CÔNG TY CỔ PHẦN CHÈ NHẬT GIA HUY

BÁO CÁO ĐỀ XUẤT
CẤP GIẤY PHÉP MÔI TRƯỜNG
CỦA DỰ ÁN
ỨNG DỤNG CÔNG NGHỆ TỰ ĐỘNG HÓA TRONG QUÁ TRÌNH SẢN XUẤT, CHẾ BIẾN CHÈ XANH SAO LĂN CHẤT LƯỢNG CAO

Địa điểm: Bản Phiêng Tâm, xã Mường Khoa, huyện Tân Uyên, tỉnh Lai Châu

Lai Châu, năm 2024

CÔNG TY CỔ PHẦN CHÈ NHẬT GIA HUY

BÁO CÁO ĐỀ XUẤT
CẤP GIẤY PHÉP MÔI TRƯỜNG
CỦA DỰ ÁN
ỨNG DỤNG CÔNG NGHỆ TỰ ĐỘNG HÓA TRONG QUÁ TRÌNH SẢN XUẤT, CHẾ BIẾN CHÈ XANH SAO LĂN CHẤT LƯỢNG CAO

Địa điểm: Bản Phiêng Tâm, xã Mường Khoa, huyện Tân Uyên, tỉnh Lai Châu

CHỦ DỰ ÁN
CÔNG TY CỔ PHẦN
CHÈ NHẬT GIA HUY

M.S.D.N: 6200103116-C.T.C.P
CÔNG TY CỔ PHẦN CHÈ NHẬT GIA HUY
H.TÂN UYÊN - T.LAI CHÂU

GIÁM ĐỐC
Nguyễn Việt Phương

Lai Châu, năm 2024

MỤC LỤC

MỤC LỤC i
DANH MỤC BẢNG v
DANH MỤC HÌNH VẼ vii
CHƯƠNG I 1
THÔNG TIN CHUNG VỀ DỰ ÁN ĐẦU TƯ 1
I.1. Tên chủ dự án đầu tư 1
I.2. Tên dự án đầu tư 1
I.2.1. Tên dự án đầu tư 1
I.2.2. Địa điểm thực hiện dự án đầu tư 1
I.2.2.1. Địa điểm thực hiện dự án 1
I.2.2.2. Quy mô của dự án đầu tư 6
I.3. Công suất, công nghệ, sản phẩm của dự án đầu tư 8
I.3.1. Công suất của dự án đầu tư 8
I.3.2. Công nghệ sản xuất của dự án đầu tư, đánh giá việc lựa chọn công nghệ sản xuất của dự án đầu tư 9
I.3.2.1. Công nghệ sản xuất của dự án đầu tư 9
I.3.2.3. Đánh giá việc lựa chọn công nghệ sản xuất của dự án đầu tư 11
I.3.3. Sản phẩm của dự án đầu tư 12
I.4. Nguyên liệu, nhiên liệu, vật liệu, điện năng, hóa chất sử dụng, nguồn cung cấp điện, nước của dự án đầu tư 12
I.4.1. Nguyên liệu, nhiên liệu, vật liệu, phế liệu, điện năng, hóa chất sử dụng, nguồn cung cấp điện, nước trong giai đoạn thi công xây dựng 12
I.4.1.1. Nguyên, nhiên, vật liệu và nguồn cung cấp giai đoạn xây dựng 12
I.4.1.2. Điện, nước phục vụ thi công 19
I.4.2. Nguyên liệu, nhiên liệu, vật liệu, phế liệu, điện năng, hóa chất sử dụng, nguồn cung cấp điện, nước trong giai đoạn vận hành dự án 21
I.4.2.1. Nhu cầu sử dụng nguyên liệu, hoá chất 21
I.4.2.2. Nhu cầu sử dụng nước, điện 22
I.4.2.3. Thiết bị, công nghệ phục vụ sản xuất, vận hành nhà máy 23
I.5. Các thông tin khác liên quan đến dự án đầu tư 27
I.5.1. Biện pháp tổ chức, thi công 27
I.5.1.1. Công tác chuẩn bị chính trước khi thi công dự án 27
I.5.1.2. Khối lượng thi công xây dựng thực hiện dự án 27
I.5.1.3. Giải pháp xây dựng 27
I.5.1.4. Quy trình xây dựng 30

I.5.1.5. Công tác kiểm tra, giám sát và bàn giao công trình 32
I.5.2. Tổng hợp khối lượng đào đắp các hạng mục công trình 32
I.5.3. Tổ chức quản lý của dự án 32
I.5.4. Tiến độ thực hiện dự án 34
I.5.5. Tổng mức đầu tư 34
CHƯƠNG II 36
SỰ PHÙ HỢP CỦA DỰ ÁN ĐẦU TƯ VỚI QUY HOẠCH, KHẢ NĂNG CHỊU TẢI CỦA MÔI TRƯỜNG 36
II.1. Sự phù hợp của dự án đầu tư với quy hoạch bảo vệ môi trường quốc gia, quy hoạch tỉnh, phân vùng môi trường 36
II.1.1. Sự phù hợp của dự án đầu tư với quy hoạch bảo vệ môi trường quốc gia 36
II.1.2. Sự phù hợp của dự án đầu tư với quy hoạch tỉnh Lai Châu 36
II.1.3. Sự phù hợp của dự án với quy hoạch, kế hoạch sử dụng đất 37
II.1.4. Sự phù hợp của dự án với quy hoạch phát triển kinh tế xã hội 37
II.2. Sự phù hợp của dự án đầu tư đối với khả năng chịu tải của môi trường 38
CHƯƠNG III 43
ĐÁNH GIÁ HIỆN TRẠNG MÔI TRƯỜNG NƠI THỰC HIỆN DỰ ÁN ĐẦU TƯ .. 43
III.1. Dữ liệu về hiện trạng môi trường và tài nguyên sinh vật 43
III.1.1. Hiện trạng đa dạng sinh học xung quanh khu vực dự án 43
III.1.2. Hiện trạng đa dạng sinh học khu vực thực hiện dự án 43
III.2. Mô tả về môi trường tiếp nhận nước thải của dự án 44
III.2.1. Đặc điểm tự nhiên 44
III.2.1.1. Đặc điểm địa lý, địa hình 44
III.2.1.2. Đặc điểm sông suối 45
III.2.1.3. Đặc điểm khí hậu, khí tượng 45
III.2.1.4. Chế độ thủy văn 48
III.2.2. Mô tả chất lượng nguồn tiếp nhận nước thải, nước mưa 48
III.3. Đánh giá hiện trạng các thành phần môi trường nơi thực hiện dự án 49
CHƯƠNG IV. 55
ĐỀ XUẤT CÁC CÔNG TRÌNH, BIỆN PHÁP BẢO VỆ MÔI TRƯỜNG 55
IV.1. Đề xuất các công trình, biện pháp bảo vệ môi trường trong giai đoạn thi công xây dựng 55
IV.1.1. Về công trình, biện pháp xử lý nước thải 55
IV.1.2. Về công trình, biện pháp lưu giữ rác thải sinh hoạt, chất thải xây dựng, chất thải rắn công nghiệp thông thường và chất thải nguy hại 57
IV.1.3. Về công trình, biện pháp xử lý bụi, khí thải 59

IV.1.4. Về công trình, biện pháp giảm thiểu tiếng ồn, độ rung 61
IV.1.5. Các biện pháp bảo vệ môi trường khác 62
IV.2. Đề xuất các công trình, biện pháp bảo vệ môi trường trong giai đoạn dự án đi vào vận hành 64
IV.2.1. Về công trình, biện pháp xử lý nước thải 64
IV.2.2. Về công trình, biện pháp xử lý bụi, khí thải 71
IV.2.3. Về công trình, biện pháp lưu giữ, xử lý chất thải rắn 74
IV.2.4. Về công trình, biện pháp giảm thiểu tiếng ồn, độ rung, đảm bảo quy chuẩn kỹ thuật về môi trường 77
IV.2.5. Phương án phòng ngừa, ứng phó sự cố môi trường trong quá trình vận hành thử nghiệm và khi dự án đi vào vận hành 78
IV.3. Tổ chức thực hiện các công trình, biện pháp bảo vệ môi trường 80
IV.3.1. Danh mục các công trình, biện pháp bảo vệ môi trường của dự án 80
IV.3.2. Kế hoạch xây lắp các công trình bảo vệ môi trường, thiết bị xử lý chất thải, thiết bị quan trắc nước thải, khí thải tự động, liên tục 80
IV.3.3. Dự toán kinh phí đối với từng công trình, biện pháp bảo vệ môi trường 81
IV.3.4. Tổ chức, bộ máy quản lý, vận hành các công trình biện pháp bảo vệ môi trường 84
IV.3.4.1. Trong giai đoạn triển khai xây dựng của Dự án 84
IV.3.4.2. Trong giai đoạn vận hành của Dự án 84
IV.4. Nhận xét về mức độ chi tiết, độ tin cậy của các kết quả đánh giá, dự báo 85
CHƯƠNG V 87
NỘI DUNG ĐỀ NGHỊ CẤP GIẤY PHÉP MÔI TRƯỜNG 87
V.1. Nội dung đề nghị cấp phép đối với nước thải 87
V.1.1. Nguồn phát sinh nước thải 87
V.1.2. Lưu lượng xả nước thải tối đa 87
V.1.3. Dòng nước thải 87
V.1.4. Các chất ô nhiễm và giá trị giới hạn của các chất ô nhiễm 87
V.1.5. Vị trí, phương thức xả nước thải và nguồn tiếp nhận nước thải 89
V.2. Nội dung đề nghị cấp phép đối với khí thải 89
V.2.1. Nguồn phát sinh 89
V.2.2. Vị trí phát sinh khí thải 89
V.2.3. Các chất ô nhiễm và giá trị giới hạn của các chất ô nhiễm 90
V.3. Nội dung đề nghị cấp phép đối với tiếng ồn, độ rung 90
V.3.1. Nguồn phát sinh 90
V.3.2. Vị trí phát sinh tiếng ồn 90

V.3.3. Giá trị giới hạn đối với tiếng ồn, độ rung 90
CHƯƠNG VI 91
KẾ HOẠCH VẬN HÀNH THỬ NGHIỆM CÔNG TRÌNH XỬ LÝ CHẤT THẢI VÀ CHƯƠNG TRÌNH QUAN TRẮC MÔI TRƯỜNG CỦA DỰ ÁN 91
VI.1. Kế hoạch vận hành thử nghiệm công trình xử lý chất thải của dự án đầu tư 91
VI.1.1. Thời gian dự kiến vận hành thử nghiệm 91
VI.1.2. Kế hoạch quan trắc chất thải, đánh giá hiệu quả xử lý của các công trình, thiết bị xử lý chất thải 91
VI.1.3. Tổ chức có đủ điều kiện hoạt động dịch vụ quan trắc môi trường dự kiến phối hợp để thực hiện kế hoạch 92
VI.2. Chương trình quan trắc chất thải (tự động, liên tục và định kỳ) theo quy định của pháp luật 93
VI.2.1. Chương trình quan trắc môi trường định kỳ, tự động, liên tục chất thải 93
VI.2.2. Hoạt động quan trắc môi trường định kỳ, quan trắc môi trường tự động liên tục khác theo quy định của pháp luật có liên quan hoặc theo đề xuất của dự án 93
V.3. Kinh phí thực hiện quan trắc môi trường hàng năm 94
CHƯƠNG VII 95
CAM KẾT CỦA CHỦ DỰ ÁN ĐẦU TƯ 95

DANH MỤC BẢNG

Bảng 1.1. Tọa độ điểm mốc phạm vi dự án 2
Bảng 1.2. Bảng thông số kỹ thuật các hạng mục công trình Dự án 6
Bảng 1.3. Bảng kê các hạng mục cơ sở phụ trợ 7
Bảng 1.4. Khối lượng đào đắp các hạng mục công trình 12
Bảng 1.5. Nguyên vật liệu chính phục vụ giai đoạn thi công của dự án 13
Bảng 1.6. Bảng dự trù các nguyên, nhiên vật liệu chính của Dự án 17
Bảng 1.7. Ước tính điện lượng sử dụng của một số thiết bị chính 19
Bảng 1.8. Ước tính nhu cầu sử dụng nước cho xây dựng 20
Bảng 1.9. Nguyên nhiên liệu, vật liệu, hóa chất sử dụng của dự án giai đoạn hoạt động của dự án 21
Bảng 1.10. Danh mục máy móc thiết bị phục vụ cho sản xuất 23
Bảng 1.11. Nhu cầu công nhân trên công trường một ngày lớn nhất 33
Bảng 1.12. Tổng mức đầu tư của Dự án 34
Bảng 2. 1. Kết quả phân tích chất lượng nước sông Nậm Mu tại khu vực Dự án 38
Bảng 2.2. Bảng tổng hợp thông số tính toán khả năng tiếp nhận nước thải sông Nậm Mu 41
Bảng 2.3. Kết quả tính toán khả năng tiếp nhận nước thải nhiễm dầu của sông Nậm Mu 42
Bảng 3.1. Nhiệt độ trung bình các tháng trong năm khu vực huyện Tân Uyên (^{0}C) 46
Bảng 3.2. Độ ẩm không khí trung bình qua các năm khu vực huyện Tân Uyên (%) ... 46
Bảng 3.3. Lượng mưa các tháng trong năm khu vực huyện Tân Uyên (mm) 47
Bảng 3.4. Số giờ nắng trung bình qua các năm khu vực huyện Tân Uyên (giờ) 48
Bảng 3.5. Vị trí lấy mẫu các thành phần môi trường nền 49
Bảng 3.6. Kết quả phân tích chất lượng môi trường không khí xung quanh tại khu vực dự kiến xây dựng dự án 51
Bảng 3.7. Bảng tổng hợp kết quả phân tích nước mặt 52
Bảng 3.8. Bảng tổng hợp kết quả phân tích đất 53
Bảng 4.1. Thông số kỹ thuật của công trình xử lý nước thải sinh hoạt 68
Bảng 4.2. Thông số kỹ thuật của công trình xử lý nước thải sản xuất 69
Bảng 4.3. Tổng hợp công trình thu gom, thoát nước mưa của Dự án 70
Bảng 4.4. Sơ đồ thu gom bụi, khí thải của lò đốt 73
Bảng 4.5. Thành phần, khối lượng CTR sinh hoạt của Dự án 74
Bảng 4.6. Thông số công trình thu gom chất thải rắn sinh hoạt 75
Bảng 4.7. Dự báo khối lượng chất thải nguy hại phát sinh trong giai đoạn vận hành .. 76
Bảng 4.8. Thông số công trình thu gom CTNH 77

Bảng 4.9. Sự cố phát sinh và biện pháp giảm thiểu, ứng phó trong quá trình vận hành bể tự hoại, công trình xử lý nước thải 78
Bảng 4.10. Danh mục các công trình, biện pháp bảo vệ môi trường của dự án 80
Bảng 4.11. Dự toán kinh phí đối với các hạng mục công trình, biện pháp bảo vệ môi trường 82
Bảng 4.12. Mức độ chi tiết và độ tin cậy của đánh giá 85
Bảng 5.1. Các chất ô nhiễm và giá trị giới hạn của các chất ô nhiễm trong nước thải sinh hoạt 88
Bảng 5.2. Các chất ô nhiễm và giá trị giới hạn của các chất ô nhiễm trong nước thải sản xuất 88
Bảng 5.3. Giá trị giới hạn đối với tiếng ồn 90
Bảng 5.4. Giá trị giới hạn đối với tiếng ồn 90
Bảng 5.5 Giá trị giới hạn đối với độ rung 90
Bảng 6.1. Thời gian dự kiến vận hành thử nghiệm 91
Bảng 6.2. Kế hoạch quan trắc đánh giá hiệu quả xử lý của các công trình xử lý nước thải tại Dự án 92

DANH MỤC HÌNH VẼ

Hình 1.1. Sơ đồ vị trí khu vực dự án 3
Hình 1.2. Tổng mặt bằng chiếm dụng đất của Dự án 4
Hình 1.3. Sơ đồ quy trình vận hành sản xuất của Dự án 9
Hình 1. 4. Sơ đồ quá trình xât dựng dự án 30
Hình 1.5. Sơ đồ tổ chức bộ máy quản lý, sản xuất của công ty 33
Hình 4.1. Sơ đồ thu nước thải xây dựng 56
Hình 4.2. Sơ đồ thu gom, xử lý rác sinh hoạt 57
Hình 4.3. Sơ đồ hệ thống thu gom, xử lý nước thải sinh hoạt 65
Hình 4.4. Sơ đồ nguyên lý vận hành của bể tự hoại 3 ngăn 66
Hình 4.5. Sơ đồ thu gom, thoát nước rửa trong Nhà xưởng 68
Hình 4.6. Sơ đồ hệ thống thu gom, thoát nước mưa 69
Hình 4.7. Sơ đồ phương án tổ chức thực hiện các công trình, biện pháp BVMT 84

CHƯƠNG I
THÔNG TIN CHUNG VỀ DỰ ÁN ĐẦU TƯ

I.1. Tên chủ dự án đầu tư

- Chủ dự án: **CÔNG TY CỔ PHẦN CHÈ NHẬT GIA HUY**

- Địa chỉ trụ sở chính: Bản Phiêng Xe, xã Mường Khoa, huyện Tân Uyên, tỉnh Lai Châu.

- Đại diện: Ông Nguyễn Viết Phường Chức vụ: Giám đốc

- Điện thoại: 0982207676

- Giấy chứng nhận đăng ký doanh nghiệp Công ty Cổ phần do Phòng Đăng ký kinh doanh - Sở Kế hoạch và Đầu tư tỉnh Lai Châu cấp với mã số doanh nghiệp 6200103116 đăng ký lần đầu ngày 20/6/2019, đăng ký thay đổi lần thứ 1 ngày 16/3/2022.

I.2. Tên dự án đầu tư

I.2.1. Tên dự án đầu tư

Tên dự án: **ỨNG DỤNG CÔNG NGHỆ TỰ ĐỘNG HOÁ TRONG QUÁ TRÌNH SẢN XUẤT, CHẾ BIẾN CHÈ XANH SAO LĂN CHẤT LƯỢNG CAO**

Loại hình dự án: Đầu tư xây dựng mới.

Công suất: 6.300 tấn chè búp tươi/năm, tương úng khoảng 1.200 tấn chè thương phẩm/năm.

I.2.2. Địa điểm thực hiện dự án đầu tư

I.2.2.1. Địa điểm thực hiện dự án

Dự án Ứng dụng công nghệ tự động hoá trong quá trình sản xuất, chế biến chè xanh sao lăn chất lượng cao được thực hiện trên địa phận bản Phiêng Tâm, xã Mường Khoa, huyện Tân Uyên, tỉnh Lai Châu.

Tổng diện tích thực hiện dự án là 2,117 ha, có vị trí địa lý như sau:

- Phía Bắc: Giáp đồi và nương lúa.

- Phía Tây: Giáp đường bê tông liên thôn, bản.

- Phía Đông: Giáp sông Nậm Mu.

- Phía Nam: Giáp đồi chè.

Vị trí thực hiện dự án phù hợp với Quyết định số 2982/QĐ-UBND ngày 30 tháng 12 năm 2022 về việc phê duyệt kế hoạch sử dụng đất năm 2023 của huyện Tân Uyên và Quyết định số 631/QĐ-UBND ngày 03 tháng 6 năm 2021 về việc phê duyệt quy hoạch sử dụng đất thời kỳ 2021 – 2030 và kế hoạch sử dụng đất năm 2021 của huyện Tân Uyên để xây dựng hạng mục nhà máy chế biến chè tại xã Mường Khoa, huyện Tân Uyên thuộc

dự án: Ứng dụng công nghệ tự động hóa trong quá trình sản xuất, chế biến chè xanh sao lăn chất lượng cao.

Tọa độ biên chiếm đất của các hạng mục công trình như sau (theo hệ VN 2000, kinh tuyến trục $103^0 00'$, múi chiếu 3^0) cụ thể như sau:

Bảng 1.1. Tọa độ điểm mốc phạm vi dự án

Mốc	X (m)	Y (m)	Mốc	X (m)	Y (m)
1	2455894,91	572079,91	41	2456008,18	571932,79
2	2455891,93	572067,09	42	2456003,86	571930,52
3	2455892,22	572065,08	43	2456001,44	571936,82
4	2455891,89	572058,37	44	2455991,14	571972,68
5	2455886,41	572043,30	45	2455989,01	571977,56
6	2455901,16	572005,52	46	2455989,95	571980,70
7	2455875,90	572000,90	47	2455986,30	571991,03
8	2455864,16	571917,13	48	2455992,78	571994,15
9	2455867,50	571907,09	49	2455996,78	571994,71
10	2455866,83	571895,06	50	2456005,39	571995,81
11	2455868,11	571888,47	51	2456007,23	571994,37
12	2455887,08	571885,80	52	2456007,23	571992,65
13	2455896,87	571885,26	53	2456011,23	571994,64
14	2455906,14	571882,85	54	2456011,55	571996,07
15	2455909,21	571882,26	55	2456009,76	572008,97
16	2455932,90	571882,15	56	2456010,70	572012,69
17	2455942,75	571884,11	57	2456009,18	572015,56
18	2455943,63	571884,47	58	2456007,37	572023,87
19	2455945,83	571885,04	59	2456007,41	572033,33
20	2455947,46	571885,05	60	2456005,92	572041,49
21	2455958,47	571893,18	61	2456000,00	572040,96
22	2455963,93	571897,01	62	2455998,80	572040,85
23	2490879,74	534374,26	63	2455970,75	572038,67
24	2455974,25	571888,76	64	2455962,02	572035,58
25	2455987,34	571894,19	65	2455955,26	572036,15
26	2455994,69	571897,80	66	2455950,91	572031,33
27	2456000,00	571900,93	67	2455934,82	572025,71
28	2456000,00	571905,00	68	2455931,71	572024,53
29	2456001,29	571905,90	69	2455928,64	572023,68
30	2456006,78	571905,33	70	2455919,60	572044,39

31	2456009,99	571906,33	71	2455919,02	572046,78
32	2456014,32	571909,07	72	2455919,66	572048,54
33	2456023,95	571908,43	73	2455923,51	572055,32
34	2456033,73	571913,60	74	2455923,57	572068,67
35	2456049,65	571922,28	75	2455926,30	572075,70
36	2456042,34	571938,37	76	2455927,13	572077,47
37	2456039,30	571943,81	77	2455925,18	572076,96
38	2456032,83	571941,27	78	2455923,97	572080,68
39	2456022,67	571940,17	79	2455916,91	572083,58
40	2456022,97	571937,87	80	2455904,29	572081,64
41	2456008,18	571932,79	81	2455894,91	572079,91

Sơ đồ vị trí khu vực dự án và mối tương quan với các đối tượng tự nhiên - xã hội được thể hiện tại hình 1.1 và 1.2.

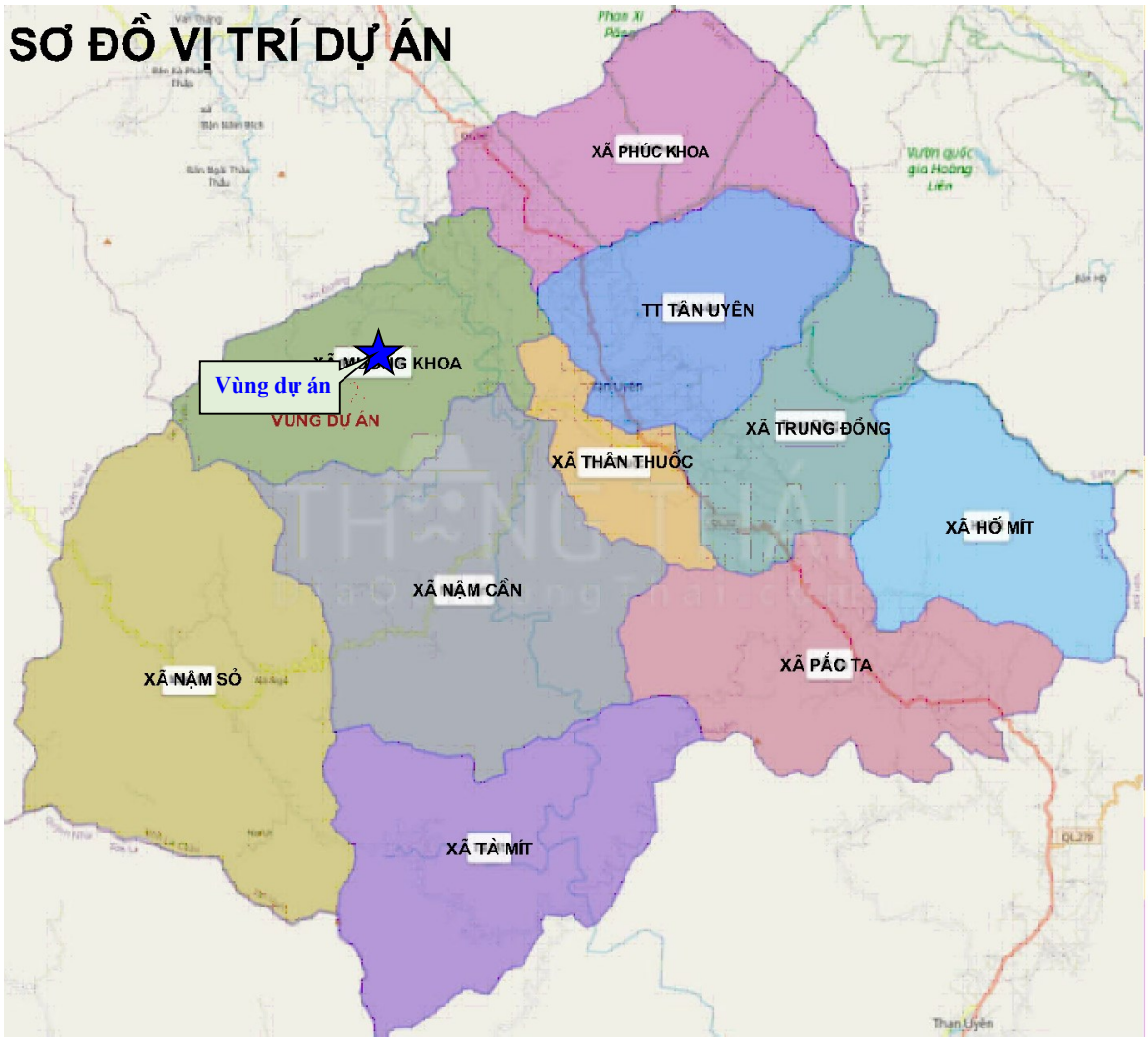

Hình 1.1. Sơ đồ vị trí khu vực dự án

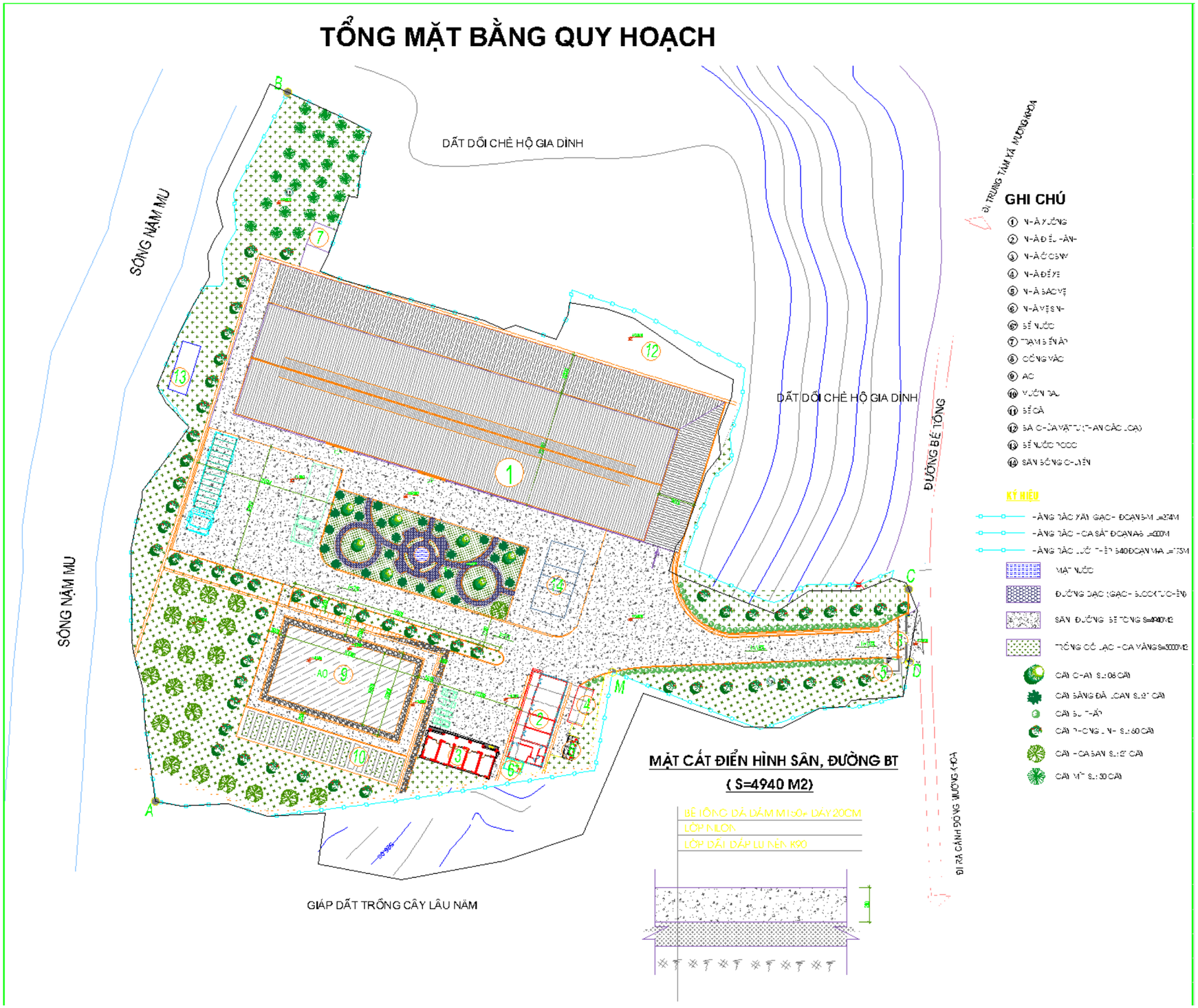

Hình 1.2. Tổng mặt bằng chiếm dụng đất của Dự án

*** Một số văn bản pháp lý của dự án**

- Giấy chứng nhận đăng ký doanh nghiệp Công ty Cổ phần số 6200103116 do Sở Kế hoạch và Đầu tư tỉnh Lai Châu cấp. Đăng ký lần đầu ngày 20/6/2019, đăng ký thay đổi lần thứ 1 ngày 16/3/2022.

- Quyết định số 13/QĐ-UBND ngày 08/01/2020 của UBND tỉnh Lai Châu phê duyệt chủ trương đầu tư dự án Ứng dụng công nghệ tự động hóa trong quá trình sản xuất, chế biến chè xanh sao lăn chất lượng cao**.**

- Quyết định số 35/2022/QĐ-UBND ngày 26/9/2022 của UBND tỉnh Lai Châu Ban hành Quy định về quản lý chất thải rắn xây dựng, chất thải rắn sinh hoạt; phương tiện, tuyến đường và thời gian vận chuyển chất thải trên địa bàn tỉnh Lai Châu.

- Quyết định số 37/2022/QĐ-UBND ngày 7/10/2022 của UBND tỉnh Lai Châu Ban hành Quy định một số nội dung về quản lý nước thải trên địa bàn tỉnh Lai Châu.

- Công văn số 3840/UBND-KTL ngày 06/10/2023 của UBND tỉnh Lai Châu về việc chấp thuận cho Công ty cổ phần chè Nhật Gia Huy được nhận chuyển nhượng, nhận góp vốn, thuê quyền sử dụng đất nông nghiệp để thực hiện dự án đầu tư phi nông nghiệp.

- Công văn số 2462/SNN-KHTC ngày 02/11/2023 của Sở Nông nghiệp và Phát triển Nông thôn về việc tham gia ý kiến điều chỉnh chủ trương đầu tư dự án Ứng dụng công nghệ tự động hóa trong quá trình sản xuất, chế biến chè xanh sao lăn chất lượng cao.

- Công văn số 2086/STC-GCS&TCDN ngày 02/11/2023 của Sở Tài chính về việc tham gia ý kiến thẩm định điều chỉnh chủ trương đầu tư dự án Ứng dụng công nghệ tự động hóa trong quá trình sản xuất, chế biến chè xanh sao lăn chất lượng cao.

- Công văn số 2983/STNMT-VP ngày 03/11/2023 của Sở Tài nguyên và Môi trường về việc tham gia ý kiến thẩm định điều chỉnh chủ trương đầu tư dự án Ứng dụng công nghệ tự động hóa trong quá trình sản xuất, chế biến chè xanh sao lăn chất lượng cao.

- Công văn số 2349/SCT-QLCL ngày 04/12/2023 của Sở Công thương về việc tham gia ý kiến thẩm định điều chỉnh chủ trương đầu tư dự án Ứng dụng công nghệ tự động hóa trong quá trình sản xuất, chế biến chè xanh sao lăn chất lượng cao.

- Công văn số 3114/UBND-TCKH ngày 05/12/2023 của UBND huyện Tân Uyên về việc tham gia ý kiến thẩm định điều chỉnh chủ trương đầu tư dự án Ứng dụng công nghệ tự động hóa trong quá trình sản xuất, chế biến chè xanh sao lăn chất lượng cao.

- Quyết định số 2312/QĐ-UBND ngày 22/12/2023 của UBND tỉnh Lai Châu điều chỉnh chủ trương đầu tư dự án Ứng dụng công nghệ tự động hóa trong quá trình sản xuất, chế biến chè xanh sao lăn chất lượng cao.

- Quyết định số 1858/QĐ-UBND ngày 30/8/2024 của Ủy ban nhân dân huyện Tân Uyên xử phạt hành chính trong lĩnh vực môi trường.

I.2.2.2. Quy mô của dự án đầu tư

(1). Quy mô của dự án

- Căn cứ theo Quyết định số 2312/QĐ-UBND ngày 22/12/2023 của UBND tỉnh Lai Châu điều chỉnh chủ trương đầu tư dự án Ứng dụng công nghệ tự động hóa trong quá trình sản xuất, chế biến chè xanh sao lăn chất lượng cao, Dự án có tổng vốn đầu tư 48.000.000.000 đồng (Bốn mươi tám tỷ đồng). Theo quy định tại khoản 2, Điều 10, Luật đầu tư công số 39/2019/QH14 ngày 13/06/2019 dự án được xếp theo tiêu chí phân loại dự án nhóm C.

- Phân loại Dự án đầu tư theo tiêu chí môi trường: theo mục II, Phụ lục V, Nghị định 08/2022/NĐ-CP ngày 10/01/2022 nên dự án đầu tư thuộc nhóm III.

Theo Khoản 2 Điều 39 và Khoản 4 Điều 41 Luật Bảo vệ môi trường năm 2020, Dự án thuộc đối tượng phải có Giấy phép môi trường do UBND huyện Tân Uyên cấp phép.

(2). Quy mô các hạng mục công trình chính

Các thông số chính của dự án được thể hiện như sau:

Bảng 1.2. Bảng thông số kỹ thuật các hạng mục công trình Dự án

TT	Hạng mục	Thông số kỹ thuật
1	Nhà xưởng sản xuất chính	- Toàn bộ hợp phần sản xuất trong Khu nhà xưởng sẽ được thiết kế hợp lý theo đúng quy trình sản xuất chè. - Diện tích xây dựng khoảng 3.330 m^2 - Xưởng sản xuất sẽ được dựng trên khu đất rộng rãi và toàn bộ được che bằng Khung nhà thép tiền chế được thiết kế chắc chắn, đảm bảo an toàn phục vụ tốt cho hoạt động sản xuất. - Nhà sử dụng hệ móng đơn BTCT, móng được liên kết với nhau bởi giằng móng KT 220x300mm. - Tường gạch bao xung quanh. - Cột nhà sử dụng thép hình, cột thép liên kết với móng bằng các bu lông đặt sẵn trong khi thi công móng. Vì kèo, xà gồ bằng sắt hộp theo kiểu bán mái sang hai bên. Mái lợp tôn. Nền đổ bê tông XM mác 200 dầy 150mm.
2	Khu bán mái nhà phụ trợ	Diện tích xây dựng khoảng 1873 m^2. Vì kèo, xà gồ bằng sắt hộp theo kiểu bán mái sang hai bên. Mái lợn tôn. Nền đổ bê tông XM mác 200 dầy 100mm.
3	Khu nhà điều hành, bếp ăn, nhà ở CBNV	Diện tích xây dựng khoảng 580 m^2: Móng, tường xây gạch xi măng cốt liệu từ mạt đá, vữa xi măng M50, kết hợp dầm giằng móng và tường, Vì kèo, xà gồ bằng sắt hộp mạ kẽm, mái lợp tôn mạ màu. Nền láng VXM hoặc lát gạch hoa. Bố trí hệ thống cấp điện, thoát nước mái đầy đủ. Nhà vệ sinh đầy đủ.

TT	Hạng mục	Thông số kỹ thuật
4	Nhà bảo vệ	- Diện tích xây dựng khoảng 9m^2. - Nhà cấp IV - 01 tầng, kích thước (3,0x3,0)m. Kết cấu móng bằng xây gạch, tường xây gạch, sàn mái, sênô BTCT; mái lợp tôn; nền lát gạch liên doanh, hệ thống cấp điện, hệ thống chống sét bố trí đầy đủ.
5	Nhà để xe	- Diện tích xây dựng khoảng 127m^2. - Kết cấu móng đơn bê tông cốt thép. Cột thép ống phi 100, xà gồ thép U80x40x3. Mái lợp tôn dày 0,35mm. Nền đổ bê tông M150.
6	Nhà vệ sinh	- Diện tích xây dựng khoảng 70m^2. - Nhà cấp IV - 01 tầng. Kết cấu móng đơn bê tông cốt thép, tường xây gạch, cột, sàn mái, sênô BTCT; mái lợp tôn; nền lát gạch liên doanh, hệ thống cấp điện, hệ thống chống sét bố trí đầy đủ.
7	Bể nước	- Bể nước 30m^3: Diện tích đất dự kiến xây dựng S = 53 m^2. - Bê tông tấm đan đáy bể và nắp bể dùng bê tông mác 200# đá, 1x2cm. - Tường bể xây gạch chỉ VXM75#. Đáy bể và sân láng không đánh màu dày 3cm VXM M75#. Tường chát VXM M75 dày 15

Nguồn: Thuyết minh chung_Hồ sơ NCKT Dự án

(2). Các hạng mục công trình phụ trợ

Các thông số hạng mục công trình phụ trợ của dự án được thể hiện như sau:

Bảng 1.3. Bảng kê các hạng mục cơ sở phụ trợ

TT	Hạng mục	Thông số kỹ thuật
1	Sân bê tông	S = 4.624m^2, dưới lót cát tạo phẳng dày 5cm, trên đổ bê tông M250# dày 7cm.
2	Đường nội bộ	S = 2.542m^2, dưới lót cát tạo phẳng dày 5cm, trên đổ bê tông M250# dày 18cm.
3	Mương thủy lợi	Mương thủy lợi xây bằng gạch trát xi măng; cống qua đường đổ bê tông cốt thép D1000mm.
4	Hệ thống thoát nước mặt, nước sản xuất	Hệ thống thoát nước mặt, nước sản xuất được xây bằng gạch, trát xi măng có lắp bê tông đậy kín, có xây bể lọc, lắng trước khi thoát ra ngoài.
5	Hàng rào bảo vệ nhà máy	Cổng, hàng rào bảo vệ được xây dựng kiên cố xung quanh toàn bộ khu đất của nhà máy.
6	Trạm biến áp	+ Lắp đặt đường dây trung thế dẫn điện vào phục vụ sản xuất. + Nhu cầu tiêu dùng điện của Nhà máy để cung cấp cho sản

TT	Hạng mục	Thông số kỹ thuật
		xuất và sinh hoạt. Công ty sẽ ký hợp đồng cung cấp điện với cơ quản quản lý điện lực địa phương đảm bảo nhu cầu sản xuất và sinh hoạt với công suất khoảng gần 200 Kw/ngày. Ngoài ra để đảm bảo nguồn điện cung cấp không bị gián đoạn, Công ty sẽ dây dựng trạm biến áp 250KVA - 35 KV đảm bảo nguồn điện sản xuất luôn ổn định.
7	Hệ thống phòng cháy chữa cháy	Tại dự án có bố trí đầy đủ các thiết bị, phương tiện phục vụ PCCC theo quy định. Sử dụng nước ao diện tích 5700 m^2 và có bố trí máy bơm nước PCCC, cùng hệ thống ống dẫn nước PCCC.
8	Hệ thống phòng cháy chữa cháy	Trồng, chăm sóc cây xanh tạo khuôn viên nhà máy xanh, sạch, đẹp điều hòa không khí xung quanh.

Nguồn: Thuyết minh chung_Hồ sơ NCKT của Dự án

(3). Các hạng mục công trình bảo vệ môi trường (chi tiết tại Chương IV)

- Hệ thống thu gom, thoát nước thải.
- Hệ thống thu gom và thoát nước mưa.
- Công trình xử lý bụi, khí thải.
- Công trình lưu trữ, xử lý chất thải rắn.
- Công trình lưu trữ, xử lý chất thải nguy hại.
- Công trình giảm thiểu tiếng ồn, độ rung.
- Các công trình, biện pháp phòng ngừa và ứng phó sự cố môi trường.

I.3. Công suất, công nghệ, sản phẩm của dự án đầu tư

I.3.1. Công suất của dự án đầu tư

Dự án Ứng dụng công nghệ tự động hóa trong quá trình sản xuất, chế biến chè xanh sao lăn chất lượng cao thuộc công trình công nghiệp cấp III, là dự án đầu tư xây dựng mới.

Sau khi dự án hoàn thành, đi vào hoạt động. Công suất hàng năm của dự án chế biến 30 tấn chè búp tươi/ngày tương ứng khoảng 6.300 tấn chè búp tươi/năm, quy ra chè thành phẩm tương ứng khoảng 1.200 tấn chè thương phẩm/năm.

Với năng suất bình quân của vùng chè đạt 5 đến 5,5 tấn/ha/năm. Sản lượng chè tươi hàng năm khoảng 10.600 đến 14.000 tấn chè búp tươi tương đương 2.000 đến 2.300 tấn chè thành phẩm.

Như vậy, sản phẩm của dự án tối đa lợi thế về năng suất, chất lượng của nguồn nguyên liệu để sản xuất sản phẩm có giá trị cao 1.200 tấn thành phẩm/năm, thuận lợi

cho việc cung ứng sản phẩm chè sao lăn đạt ổn định, đạt tiêu chuẩn đi một số thị trường như Đài Loan, Trung Quốc,...

I.3.2. Công nghệ sản xuất của dự án đầu tư, đánh giá việc lựa chọn công nghệ sản xuất của dự án đầu tư

I.3.2.1. Công nghệ sản xuất của dự án đầu tư

**** Công nghệ sản xuất chè:***

Sơ đồ minh họa quy trình vận hành sản xuất:

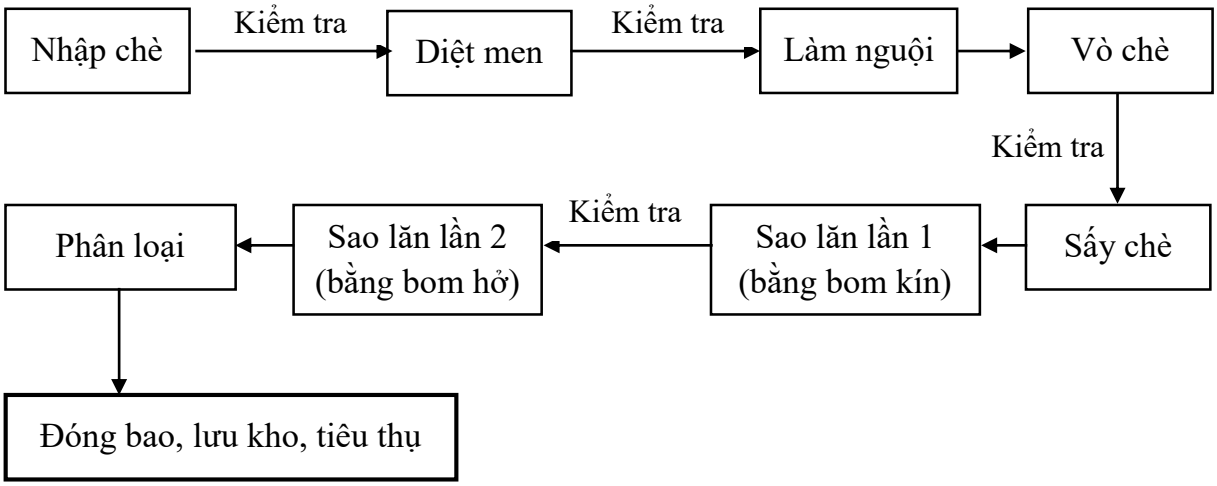

Hình 1.3. Sơ đồ quy trình vận hành sản xuất của Dự án

***) Thuyết minh công nghệ sản xuất**

Bước 1. Nhập chè, bảo quản chè tươi

- Nguyên liệu cho dự án là lá chè tươi được thu mua từ các hộ dân trong khu vực xã Mường Khoa, và các xã lên cận của huyện Tân Uyên.

- Nguyên liệu trước khi chế biến được bảo quản bằng máy bảo quản, được rải đều trên sàn lưới và thổi không khí sạch làm mát. Với mục đích giữ nguyên tình trạng chất lượng, ngoại hình của búp chè trước khi đưa vào chế biến.

- Nguyên liệu chè tươi phải được làm mát ngay sau khi đưa vào máy bảo quản và giữ ổn định tình trạng, nhiệt độ trong khối chè bằng với nhiệt độ môi trường bình thường từ 20 - 25 độ C. Không được dập nát, nóng, ôi ngốt; không lẫn mùi, vật lạ.

Bước 2. Diệt men

- Nhiệt độ trong thùng sào 280^0 - 300^0C tùy theo tình trạng nguyên liệu. Nếu nguyên liệu khô đặt nhiệt độ ở khoảng 280^0C, nếu nguyên liệu ướt đặt nhiệt độ ở 300^0C và sào với khối lượng ít hơn khi nguyên liệu khô.

- Sau khi cho chè vào nhà máy sào kiểm tra chè ra ở cuối ống sào. Nếu thấy chè chín đều có mùi thơm đặc trưng, lá chè có màu xanh vàng. (nhiệt độ khối chè sào ≥ 70^0C)

Bước 3. Làm nguội: nhiệt độ sau làm nguội 25 - 30^0C

Bước 4. Vò chè: thời gian vò 15- 20 phút (tùy theo chất lượng nguyên liệu), vò từ 1 đến 2 lần, sau mỗi lần vò phải qua công đoạn sàng tơi. Chất lượng chè sau vò: cánh chè soăn đều, có sợi, không bẹp cánh, và không vón cục, tỷ lệ vụn nát ít, độ dập tế bào 45- 55%.

Bước 5. Sấy chè:

+ Sấy xanh duỗi: Lần 1 sấy nhiệt độ từ 100 - 120^0C, thời gian 25-30 phút, thuỷ phần còn lại 18-20%, rải mỏng hồi ẩm 30p. Lần 2 sấy nhiệt độ 85-95^0C, thời gian 25-30 phút, thuỷ phần còn 3-5% . Thủy phần còn lại từ 3 – 5% (Kiểm tra thấy chè khô đều, Nắm chặt thấy giòn đều, không có nhân, sợi chè ẩm).

- Mùi của sản phẩm không có mùi cao lửa, khê, khét. Có mùi thơm cốm hoặc mùi thơm tự tự nhiên của chè.

+ Sấy chè xanh lăn: Sấy ở nhiệt độ 100 -120^0C, thời gian 25-30 phút, thuỷ phần còn lại 18-20%, rải mỏng hồi ẩm 30 phút, chuyển đi sao lăn.

- Thủy phần còn lại từ 15 – 18% (Chè sau sấy khi nắm tay dẻo, hơi khô đều).

- Không có sợi chè bị phồng rộp, cháy. Cẫng chè không có màu nâu, đỏ.

- Mùi của chè sau sấy có mùi thơm tự nhiên của chè, không có mùi, cao lửa, khê, khét.

Bước 6. Sao lăn: Sao lăn 2 lần

Lăn lần 1. Sao lăn bom kín.

- Khối lượng : 600- 800 kg/ bom (chè sau sấy)

- Nhiệt độ: từ 85 – 100 ^{0}C

- Thời gian : 5-6 giờ.

- Chất lượng chè: có mùi thơm nhẹ, không bị nồng, mềm dẻo, tơi đều, không vón cục hoặc nát, soăn tượng đối chặt

Lăn lần 2. Sao lăn bom hở.

- Nhiệt độ: từ 80 – 90 ^{0}C;

- Khối lượng chè trên mỗi máy khoảng từ 35 – 40 kg (chè sau sao lăn bom kín).

- Thời gian: 2- 3 giờ;

- Chất lượng sản phẩm:

+ Ngoại hình: soăn chặt, không nát vụn, đồng đều, màu tro bạc, bẻ gấy giòn.

+ Màu nước: Xanh vàng sáng, không vẩn đục, không có mảnh cháy;

+ Hương: thơm tự nhiên đặc trưng, không có mùi nồng hoạc ám khói, không lẫn mùi lạ...

+ Vị: chát dịu, có hậu

+ Bã chè: vàng sáng, đồng đều, không nát cánh, không có cặn cháy, vết dập...

Bước 7. Phân loại

- Chè xanh lăn được hệ thống băng tải chuyển chè sang máy quạt cám chè sau đó được đưa lên các silo chứa chè, tại đây chè được làm nguội. Sau đó hệ thống sàng phân loại, tách các cộng thô, tiếp đến đưa chè sang máy bắn màu tự động tại đây chè lại tiếp tục phân ra các loại chè khác nhau. Chè chính thành phẩm đưa lên si lô chứa, đấu chộn đưa sang cân định lượng tự động cân.

Bước 8. Đóng bao, lưu kho

- Đóng bao quy cách: 35 kg, 50 kg...

- Bao bì: đóng 2 lớp PP+PE; 3 lớp PP + Krat + PE,...

- Lưu kho: xếp thành hàng, phân thành khu vực theo K sản xuất hoặc theo lô hàng, phân chia theo chủng loại sản phẩm.. để dễ quản lý, kiểm soát và xuất hàng.

- Sản phẩm được xếp theo từng chồng cao cách tường 20 cm, có kệ đỡ.

I.3.2.3. Đánh giá việc lựa chọn công nghệ sản xuất của dự án đầu tư

Cơ sở lựa chọn phương án thiết kế của Dự án Ứng dụng công nghệ tự động hóa trong quá trình sản xuất, chế biến chè xanh sao lăn chất lượng cao thoả mãn các điều kiện sau:

- Có các chỉ tiêu kinh tế - tài chính tốt nhất.

- Chất lượng thành phẩm ổn định, đạt tiêu chuẩn, đảm bảo chất lượng.

- Có điều kiện địa hình, địa chất đáp ứng được yêu cầu xây dựng công trình, thi công và vận hành an toàn, thuận lợi.

- Ảnh hưởng đến môi trường, dân sinh là thấp nhất.

Đầu tư xây dựng dự án sẽ là một yếu giúp nâng cao chất lượng và giá trị gia tăng của sản phẩm chè xanh phục vụ xuất khẩu. Góp phần tiêu thụ nguyên liệu chè tươi cho người dân từ đó mở rộng, phát triển diện tích trồng chè theo đề án "Phát triển vùng nguyên liệu chè tập trung, chất lượng cao" tại tỉnh Lai Châu, tạo ra công ăn việc làm, nâng cao đời sống góp phần xóa đói giảm nghèo cho nhân dân các dân tộc khu vực huyện Tân Uyên, tỉnh Lai Châu.

Việc xây dựng các hạng mục của dự án đều phù hợp với các Luật, Nghị định, Thông tư và Quyết định, Quy chuẩn, Tiêu chuẩn hiện hành.

Nhà máy được bố trí xa khu dân cư, xung quanh có hệ thống cây xanh nên ngăn cản sự phát tán bụi, tiếng ồn,... ra môi trường và đảm bảo khi hoạt động sẽ không ảnh hưởng đến khu dân cư. Nhà máy được xây dựng hàng rào ngăn cách Nhà máy với bên ngoài.

Khu vực nhà văn phòng, nhà ở, nhà ăn của cán bộ kỹ thuật, công nhân được bố trí gần cổng, cách xa nhà xưởng sản xuất và nhà kho.

Khu nhà xưởng sản xuất và nhà kho được bố trí thành dãy liên hoàn, kho kín giảm thiểu bụi tiếng ồn đến các đối tượng và môi trường xung quanh.

I.3.3. Sản phẩm của dự án đầu tư

Sản phẩm đầu ra của dự án khoảng 1.200 tấn chè thành phẩm/năm. Cung ứng loại sản phẩm chè: chè xanh sao lăn với chất lượng sản phẩm ổn định đạt tiêu chuẩn, chất lượng xuất khẩu đi một số thị trường: Đài Loan, Trung Quốc…

I.4. Nguyên liệu, nhiên liệu, vật liệu, điện năng, hóa chất sử dụng, nguồn cung cấp điện, nước của dự án đầu tư

I.4.1. Nguyên liệu, nhiên liệu, vật liệu, phế liệu, điện năng, hóa chất sử dụng, nguồn cung cấp điện, nước trong giai đoạn thi công xây dựng

I.4.1.1. Nguyên, nhiên, vật liệu và nguồn cung cấp giai đoạn xây dựng

*** Nguyên, nhiên, vật liệu thi công:**

Khu vực xây dựng nhà máy thuộc vùng sâu vùng xa, vì vậy phần lớn các vật tư vật liệu xây dựng phục vụ cho công trình được vận chuyển theo đường bộ đến công trường. Nguyên tắc đặt mua nguyên vật liệu xây dựng là sử dụng đến đâu mua đến đó. Nguyên tắc này sẽ giảm thiểu được nguồn thải phát sinh từ hoạt động lưu giữ nguyên vật liệu (rỉ sắt thép từ các đống nguyên vật liệu gây ô nhiễm nước mưa tràn mặt), giảm mất an ninh khu vực do xảy ra hiện tượng mất cắp nguyên vật liệu và hạn chế được hiện tượng giảm tuổi thọ của nguyên vật liệu có thể ảnh hưởng đến chất lượng các công trình và chi phí xây dựng dự án.

Chủng loại và khối lượng sử dụng các nguyên vật liệu chính phục vụ giai đoạn xây dựng như sau:

- Vật liệu cát cho bê tông và xây dựng nhà máy: khối lượng ước tính khoảng 68 tấn mua tại thị trấn Tân Uyên.

- Vật liệu đá các loại: khối lượng ước tính khoảng 128 tấn mua tại huyện Tân Uyên.

- Vật liệu xi măng: khối lượng ước tính khoảng 20 tấn mua tại thành phố Lai Châu.

- Vật liệu thép các loại: khối lượng ước tính khoảng 65 tấn mua tại thành phố Lai Châu.

- Que hàn sử dụng: 0,31 tấn (310 kg) mua tại thành phố Lai Châu.

Bảng 1.4. Khối lượng đào đắp các hạng mục công trình

STT	Hạng mục	Đơn vị	Khối lượng		
			Đào	Đắp	Thừa
1	San nền	m^3	30196,1	26528,2	

STT	Hạng mục	Đơn vị	Khối lượng		
			Đào	Đắp	Thừa
2	Nhà xưởng	m^3	8148,6	10264,1	
3	Nhà điều hành	m^3	178,505	641,4	
4	Nhà ở công nhân	m^3	162,663	900,3	
5	Nhà bảo vệ + barie	m^3	12,619	4,16	
6	Nhà để xe	m^3	2,45		
7	Nhà vệ sinh chung	m^3	25,42	847,2	
8	Tường rào xây gạch	m^3	167,56		
9	Hàng rào thép gai	m^3	7,75		
10	Tường rào khung lưới B40	m^3	6,875		
11	Rãnh thoát nước chịu lực	m^3	114,24	38,08	
12	Cống chính	m^3	5,862		
13	Cống ngầm D500	m^3	241,5		
14	Kè ao	m^3	189,444		
	Tổng		**3.9459,59**	**3.9223,44**	**236,14**

Bảng 1.5. Nguyên vật liệu chính phục vụ giai đoạn thi công của dự án

STT	Hạng mục	Đơn vị	Khối lượng	Hệ số quy đổi đơn vị sang tấn	Khối lượng (tấn)
I	**Nhà xưởng**				**31,19**
1	Xi măng	kg	2107,185	0,001	2,11
2	Cát	m^3	3,938	1,5	5,91
3	Đá	m^3	5,229	1,6	8,37
4	Thép	kg	13437,26	0,001	13,44
5	Que hàn	kg	89,58	0,001	0,09
6	Nước	lít	1277,645	0,001	1,28
7	Sơn	lít	2,081	0,001	0,00
II	**Nhà điều hành**				**51,26**
1	Xi măng	kg	3979,75	0,001	3,98
2	Cát	m^3	9,759	1,5	14,64
3	Đá	m^3	9,697	1,6	15,52
4	Thép	kg	14425,81	0,001	14,43
5	Que hàn	kg	63,4	0,001	0,06
6	Nước	lít	2638,106	0,001	2,64

STT	Hạng mục	Đơn vị	Khối lượng	Hệ số quy đổi đơn vị sang tấn	Khối lượng (tấn)
7	Sơn	kg	2,543	0,001	0,00
III	**Nhà ở công nhân**				**35,3**
1	Xi măng	kg	2942,974	0,001	2,94
2	Cát	m^3	6,514	1,5	9,77
3	Đá	m^3	7,08	1,6	11,33
4	Thép	kg	9304,05	0,001	9,30
5	Que hàn	kg	20,35	0,001	0,02
6	Nước	lít	1975,34	0,001	1,98
7	Sơn	lít	1,995	0,001	0,00
IV	**Nhà bảo vệ + barie**				**34,98**
1	Xi măng	kg	2574,55	0,001	2,57
2	Cát	m^3	6,917	1,5	10,38
3	Đá	m^3	7,47	1,6	11,95
4	Thép	kg	8232	0,001	8,23
5	Que hàn	kg	31,98	0,001	0,03
6	Nước	lít	1812,59	0,001	1,81
7	Sơn	kg	1,17	0,001	0,00
V	**Nhà để xe**				**7,49**
1	Xi măng	kg	643,7	0,001	0,64
2	Cát	m^3	1,057	1,5	1,59
3	Đá	m^3	1,74	1,6	2,78
4	Que hàn	kg	37,5	0,001	0,04
5	Thép	kg	2062,91	0,001	2,06
6	Nước	lit	375,15	0,001	0,38
VI	**Nhà vệ sinh chung**				**23,07**
1	Xi măng	kg	2124,15	0,001	2,12
2	Cát	m^3	4,034	1,5	6,05
3	Đá	m^3	5,27	1,6	8,43
4	Que hàn	kg	5156,5	0,001	5,16
5	Thép	kg	4,64	0,001	0,00
6	Nước	m^3	1303,83	0,001	1,30
7	Sơn	lít	0,789	0,001	0,00
VII	**Tường rào xây gạch**				**8,47**

STT	Hạng mục	Đơn vị	Khối lượng	Hệ số quy đổi đơn vị sang tấn	Khối lượng (tấn)
1	Xi măng	kg	815,26	0,001	0,82
2	Cát	m^3	2,099	1,5	3,15
3	Đá	m^3	1,799	1,6	2,88
4	Que hàn	lít	1035,36	0,001	1,04
5	Thép	kg		0,001	0,00
6	Nước	m^3	588,83	0,001	0,59
7	Sơn	lít	0,387	0,001	0,00
VIII	**Hàng rào thép gai**				**3,73**
1	Xi măng	kg	303,4	0,001	0,30
2	Cát	m^3	0,54	1,5	0,81
3	Đá	m^3	0,877	1,6	1,40
4	Que hàn	lít	1028,24	0,001	1,03
5	Thép	kg	10,08	0,001	0,01
6	Nước	kg	177,32	0,001	0,18
7	Sơn	lit	0,323	0,001	0,00
IX	**Tường rào khung lưới b40**				**4,81**
1	Xi măng	kg	304,33	0,001	0,30
2	Cát	m^3	0,543	1,5	0,81
3	Đá	m^3	0,877	1,6	1,40
4	Que hàn	lít	2074,16	0,001	2,07
5	Thép	kg	33,36	0,001	0,03
6	Nước	kg	178,13	0,001	0,18
7	Sơn	lit	0,323	0,001	0,00
X	**Rãnh thoát nước chịu lực**				**9,47**
1	Xi măng	kg	622,38	0,001	0,62
2	Cát	m^3	1,631	1,5	2,45
3	Đá	m^3	3,048	1,6	4,88
4	Que hàn	lít	1045,28	0,001	1,05
5	Thép	kg	4,62	0,001	0,00
6	Nước	kg	474,53	0,001	0,47
7	Sơn	lit		0,001	0,00
XI	**Cổng chính**				**17,71**
1	Xi măng	kg	1527,23	0,001	1,53

STT	Hạng mục	Đơn vị	Khối lượng	Hệ số quy đổi đơn vị sang tấn	Khối lượng (tấn)
2	Cát	m^3	3,556	1,5	5,33
3	Đá	m^3	3,526	1,6	5,64
4	Que hàn	lít	4129,99	0,001	4,13
5	Thép	kg	9,52	0,001	0,01
6	Nước	kg	1067,8	0,001	1,07
7	Sơn	lit	0,308	0,001	0,00
XII	**Kè ao**				**8,63**
1	Xi măng	kg	435,24	0,001	0,44
2	Cát	m^3	1,54	1,5	2,31
3	Đá	m^3	3,426	1,6	5,48
4	Que hàn	lít		0,001	0,00
5	Thép	kg		0,001	0,00
6	Nước	kg	404,36	0,001	0,40
7	Sơn	lit		0,001	0,00
XIII	**Sân đường nội bộ**				**44,43**
1	Xi măng	kg	256,25	0,001	0,26
2	Cát	m^3	0,551	1,5	0,83
3	Đá	m^3	26,984	1,6	43,17
4	Que hàn	lít		0,001	0,00
5	Thép	kg		0,001	0,00
6	Nước	kg	177,325	0,001	0,18
7	Sơn	lit		0,001	0,00
XIV	**Bể nước**				**14,83**
1	Xi măng	kg	1262,2	0,001	1,26
2	Cát	m^3	2,648	1,5	3,97
3	Đá	m^3	3,526	1,6	5,64
4	Que hàn	lít	3096,6	0,001	3,10
5	Thép	kg	4,64	0,001	0,00
6	Nước	kg	852,87	0,001	0,85
7	Sơn	lit		0,001	0,00
Tổng các hạng mục					**295,42**

Nguyên vật liệu được vận chuyển đến nơi thực hiện dự án bằng ô tô tự đổ 10 tấn, cự ly vận chuyển xa nhất khoảng 20km và được vận chuyển đến chân công trình bởi nhà

cung cấp. Trong quá trình vận chuyển thùng xe được phủ bạt kín để hạn chế bụi và đất cát rơi vãi, ảnh hưởng đến môi trường hai bên đường vận chuyển.

*** Nhiên liệu:**

Nhiên liệu sử dụng chủ yếu là dầu DO sử dụng cho nhiều máy móc, thiết bị. Các nhiên liệu này được được mua từ thị trấn Tân Uyên vận chuyển đến công trường.

Tham khảo từ (Áp theo Thông báo giá VL số: 348/2024/CB-SXD của Sở XD tỉnh Lai Châu ngày 07/03/2024. Vùng: 0) lượng nhiên liệu sử dụng trong suốt quá trình xây dựng dự án để phục vụ cho máy móc, thiết bị thi công và phương tiện vận chuyển được ước tính trong bảng sau:

Bảng 1.6. Bảng dự trù các nguyên, nhiên vật liệu chính của Dự án

STT	Tên vật tư	Đơn vị	Khối lượng	Định mức tiêu hao (lít/ca)	Lượng tiêu hao nhiên liệu (lít)	Tỉ lệ % cũ mới
I	***San nền***				**253,76**	
1	Máy đào 1,25 m^3	ca	0,48	70,94	34,05	Mới 90%
2	Máy ủi 110CV	ca	0,484	65,21307	31,56	Mới 90%
3	Ô tô tự đổ 22T	ca	0,742	127,4369	94,56	Mới 90%
4	Máy lu bánh thép 8,5 T - 9 T	ca	0,84	111,4184	93,59	Mới 90%
II	***Nhà xưởng***				**241,42**	
1	Cần trục ô tô 16T	ca	0,32	4,21	1,35	Mới 90%
2	Cần trục ô tô 30T	ca	0,25	9,73	2,43	Mới 90%
3	Cần trục ô tô 10T	ca	1,41	24,55	34,62	Mới 90%
4	Máy khoan 4,5KW	ca	3,2	62,66	200,51	Mới 90%
5	Máy nén khí 360m^3/h	ca	0,35	7,18	2,51	Mới 90%
III	***Nhà điều hành***				**24,19**	
1	Máy đào 0,8m3	ca	1,56	1	1,56	Mới 90%
2	Cần trục ô tô 16T	ca	0,3	0,01	0,00	Mới 90%
3	Cần trục ô tô 10T	ca	1,06	0,45	0,48	Mới 90%
4	Máy nén khí 360m3/h	ca	0,1	0,03	0,00	Mới 90%
5	Cần trục tháp 25T	ca	0,03	0,11	0,00	Mới 90%
6	Máy đầm đất cầm tay 70kg	ca	3,85	4,36	16,79	Mới 90%
7	Máy khoan 4,5KW	ca	3,24	1,1	3,56	Mới 90%
8	Ô tô tự đổ 7T	ca	1,74	0,93	1,62	Mới 90%
9	Vận thăng 0,8T	ca	0,22	0,77	0,17	Mới 90%

STT	Tên vật tư	Đơn vị	Khối lượng	Định mức tiêu hao (lít/ca)	Lượng tiêu hao nhiên liệu (lít)	Tỉ lệ % cũ mới
10	Vận thăng lồng 3T	ca	0,03	0,11	0,00	Mới 90%
III	***Nhà ở công nhân***				**16,43**	
1	Máy đào 0,8m3	ca	0,52	0,83	0,43	Mới 90%
2	Cần trục tháp 25T	ca	0,03	0,13	0,00	Mới 90%
3	Cần trục ô tô 10T	ca	0,34	0,2	0,07	Mới 90%
4	Máy đầm đất cầm tay 70kg	ca	3,85	3,47	13,36	Mới 90%
5	Ô tô tự đổ 7T	ca	1,74	1,22	2,12	Mới 90%
6	Vận thăng 0,8T	ca	0,22	1,98	0,44	Mới 90%
7	Vận thăng lồng 3T	ca	0,03	0,13	0,00	Mới 90%
IV	***Nhà bảo vệ + barie***				**0,85**	
1	Cần trục tháp 25T	ca	0,02	0,003	0,00	Mới 90%
2	Cần trục ô tô 10T	ca	0,32	0,04	0,01	Mới 90%
3	Vận thăng 0,8T	ca	0,11	0,27	0,03	Mới 90%
4	Vận thăng lồng 3T	ca	0,02	0,003	0,00	Mới 90%
5	Cần trục ô tô 16T	ca	0,32	0,04	0,01	Mới 90%
6	Máy khoan 4,5KW	ca	2,4	0,33	0,79	Mới 90%
7	Máy nén khí 360m3/h	ca	0,25	0,03	0,01	Mới 90%
V	***Nhà để xe***				**3,87**	
1	Cần trục tháp 25T	ca	0,02	0,003	0,00	Mới 90%
2	Cần trục ô tô 10T	ca	1,38	0,15	0,21	Mới 90%
3	Vận thăng 0,8T	ca	0,22	0,25	0,06	Mới 90%
4	Vận thăng lồng 3T	ca	0,02	0,003	0,00	Mới 90%
5	Cần trục ô tô 16T	ca	0,62	0,07	0,04	Mới 90%
6	Máy khoan 4,5KW	ca	5,64	0,63	3,55	Mới 90%
7	Máy nén khí 360m3/h	ca	0,35	0,03	0,01	Mới 90%
VI	***Nhà vệ sinh chung***				**3,66**	
1	Cần trục tháp 25T	ca	0,02	0,003	0,00	Mới 90%
2	Vận thăng 0,8T	ca	0,22	0,25	0,06	Mới 90%
3	Vận thăng lồng 3T	ca	0,02	0,003	0,00	Mới 90%
4	Cần trục ô tô 16T	ca	0,62	0,07	0,04	Mới 90%
5	Máy khoan 4,5KW	ca	5,64	0,63	3,55	Mới 90%

STT	Tên vật tư	Đơn vị	Khối lượng	Định mức tiêu hao (lít/ca)	Lượng tiêu hao nhiên liệu (lít)	Tỉ lệ % cũ mới
6	Máy nén khí 360m3/h	ca	0,35	0,03	0,01	Mới 90%
VII	***Hàng rào thép gai***				**13,52**	
1	Cần trục tháp 10T	ca	0,64	0,35	0,22	Mới 90%
2	Cần trục ô tô 16T	ca	0,64	0,37	0,24	Mới 90%
3	Máy khoan 4,5KW	ca	4,8	2,69	12,91	Mới 90%
4	Máy nén khí 360m3/h	ca	0,5	0,29	0,15	Mới 90%
VIII	***Sân đường nội bộ***				**7,99**	
1	Máy lu bánh thép 10T	ca	0,57	11,29	6,43	Mới 90%
2	Ô tô tưới nước 5m3	ca	0,28	5,54	1,55	Mới 90%
IIX	***Bể nước***				**0,01**	
1	Cần trục tháp 25T	ca	0,02	0,003	0,00	Mới 90%
2	Vận thăng 0,8T	ca	0,11	0,09	0,01	Mới 90%
3	Vận thăng lồng 3T	ca	0,02	0,0008	0,00	Mới 90%
Tổng các hạng mục					**565,70**	

Nguồn: Chủ dự án

I.4.1.2. Điện, nước phục vụ thi công

a. Cung cấp điện phục vụ thi công

Tham khảo Áp theo Thông báo giá VL số: 348/2024/CB-SXD của Sở Xây dựng tỉnh Lai Châu ngày 07/03/2024. Vùng: 0. Điện lượng phục vụ cho máy móc, thiết bị trong suốt quá trình xây dựng dự án được ước tính trong bảng sau:

Bảng 1.7. Ước tính điện lượng sử dụng của một số thiết bị chính

STT	Tên hạng mục	Lượng điện sử dụng (kWh)
1	Nhà xưởng	7939,74
2	Nhà điều hành	202,99
3	Nhà ở công nhân	58,84
4	Nhà bảo vệ + barie	7,79
5	Nhà để xe	18,14
6	Nhà vệ sinh chung	3,32
7	Tường rào xây gạch	1,73
8	Hàng rào thép gai	106,95
9	Rãnh thoát nước chịu lực	60,73

STT	Tên hạng mục	Lượng điện sử dụng (kWh)
10	Kè ao	1,13
11	Sân đường nội bộ	12,87
12	Bể nước	0,55
Tổng		**8.414,77**

Nguồn điện phục vụ dự án được đưa về Trạm biến áp 250KVA - 35 KV của dự án đảm bảo an toàn và đầy đủ trong quá trình sử dụng.

b. Cung cấp nước phục vụ thi công và sinh hoạt

- Nước sinh hoạt

Giai đoạn xây dựng các hạng mục số lượng cán bộ, công nhân thi công tại công trường khoảng 20 người/ngày. Tham khảo QCVN 33:2006 và QCVN 01:2021/BXD cho thấy khối lượng nước cấp cho cán bộ, công nhân dự án như sau:

Cán bộ, công nhân sinh hoạt tại dự án: 100 lít/người/ngày đêm x người = 2.000 lít/ngày đêm, tương đương 2 m^3/ngày đêm.

Nguồn nước phục vụ cho sinh hoạt của công nhân là nguồn nước sạch được mua từ công ty nước sạch để đấu nối từ hệ thống cấp nước chung của xã Mường Khoa.

- Nước sử dụng cho xây dựng: Dựa theo khối lượng thi công và bóc tách từ dự toán của dự án nhu cầu sử dụng nước phục vụ thi công dự án khoảng 13,3m^3. Nguồn nước được mua từ hệ thống nước sạch của xã Mường Khoa.

Bảng 1.8. Ước tính nhu cầu sử dụng nước cho xây dựng

STT	Hạng mục	Đơn vị	Nhu cầu sử dụng nước
1	Nhà xưởng	m^3	1,28
2	Nhà điều hành	m^3	2,64
3	Nhà ở công nhân	m^3	1,98
4	Nhà bảo vệ + barie	m^3	1,81
5	Nhà để xe	m^3	0,38
6	Nhà vệ sinh chung	m^3	1,30
7	Tường rào xây gạch	m^3	0,59
8	Hàng rào thép gai	m^3	0,18
7	Tường rào khung lưới b40	m^3	0,18
8	Rãnh thoát nước chịu lực	m^3	0,47
9	Cổng chính	m^3	1,07
10	Kè ao	m^3	0,40

STT	Hạng mục	Đơn vị	Nhu cầu sử dụng nước
11	Sân đường nội bộ	m^3	0,18
12	Bể nước	m^3	0,85
	Tổng		**13,30**

- Nước phục vụ cho hoạt động phun tưới ẩm để giảm thiểu bụi trong giai đoạn thi công dự án với tần suất 2 lần/ngày vào những ngày nắng nóng: Theo định mức của QCVN 01:2021/BXD, lượng nước cấp cho phun tưới ẩm là 0,4 lít/m^2 ngày đêm. Với tổng diện đất xây dựng của dự án là 21.170 m^2 thì lượng nước cấp tưới ẩm trong 1 ngày vào khoảng 8,46 m^3. Nguồn nước phục vụ cho quá trình phun tưới ẩm được lấy từ mó nước gần khu vực dự án.

c. Thông tin liên lạc

Việc đảm bảo thông tin giữa công trường với bên ngoài do hệ thống thông tin liên lạc của Bưu điện địa phương đảm nhận. Tùy theo nhu cầu thông tin liên lạc từng giai đoạn thi công, các đơn vị ký hợp đồng dịch vụ thông tin với Bưu điện địa phương.

Các đơn vị có yêu cầu thông tin riêng trên công trường sẽ tự trang bị phù hợp với yêu cầu công việc và khả năng của từng đơn vị.

I.4.2. Nguyên liệu, nhiên liệu, vật liệu, phế liệu, điện năng, hóa chất sử dụng, nguồn cung cấp điện, nước trong giai đoạn vận hành dự án

I.4.2.1. Nhu cầu sử dụng nguyên liệu, hoá chất

- Hoạt động sản xuất: Không sử dụng hóa chất cho sản xuất.

- Nguyên liệu, phụ liệu cần thiết cho sản xuất của nhà máy được trình bày trong bảng sau:

Bảng 1.9. Nguyên nhiên liệu, vật liệu, hóa chất sử dụng của dự án giai đoạn hoạt động của dự án

TT	Tên nguyên liệu	Số lượng sử dụng (năm)	Nguồn cung cấp
I	**Nguyên liệu chế biến chè**		
1	Chè búp tươi	6.300 tấn	Vùng nguyên liệu chè của Công ty, và thu mua của người dân trong vùng thực hiện dự án
2	Bao bì, PP, Pe	2,8 tấn	Mua từ Hà Nội
II	**Nhiên liệu và năng lượng**		
1	Điện	120-150kW/tấn sản phẩm	Điện lưới

TT	Tên nguyên liệu	Số lượng sử dụng (năm)	Nguồn cung cấp
2	Than	300-500kg/tấn sản phẩm	Mua trong nước từ các công ty than
3	Nước sinh hoạt	2 m^3/ngày đêm	Nước sạch gần khu vực nhà máy
4	Nước cho chữa cháy		Nước được lấy từ ao của dự án

Nguồn nguyên liệu đầu vào là chè tươi được công ty thu mua từ các hộ gia đình tại huyện Tân Uyên là nguyên liệu tươi đảm bảo chất lượng để đưa trực tiếp vào dây chuyền sản xuất của nhà máy, đảm bảo yêu cầu về bảo vệ môi trường và đảm bảo về phòng chống dịch bệnh; Nhà máy không thực hiện các hoạt động xử lý nguyên liệu đầu vào.

Nguyên liệu đầu vào được nhân viên Công ty kiểm tra tại nơi tập kết, nếu đạt yêu cầu cho sản xuất sẽ nhập liệu. Nguyên liệu không đạt yêu cầu không nhập liệu làm nguyên liệu cho sản xuất tại nhà máy:

- Không có nguồn gốc rõ ràng;

- Các chỉ tiêu cảm quan (màu sắc, mùi, tạp chất,...) không đạt yêu cầu;

Nhà máy không nhập nguyên liệu quá nhiều chỉ nhập nguyên liệu trong ngày vừa đủ cho 1 mẻ sản xuất, nhằm đảm bảo sự ổn định sản xuất của nhà máy và tránh được nguyên liệu tồn kho.

I.4.2.2. Nhu cầu sử dụng nước, điện

*** Nhu cầu về điện:**

- Nguồn điện cho hoạt động của nhà máy chè được lấy từ hệ thống cấp điện huyện Tân Uyên, tỉnh Lai Châu.

- Chủ Dự án sẽ đầu tư 01 TBA 250KVA - 35 KV phục vụ cho hoạt động của nhà máy tận dụng từ giai đoạn xây dựng.

*** Nhu cầu về nước:**

- Nước sinh hoạt: Khi dự án đi vào hoạt động sẽ sử dụng khoảng 30 lao động. Đây là lực lượng lao động thường xuyên phục vụ công tác quản lý, vận hành hệ thống máy móc thiết bị của dự án. Lao động một số là người địa phương có điều kiện ăn ở, sinh hoạt tại gia đình.

Tham khảo QCVN 33:2006 và QCVN 01:2021/BXD, định mức nước cấp sinh hoạt cho 1 người tối thiểu là 100 lít/người/ngàyđêm đối với cán bộ, công nhân sinh hoạt tại dự án. Như vậy, lượng nước dùng cho sinh hoạt, vệ sinh của 20 lao động tại nhà máy vào thời thời điểm nhu cầu lao động lớn nhất vào khoảng 2.000 lít/ngày đêm tương ứng 2 m^3/ngày.đêm. Nguồn nước phục vụ cho sinh hoạt của người lao động là nguồn nước sạch lấy từ hệ thống cung cấp nước sạch của huyện Tân Uyên.

- Tại dự án có bố trí đầy đủ các thiết bị, phương tiện phục vụ PCCC theo quy định. Có 1 bể nước PCCC có diện tích 64 m2 và có bố trí máy bơm nước PCCC, cùng hệ thống ống dẫn nước PCCC. Nước dùng cho hoạt động phòng cháy chữa cháy của Nhà máy được mua từ hệ thống cung cấp nước sạch của huyện gần khu vực nhà máy.

I.4.2.3. Thiết bị, công nghệ phục vụ sản xuất, vận hành nhà máy

Danh mục các loại máy và trang thiết bị chính sử dụng tại xưởng sản xuất của nhà máy gồm có:

- Hộc 32x22x0.55 (02 cái);
- Máy bảo quản chè tươi (02 cái);
- Máy sào chè (02 cái);
- Máy vò chè đen 1x1.4m (6 cái);
- Máy Vò xanh 265 (14 cái);
- Máy sấy Việt Nam (03 cái);
- Máy sao lăn Việt Nam (16 bom hở, 10 bom kín);
- Máy sàng tơi (03 máy);
- Máy tách cộng (01 máy);
- Máy lên men (01 cái);
- Hệ thống băng tải 300x0.6m;
- Hệ thống lưới điện trung thế vào hạ thế.

Bảng 1.10. Danh mục máy móc thiết bị phục vụ cho sản xuất

TT	Nội dung	Hình dạng minh họa
1	Quạt héo cho chè xanh, chè đen, chè CTC - Đường kính vỏ quạt 1,1m rộng 600mm - Động cơ 4/1000vp do Việt Hungri sản xuất - Quạt cấp cho hộc chè CTC: 16 hộc - Quạt cấp cho chè đen OTD: 17 hộc	
2	Lưới dải hộc héo: thép phi 5 ô vuông 50x50 - Kích thước 2mx1,5m - Lưới dải cho hộc héo chè CTC: 5000kg - Lưới dải cho hộc héo chè OTD: 6200kg	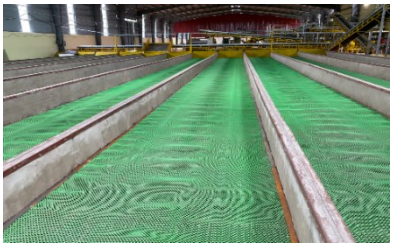

3	**Máy thu chè héo:** - Kích thươc dài 2,2m rộng 600, có bánh xe di chuyển - Động cơ 2,2kw liền số qua sử dụng.	
4	**Máy đảo chè héo:** - Kích thước dài 2,2m rộng 1,5m cao 800 - Động cơ liền số 2,2kw, động cơ di chuyển 0,75kw qua sử dụng.	
5	Hệ thống nâng chuyển máy đảo chè sang hộc bảo quản chè bên cạnh, I đúc tời điện di chuyển cho 12 hộc tầng 1. CTC.	
6	**Lò héo cho 21 hộc:** - Đường kính 2,4m cao 5m xilanh buông đốt dày 18 ly thép chịu nhiệt, quạt hút khói 3kw/ 1500vp do Việt Nam Hungri sản xuất và ống khói bằng inox.	
7	**Lò héo cho 12 hộc:** - Đường kính 2m cao 4m xilanh buông đốt dày 18 ly thép chịu nhiệt, quạt hút khói và ống khói bằng inox	
8	**Quạt hút héo:** - Quạt 11kw phuly kéo rời, gối bi côn rút, có cánh quạt làm mát gối bi, động cơ mới 100% do Việt Nam sản xuất.	

9	**Máy vò kiểu Srialanka:** Đường kính mâm 2m, mâm mặt gỗ nghiến gân inox, máy 2 hộp số cấp độ, động cơ 11kw/1500 vp	
10	**Máy lên men liên tục:** - Máy lên men kiểu xích vỉ, máy dùng xích T55 chốt phi 14,5 vỉ inox 430 lợp ngói, có đảo chè liên tục trong quá trình lên men - Máy thay đổi tốc độ bằng biến tần - Máy dài 16,5m rộng 2,2m cao 1,5m, máy thay đổi được tốc độ, có hệ thống phun ẩm vào từng modul	
11	**Máy sấy S1500:** - Xich T55 kiểu Liên xô, máy rộng 2,2m dài 14m cao 2,7m. - Có 5 tầng vỉ tương đương 10 mặt sấy và 01 tầng quét, động cơ gạt chè động cơ liền số - Máy thay đổi tốc độ bằng biến tần - Quạt hút máy sấy 15kw/1500 ngồi dưới gối bi 2 bên, bi côn rút - Các cửa xung quanh máy được bọc bảo ôn và có cửa kính quan sát trong khi sấy chè	
12	**Lò đốt cho máy sấy S1500:** - Đường kính buồng đốt 2,7m dày 20ly, côn dày 20ly - Phần gia nhiệt bằng ống thép đúc Ø60 dày 5,5ly - Quạt hút khói inox 4kw/1500vp, ống khói inox	

13	**Máy sàng rung sau sấy:** để phân loại chè ngay sau sấy: máy dài 4m rộng 1,1m cao 1,5m, động cơ 1,1/1000vp, có bụng sàng chứa chè	
14	**Băng tải đón chè từ máy thu chè ra: (băng tải đảo chiều đoạn 1 cho hộc 1 2 3): cho chè CTC và chè OTD** - Xích T55 tuýp lồng dài 840 mm bạt pvc rộng 800 mm, be gỗ lệch - Động cơ 3kw rời số	
15	**Băng tải trung gian đón chè đảo chiều đoạn 1 và đoạn 2 để đi làm chè CTC và OTD** - Xích T55 vỉ lợp ngói dài 840 mm băng inox - Động cơ 1,5kw liền số qua sừ dụng	
16	**Băng tải đưa bao chè từ oto lên tầng 2 để vào băng tải đảo chiều vào các hộc bảo quản dài 10,5m** - Xích T55 kiểu Liên xô, túp lồng dài 630mm có gầu - Động cơ liền số qua sử dụng 1,5kw	
17	**Băng tải đón bao chè từ băng tải lên bao lên dài 20,5m (đoạn 1, đoạn 2)** - Xích T55 tuyp lồng dài 630mm - Động cơ 2,2 kw/ 1500vp rời số	
18	**Băng tải trung gian để đưa chè vò lần 1 vào băng tải đảo chiều xuống vò lần 2:** - Xích T55 kiểu Liên xô - Vỉ lợp ngói dài 730mm - Động cơ 1,5kw liền số qua sử dụng	

19	**Băng tải đón chè sau sấy ra:** - Xích T55 kiểu Liên xô - Vỉ lợp ngói dài 730mm - Động cơ 1,1kw liền số qua sử dụng	

I.5. Các thông tin khác liên quan đến dự án đầu tư

I.5.1. Biện pháp tổ chức, thi công

I.5.1.1. Công tác chuẩn bị chính trước khi thi công dự án

- Bố trí lán trại.

- Bố trí bãi tập kết vật liệu.

- Tập kết thiết bị, máy móc, nhân lực.

- Liên hệ với chính quyền địa phương nơi đơn vị thi công đóng quân trên địa bàn để đăng ký tạm trú tạm vắng quân số thi công và cam kết bảo đảm an ninh trật tự với chính quyền địa phương.

- Lắp dựng biển báo công trình, công trường, biển báo thi công.

I.5.1.2. Khối lượng thi công xây dựng thực hiện dự án

- Xây dựng hệ thống đường giao thông nội bộ liên hoàn cho toàn khu vực nằm trong quy hoạch của dự án.

- Xây dựng hệ thống xưởng sản xuất, nhà điều hành, nhà vệ sinh, nhà bảo vệ…

- Xây dựng hệ thống cung cấp nước, hệ thống điện, hệ thống phòng cháy chữa cháy.

- Xây dựng hàng rào bảo vệ xung quanh dự án.

I.5.1.3. Giải pháp xây dựng

a. Giải pháp về mặt bằng xây dựng

- Các hạng mục công trình được xây dựng theo nguyên tắc: Tổng thể mặt bằng bố trí xây dựng hợp lý, có sự liên hệ giữa công trình xây dựng và các công trình xây dựng sau này, phù hợp với cảnh quan khu vực xung quanh.

- Hiện trạng dự án nằm cách xa khu dân cư vì vậy trước khi thi công cần phải xem xét, kiểm tra để đảm bảo thuận tiện cho các yêu cầu về cấp thoát nước, cấp điện:

+ Nguồn điện phục vụ dự án được đấu nối về Trạm biến áp 250KVA-35KV của dự án để phục vụ cho thi công và sử dụng lâu dài cho Nhà máy sau khi công trình hoàn thành và đưa vào sử dụng.

+ Nước phục vị sinh hoạt, Nước phục vụ thi công được lấy từ mó nước gần khu vực dự án thông qua hệ thống máy bơm và đường ống nước đưa về nơi tiêu thụ, để phục vụ cho sinh hoạt, cho thi công và sử dụng lâu dài cho Nhà máy sau khi công trình hoàn

thành và đưa vào sử dụng.

- Tổ chức bố trí các hạng mục phụ trợ phục vụ thi công: Để thuận lợi cho công tác xây dựng sẽ bố trí nhà ở công nhân, nhà vệ sinh, kho lưu trữ tạm chất thải nguy hại, kho bãi để vật tư, thiết bị phục vụ thi công cho công trình tại chỗ, cụ thể:

**** Khu nhà xưởng chế biến*:**

- Toàn bộ hợp phần sản xuất trong Khu nhà xưởng sẽ được thiết kế hợp lý theo đúng quy trình sản xuất chè.

- Diện tích xây dựng khoảng 3.330 m^2

- Xưởng sản xuất sẽ được dựng trên khu đất rộng rãi và toàn bộ được che bằng Khung nhà thép tiền chế được thiết kế chắc chắn, đảm bảo an toàn phục vụ tốt cho hoạt động sản xuất.

- Nhà sử dụng hệ móng đơn BTCT, móng được liên kết với nhau bởi giằng móng KT 220x300mm.

- Tường gạch bao xung quanh.

- Cột nhà sử dụng thép hình, cột thép liên kết với móng bằng các bu lông đặt sẵn trong khi thi công móng. Vì kèo, xà gồ bằng sắt hộp theo kiểu bán mái sang hai bên. Mái lợp tôn. Nền đổ bê tông XM mác 200 dầy 150mm.

**** Khu bán mái nhà phụ trợ*:**

Diện tích xây dựng khoảng 1873 m^2. Vì kèo, xà gồ bằng sắt hộp theo kiểu bán mái sang hai bên. Mái lợn tôn. Nền đổ bê tông XM mác 200 dầy 100mm.

**** Khu nhà điều hành, bếp ăn, nhà ở CBNV*:**

Diện tích xây dựng khoảng 580 m^2: Móng, tường xây gạch xi măng cốt liệu từ mạt đá, vữa xi măng M50, kết hợp dầm giằng móng và tường, Vì kèo, xà gồ bằng sắt hộp mạ kẽm, mái lợp tôn mạ màu. Nền láng VXM hoặc lát gạch hoa. Bố trí hệ thống cấp điện, thoát nước mái đầy đủ.

**** Nhà bảo vệ:***

- Diện tích xây dựng khoảng 9m^2.

- Nhà cấp IV - 01 tầng, kích thước (3,0x3,0)m. Kết cấu móng bằng xây gạch, tường xây gạch, sàn mái, sênô BTCT; mái lợp tôn; nền lát gạch liên doanh, hệ thống cấp điện, hệ thống chống sét bố trí đầy đủ.

**** Nhà vệ sinh:***

- Diện tích xây dựng khoảng 70m^2.

- Nhà cấp IV - 01 tầng. Kết cấu móng đơn bê tông cốt thép, tường xây gạch, cột, sàn mái, sênô BTCT; mái lợp tôn; nền lát gạch liên doanh, hệ thống cấp điện, hệ thống chống sét bố trí đầy đủ.

**** Nhà để xe:***

- Diện tích xây dựng khoảng 127m^2.

- Kết cấu móng đơn bê tông cốt thép. Cột thép ống phi 100, xà gồ thép U80x40x3. Mái lợp tôn dày 0,35mm. Nền đổ bê tông M150.

**** Bể nước:***

- Bể nước 30m^3: Diện tích đất dự kiến xây dựng S = 64 m^2.

- Bê tông tấm đan đáy bể và nắp bể dùng bê tông mác 200# đá, 1x2cm.

- Tường bể xây gạch chỉ VXM75#. Đáy bể và sân láng không đánh màu dày 3cm VXM M75#. Tường chát VXM M75 dày 15.

**** Công trình phụ trợ, hệ thống cấp thoát nước, sân đường nội bộ*:**

- Sân bê tông: S = 4.624 m^2, dưới lót cát tạo phẳng dày 5cm, trên đổ bê tông M250# dày 7cm.

- Đường nội bộ: S = 2.542 m^2, dưới lót cát tạo phẳng dày 5cm, trên đổ bê tông M250# dày 18cm.

- Mương thủy lợi xây bằng gạch trát xi măng; cống qua đường đổ bê tông cốt thép D1000mm.

- Hệ thống thoát nước mặt, nước sản xuất được xây bằng gạch, trát xi măng có lắp bê tông đậy kín, có xây bể lọc, lắng trước khi thoát ra ngoài.

- Cổng, hàng rào bảo vệ được xây dựng kiên cố xung quanh toàn bộ khu đất của nhà máy.

- Hệ thống điện: Nhu cầu tiêu dùng điện của Nhà máy để cung cấp cho sản xuất và sinh hoạt. Công ty sẽ ký hợp đồng cung cấp điện với cơ quản quản lý điện lực địa phương đảm bảo nhu cầu sản xuất và sinh hoạt với công suất khoảng gần 200 Kw/ngày. Ngoài ra để đảm bảo nguồn điện cung cấp không bị gián đoạn, Công ty sẽ dây dựng trạm biến áp 250KVA - 35 KV đảm bảo nguồn điện sản xuất luôn ổn định.

- Nguồn cung cấp nước: Nước phục vụ cho hoạt động của dự án công ty sẽ ký kết hợp đồng với công ty nước sạch đê đấu nối từ hệ thống cấp nước chung của xã Mường Khoa.

+ Lắp dựng 01 nhà kho lưu trữ tạm chất thải nguy hại. Vị trí gần khu vực thi công nhà kho diện tích 10m^2 có dạng kết cấu tường và mái bằng tôn, nền tráng vữa chống thấm nước. Kết thúc thi công sẽ thuê đơn vị có chức năng để vận chuyển, xử lý các loại CTNH theo đúng quy định. Thùng chứa và nhà kho được tận dụng phục vụ giai đoạn vận hành.

+ Bãi chứa vật liệu rời như cát, đá,… là dạng bãi hở không có mái che, nền đất đầm chặt được rải đá xô bồ dày 30cm. Diện tích 200m^2 được bố trí tại trung tâm khu

giữa hạng mục nhà điều hành kết hợp nhà ở cho người lao động và nhà kho nguyên liệu tạo điều kiện thuận lợi cho việc tập kết, vận chuyển, xuất nhập, giảm khoảng cách tối đa việc đưa vật liệu vào sử dụng trên công trình.

+ Bố trí hệ thống rãnh đất kích thước LxBxH = 0,6mx0,6mx0,6m (độ dốc 2%) để thu toàn bộ nước mưa trên mặt bằng diện tích dự án. Tại những chỗ ngoặt trên rãnh thoát nước bố trí các hố lắng cặn kích thước LxBxH = 1,5mx1,5mx1,5m trước khi chảy vào môi trường tiếp nhận là sông Nậm Mu tại vị trí phía Nam dự án. Trong giai đoạn vận hành, rãnh thu nước và hố lắng này sẽ được cải tạo lại.

+ Khối lượng làm việc của máy móc, thiết bị không lớn, một số loại chỉ được sử dụng trong vài ngày, nên nhiên liệu xây dựng được sử dụng theo tiêu chí "dùng đến đâu, mua đến đó" do đó dự án không bố trí kho chứa nguyên liệu nhằm giảm sự hao hụt nhiên liệu do thời tiết, do mất cắp, giảm ô nhiễm đến môi trường.

b. Giải pháp về vật liệu xây dựng

- Xi măng PC30.
- Đá dăm các loại dùng đá xây đảm bảo chất lượng.
- Các cấu kiện chịu lực đều được đổ tại chỗ.
- Gạch xây: dùng gạch chỉ không nung.
- Thép tròn D <=10 mm cho cốt thép không chịu lực chính.
- Thép hình cho cốt thép chịu lực chính.
- Cát xây dùng cát.
- Cát đổ bê tông dùng cát vàng.

I.5.1.4. Quy trình xây dựng

Quy trình xây dựng dự án sẽ bao gồm các công đoạn và được tóm tắt qua sơ đồ khối sau:

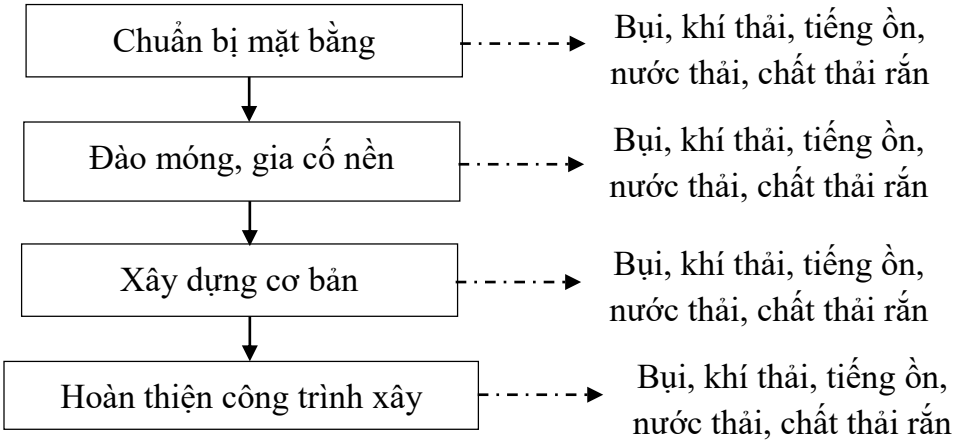

Hình 1. 4. Sơ đồ quá trình xât dựng dự án

**** Chuẩn bị mặt bằng***

- Chuẩn bị mặt bằng bao gồm công tác giao nhận, vệ sinh mặt bằng khu đất chuẩn bị xây dựng Dự án; Xác định góc, xác định cao trình chuẩn cho các công trình xây dựng; San lấp mặt bằng khu đất xây dựng Dự án.

- Giải pháp thiết kế san nền:

+ Khu đất san nền giới hạn trong các mốc có diện tích 2,117ha.

+ Công tác định vị thi công trên thực địa được thực hiện bằng máy toàn đạc điện tử kết hợp với thước thép để xác định và dùng cọc tre đóng xuống nền hiện trạng để đánh dấu các vị trí. Trước khi triển khai thi công nhà thầu đo đạc mặt bằng hiện trạng theo như trong thiết kế.

Sau khi san gạt mặt bằng xong đơn vị thi công sẽ bố trí các hạng mục sau:

+ Dựng lán trại phục vụ chỉ huy xây dựng dự án.

+ Bố trí diện tích tập kết nguyên phục vụ thi công.

+ Bố trí nhà vệ sinh.

**** Đào móng gia cố nền***

Đào móng gia cố nền chuẩn bị cho xây dựng các hạng mục công trình chính là Nhà điều hành kết hợp nhà ở cho người lao động, Nhà xưởng sản xuất chính, Nhà kho nguyên liệu, nhà để xe, nhà bảo vệ. Biện pháp thi công đào móng là dùng máy đào 0,8m^3 để đào đường vào nhà máy và đào bằng thủ công móng nhà Nhà điều hành kết hợp nhà ở cho người lao động.

Dự án không phải vận chuyển đất bên ngoài vào và cũng không vận chuyển từ dự án ra ngoài, quá trình đào đắp chỉ thực hiện trong nội bộ dự án.

**** Giai đoạn xây dựng cơ bản***

Thực hiện các hoạt động như xây móng, đổ bêtông trụ, xây tường, lắp đặt khung kèo,... Trong giai đoạn này sẽ có các hoạt động như phối trộn vật liệu, các quá trình cắt gò, hàn chi tiết kim loại... Các loại nguyên liệu sử dụng cho quá trình này gồm có xi măng, cát, gạch, đá, và sắt thép. Công đoạn này sẽ sử dụng máy đầm, máy trộn bêtông, máy trộn vữa, máy cắt, máy hàn, cần trục,...

+ Công tác bê tông: Biện pháp thi công ván khuôn dùng ván khuôn gỗ thép kết hợp. Với khối lượng nhỏ, bê tông được trộn bằng máy trộn thủ công tại công trường.

+ Công tác cốt thép: Biện pháp thi công cốt thép được gia công tại hiện trường, phần thép vụn được thu gom thanh lý phế liệu.

+ Công tác lắp dựng kết cấu thép: Các kết cấu thép như cột, kèo, xà gỗ được đặt hàng gia công thiết kế, kể cả sơn phủ tại dự án kết cấu thép, sau đó vận chuyển đến hiện trường để lắp dựng. Sử dụng cần trục tự hành để lắp dựng. Quá trình thi công tuân thủ

các quy định an toàn về yêu cầu lắp, an toàn sử dụng điện.

+ Công tác xây gạch và tô trát: Các cấu kiện tường, vách gạch được xây bằng thủ công mỗi lần được xây cao không quá 1,5m. Tại các vị trí trên 2m kể cả từ mặt sàn, sử dụng giàn giáo để chứa gạch và vữa trong khi tô. Gạch xây bao gồm gạch ống cho tường nhà, gạch thẻ cho bể nước và gạch block cho tường rào.

**** Quá trình hoàn thiện công trình***

Bao gồm:

- Sơn tường công trình, sơn kèo, lắp đặt hệ thống cấp thoát nước, hệ thống cấp điện, hệ thống thông gió.

Đắp đặt dây truyền sản xuất, đường giao thông nội bộ, trồng cây xanh, thảm cỏ... và quá trình thu gom các chất thải, quét dọn mặt bằng.

I.5.1.5. Công tác kiểm tra, giám sát và bàn giao công trình

+ Trong quá trình thi công xây dựng dự án Chủ dự án sẽ tự giám sát hằng ngày và đôn đốc tiến độ, kiểm tra chất lượng công trình.

+ Sau khi hoàn thành giai đoạn xây dựng, chủ đầu tư, đơn vị thi công sẽ tiến hành nghiệm thu và bàn giao công trình. Công tác lắp đặt thiết bị sẽ được tiến hành và đưa vào vận hành.

I.5.2. Tổng hợp khối lượng đào đắp các hạng mục công trình

Tổng lượng đất, đá đào là 3.9459,59 m^3, dự án tận dụng khối lượng đất đá khoảng 3.923,44 m^3. Vậy khối lượng đổ thải khoảng 236,14 m^3.

I.5.3. Tổ chức quản lý của dự án

Tổ chức quản lý và thực hiện dự án được thể hiện tại hình sau:

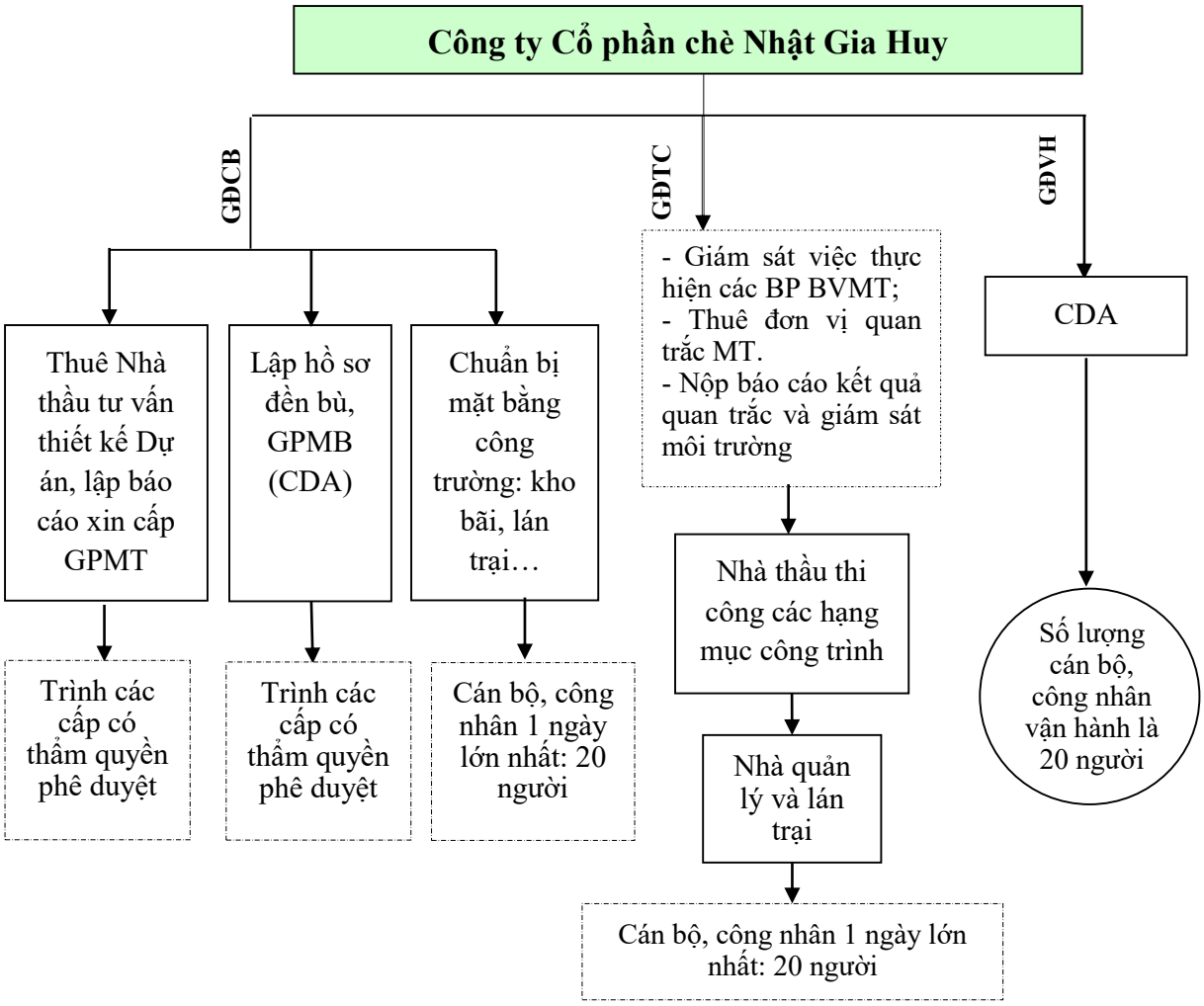

Hình 1.5. Sơ đồ tổ chức bộ máy quản lý, sản xuất của công ty

Nhu cầu công nhân của Dự án trong các giai đoạn thực hiện trong bảng sau:

Bảng 1.11. Nhu cầu công nhân trên công trường một ngày lớn nhất

TT	Khu vực công trình	Đơn vị	Số công nhân một ngày lớn nhất
1	Giai đoạn thi công xây dựng	Người	20
2	Giai đoạn vận hành	Người	20

Nguồn: Thuyết minh chung_Hồ sơ NCKT của Dự án

- Giai đoạn thi công xây dựng: Vào thời kỳ cao điểm, số lượng người thi công trên công trường có thể tối đa là 20 người, giai đoạn triển khai xây dựng khoảng 10 người, thi công các hạng mục xây dựng, 10 người lắp đặt dây truyền thiết bị sản xuất chè (trong đó: 01 người phụ trách về vấn đề an toàn lao động, 01 người phụ trách về vấn đề môi trường, còn lại là các cán bộ kỹ thuật và công nhân xây dựng).

- Giai đoạn vận hành: Số lượng CBCNV làm việc tại nhà máy chè là 20 người, lao động gián tiếp 10 người (01 giám đốc điều hành; 02 Phó giám đốc phụ trách; 01 kế

toán; 01 bảo vệ; 05 kỹ sư cơ khí, kỹ sư nông nghiệp, chế biến), lao động trực tiếp 10 công nhân kỹ thuật lành nghề có trình độ cao đẳng, trung cấp có chuyên môn về kỹ thuật, sản xuất chè. Trong trường hợp xảy ra sự cố, các nhân sự vận hành nhà máy dưới dự điều động của Giám đốc nhà máy sẽ đồng thời tham gia bảo vệ môi trường.

I.5.4. Tiến độ thực hiện dự án

Tiến độ thực hiện dự án là 01 năm (không bao gồm thời gian chuẩn bị) như sau:

- Thời gian thi công dự kiến: 01 năm.

- Tiến hành các công tác chuẩn bị: Năm 2020.

- Khởi công công trình: Quý I/2024.

- Đưa nhà máy vào khai thác, hoạt động: Cuối Quý IV/2024.

I.5.5. Tổng mức đầu tư

Tổng vốn đầu tư của dự án là: **48.000.000.000 VNĐ** *(bốn mươi tám tỷ đồng)*, trong đó:

- Vốn cố định: 46.500.000.000 đồng.

- Vốn lưu động: 1.500.000.000 đồng.

Cụ thể như sau:

Bảng 1.12. Tổng mức đầu tư của Dự án

STT	Nội dung	Tổng vốn (VNĐ)
I	**Tổng vốn cố định**	**46.500.000.000**
1	Chi xây dựng công trình	21.380.440.000
2	Chi mua sắm trang thiết bị	20.000.000.000
3	Chi phí tư vấn, thiết kế và quản lý	3.556.584.884
4	Chi phí dự phòng	1.562.975.116
II	**Tổng vốn lưu động**	**1.500.000.000**
1	Nguyên vật liệu	1.000.000.000
2	Chi phí bao bì quảng cáo	300.000.000
3	Các chi phí khác	200.000.000
	Tổng cộng	**48.000.000.000**

Nguồn: Thuyết minh chung_Hồ sơ NCKT của Dự án

Phương án sử dụng, giải ngân vốn để thực hiện dự án: vốn tự có của doanh nghiệp là 20%, vốn vay là 80%. Số vốn này sẽ được bố trí, giải ngân trong quá trình xây dựng và nghiệm thu hạng mục công trình không làm ảnh hưởng đến tiến độ xây dựng của dự

án. Cụ thể như sau:

- Vốn tự có: 9.600.000.000 đồng;
- Vốn vay ngân hàng: 38.400.000.000 đồng.

CHƯƠNG II
SỰ PHÙ HỢP CỦA DỰ ÁN ĐẦU TƯ VỚI QUY HOẠCH, KHẢ NĂNG CHỊU TẢI CỦA MÔI TRƯỜNG

II.1. Sự phù hợp của dự án đầu tư với quy hoạch bảo vệ môi trường quốc gia, quy hoạch tỉnh, phân vùng môi trường

II.1.1. Sự phù hợp của dự án đầu tư với quy hoạch bảo vệ môi trường quốc gia

Tại thời điểm lập Báo cáo đề xuất cấp Giấy phép môi trường Dự án Ứng dụng công nghệ tự động hóa trong quá trình sản xuất, chế biến chè xanh sao lăn chất lượng cao tháng 8/2024, quy hoạch bảo vệ môi trường quốc gia chưa được ban hành.

Theo Quyết định 274/QĐ-TTg của Thủ tướng chính phủ ban hành ngày 18/02/2020 về việc Phê duyệt nhiệm vụ lập Tại thời điểm lập Báo cáo đề xuất cấp Giấy phép môi trường Dự án Ứng dụng công nghệ tự động hóa trong quá trình sản xuất, chế biến chè xanh sao lăn chất lượng cao vào tháng 8/2024, quy hoạch bảo vệ môi trường quốc gia chưa được ban hành.

Theo Quyết định 274/QĐ-TTg của Thủ tướng chính phủ ban hành ngày 18/02/2020 về việc Phê duyệt nhiệm vụ lập quy hoạch bảo vệ môi trường thời kỳ 2021 - 2030, tầm nhìn đến năm 2050 thì mục tiêu quy hoạch bảo vệ môi trường quốc gia:

+ Về mục tiêu tổng quát và tầm nhìn: phải xác định được các mục tiêu cơ bản, có tính chất chủ đạo, xuyên suốt nhằm sử dụng hợp lý tài nguyên, kiểm soát nguồn ô nhiễm, quản lý chất thải, quản lý chất lượng môi trường, bảo tồn thiên nhiên và đa dạng sinh học, chủ động ứng phó với biến đổi khí hậu, hình thành các điều kiện cơ bản cho nền kinh tế xanh, ít chất thải, cacbon thấp và phát triển bền vững đất nước.

+ Về mục tiêu cụ thể: định lượng được các mục tiêu cụ thể về xác lập vùng bảo vệ nghiêm ngặt và vùng hạn chế phát thải; thiết lập các khu bảo vệ, bảo tồn thiên nhiên và đa dạng sinh học; hình thành các khu quản lý chất thải rắn, nguy hại tập trung; thiết lập mạng lưới quan trắc và cảnh báo về chất lượng môi trường trên phạm vi cả nước cho giai đoạn 2021 - 2030 và tầm nhìn 2050.

Căn cứ theo Điều 22 Nghị định số 08/2022/NĐ-CP của Chính phủ về phân vùng môi trường, Dự án không thuộc đối tượng vùng bảo vệ nghiêm ngặt, vùng hạn chế phát thải.

Dự án Ứng dụng công nghệ tự động hoá trong quá trình sản xuất, chế biến chè xanh sao lăn chất lượng cao phù hợp với mục tiêu của quy hoạch bảo vệ môi trường thời kỳ 2021 - 2030, tầm nhìn đến năm 2050.

II.1.2. Sự phù hợp của dự án đầu tư với quy hoạch tỉnh Lai Châu

Theo Quyết định 1585/QĐ-TTg của Thủ tướng chính phủ ban hành ngày 07/12/2023 về việc Phê duyệt Quy hoạch tỉnh Lai Châu thời kỳ 2021 - 2030, tầm nhìn đến năm 2050 thì mục tiêu và tầm nhìn như sau:

+ Về mục tiêu phát triển đến năm 2030: Nắm bắt và khai thác hiệu quả các cơ hội, nguồn lực bên trong và bên ngoài để đẩy nhanh tốc độ tăng trưởng kinh tế, xây dựng Lai Châu phát triển xanh, nhanh, bền vững và toàn diện trên tất cả các mặt kinh tế - xã hội, an ninh - quốc phòng. Đến năm 2030, phấn đấu đưa Lai Châu trở thành tỉnh phát triển trung bình của vùng trung du và miền núi phía Bắc.

+ Tầm nhìn đến năm 2050: Lai Châu là tỉnh phát triển xanh, bền vững, văn minh, giàu bản sắc văn hoá, phát triển toàn diện; kết cấu hạ tầng nông thôn được hiện đại hóa, đạt đầy đủ các tiêu chí của nông thôn mới. Bảo vệ vững chắc chủ quyền biên giới quốc gia, giữ vững an ninh chính trị, bảo đảm trật tự, an toàn xã hội. Phấn đấu đưa Lai Châu trở thành tỉnh có kinh tế, xã hội trên mức trung bình của cả nước.

Dự án Ứng dụng công nghệ tự động hoá trong quá trình sản xuất, chế biến chè xanh sao lăn chất lượng cao được Uỷ ban nhân dân tỉnh Lai Châu phê duyệt chủ trương đầu tư tại quyết định số 13/QĐ-UBND ngày 08/01/2020 và quyết định chấp thuận điều chỉnh chủ trương đầu tư tại quyết định số 2312/QĐ-UBND ngày 22/12/2023.

Như vậy, Dự án phù hợp với Quy hoạch tỉnh Lai Châu.

II.1.3. Sự phù hợp của dự án với quy hoạch, kế hoạch sử dụng đất

Diện tích thực tế sử dụng đất của Dự án là 21.170 m^2. Chủ dự án đã có biên bản làm việc về việc thoả thuận sử dụng địa điểm để thực hiện dự án với các hộ gia đình có đất bị ảnh hưởng ngày 10/10/2023.

Dự án nằm trong quy hoạch sử dụng đất thời kỳ 2021-2030 và kế hoạch sử dụng đất năm 2023 của huyện Tân Uyên, tỉnh Lai Châu tại Quyết định số 631/QĐ-UBND ngày 06/6/2021 và số 2982/QĐ-UBND ngày 30/12/2022 của Ủy ban nhân dân tỉnh Lai Châu (được quy hoạch sử dụng vào mục đích đất cơ sở sản xuất phi nông nghiệp).

Chủ dự án đã được UBND tỉnh Lai Châu chấp thuận nhận chuyển nhượng, nhận góp vốn, thuê quyền sử dụng đất nông nghiệp để thực hiện dự án đầu tư phi nông nghiệp tại quyết định số 3840/UBND-KTN ngày 06/10/2023.

II.1.4. Sự phù hợp của dự án với quy hoạch phát triển kinh tế xã hội

Địa điểm thực hiện dự án "Ứng dụng công nghệ tự động hóa trong quá trình sản xuất, chế biến chè xanh sao lăn chất lượng cao" tại xã Mường Khoa, huyện Tân Uyên, tỉnh Lai Châu phù hợp với quy hoạch phát triển của UBND tỉnh Lai Châu theo Quyết định số 1219/QĐ-UBND ngày 21/9/2016 v/v điều chỉnh, bổ sung một số nội dung tại Quyết định số 1019/QĐ-UBND ngày 29/8/2014 của UBND tỉnh Lai Châu về việc phê duyệt Đề án phát triển vùng chè tập trung chất lượng cao giai đoạn 2015-2020 trên địa bàn tỉnh Lai Châu. Dự án triển khai thực hiện sẽ tạo điều kiện thúc đẩy phát triển kinh tế xã hội, giải quyết công ăn việc làm, từng bước cải thiện và nâng cao đời sống cửa người dân địa phương nói riêng và tỉnh Lai Châu nói chung, cũng như phù hợp với quy hoạch phát triển của tỉnh.

Dự án đã đề ra được các nội dung yêu cầu, đặc trưng và định hướng phát triển lâu dài, bền vững trong khu vực dự án.

Như vậy, Dự án Ứng dụng công nghệ tự động hóa trong quá trình sản xuất, chế biến chè xanh sao lăn chất lượng cao phù hợp với quy hoạch phát triển kinh tế - xã hội tỉnh Lai Châu.

II.2. Sự phù hợp của dự án đầu tư đối với khả năng chịu tải của môi trường

a. Đối với môi trường nước mặt

*** Đặc trưng sông Nậm Mu**

Sông Nậm Mu là suối nhánh cấp 1 của sông Đà, nằm ở huyện Tân Uyên tỉnh Lai Châu, Việt Nam. Sông Nậm Mu dài 181 km, diện tích lưu vực 3.433 km^2.

*** Mục đích sử dụng nước trên sông Nậm Mu**

Theo Quyết định số 50/QĐ-TTg ngày 06/02/2023 của Thủ tướng Chính phủ phê duyệt quy hoạch tổng hợp lưu vực sông Hồng – Thái Bình thời kỳ 2021-2030, tầm nhìn đến năm 2050 và Quyết định số 1585/QĐ-TTg ngày 7/12/2023 phê duyệt Quy hoạch tỉnh Lai Châu thời kỳ 2021 - 2030, tầm nhìn đến năm 2050, sông Nậm Mu không có chức năng dùng cho cấp nước sinh hoạt.

Như vậy, việc phát triển kinh tế - xã hội của khu vực không gây ảnh hưởng tới nguồn nước khai thác sử dụng trên lưu vực sông Nậm Mu. Việc triển khai dự án không ảnh hưởng đến việc khai thác sử dụng trên lưu vực sông Nậm Mu.

*** Chất lượng môi trường nước sông Nậm Mu**

Trong quá trình lập báo cáo Đề xuất cấp Giấy phép môi trường, Công ty đã tiến hành lấy mẫu quan trắc môi trường nước mặt sông Nậm Mu, các vị trí thực hiện quan trắc chất lượng môi trường nước mặt tại các vị trí thượng lưu gần khu vực dự án.

Theo kết quả phân tích chất lượng nước mặt cho thấy các chỉ tiêu phân tích tại thời điểm khảo sát lập Báo cáo đề xuất cấp Giấy phép môi trường đều nằm trong ngưỡng giới hạn cho phép của QCVN 08:2023/BTNMT Quy chuẩn kỹ thuật quốc gia về chất lượng nước mặt, bảng 1.

Bảng 2. 1. Kết quả phân tích chất lượng nước sông Nậm Mu tại khu vực Dự án

TT	Thông số	Đơn vị	Kết quả phân tích	Phương pháp thử nghiệm	QCVN 08:2023/ BTNMT (Bảng 1)
			NM		
1	pH*	-	6,90	TCVN 6492:2011	**6,0-8,5**
2	Tổng chất rắn lơ lửng (TSS)	mg/L	12,67	TCVN 6625:2000	**≤ 25 (2A)**
3	Nhu cầu ôxy sinh hóa (BOD_5)	mg/L	5,57	TCVN 6001-1:2008	**≤ 6 (2B)**
4	Nhu cầu ôxy hóa học	mg/L	9,20	SMEWW 5520C:2017	**≤ 10 (2A)**

	(COD)				
5	Oxy hoà tan (DO)*	mg/L	5,17	TCVN 7325:2016	**≥ 6,0 (2A)**
6	Amoni (NH_4^+)	mg/L	KPH	TCVN 6179-1:1996	**0,3**
7	Nitrat (NO_3^-)	mg/L	KPH	TCVN 6180:1996	**-**
8	Photphat (PO_4^{3-})	mg/L	0,06	TCVN 6202:2008	**-**
9	Coliform	MPN/ 100mL	14,67	SMEWW 9221B:2017	**≤ 1.000 (2A)**

*** Đánh giá khả năng chịu tải của sông Nậm Mu**

Để đánh giá khả năng tiếp nhận nước thải sau xử lý ra sông Nậm Mu đoạn sau nhà máy chè có phát sinh nước thải, Báo cáo áp dụng thông tư 76/2017/TT-BTNMT ngày 29/12/2017 của Bộ Tài nguyên và Môi trường về Quy định đánh giá khả năng tiếp nhận nước thải, sức chịu tải của nguồn nước sông, hồ và thông tư số 02/2022/TT-BTNMT ngày 10/01/2022 của Bộ Tài nguyên và Môi trường.

❖ *Phương pháp đánh giá:*

Qua điều tra thực tế, đoạn sông Nậm Mu có tiếp nhận trực tiếp nước thải sau xử lý của Dự án. Vì vậy áp dụng phương pháp đánh giá gián tiếp để đánh giá khả năng tiếp nhận nước thải, sức chịu tải của nguồn nước suối.

Phương pháp đánh giá gián tiếp: đánh giá khả năng tiếp nhận nước thải, sức chịu tải của sông suối được thực hiện trên cơ sở giới hạn tối đa của từng thông số đánh giá theo quy chuẩn kỹ thuật về chất lượng nước mặt, lưu lượng, kết quả phân tích chất lượng nguồn nước sông suối, lưu lượng và kết quả phân tích của các nguồn nước thải xả vào đoạn suối.

Đánh giá khả năng tiếp nhận nước thải sức chịu tải của sông theo phương pháp đánh giá gián tiếp được tính theo công thức:

$$\mathbf{L_{tn} = (L_{td} - L_{nn} - L_{tt}) \times F_S + NP_{td}}$$

Trong đó:

- L_{tn}: Khả năng tiếp nhận nước thải, sức chịu tải đối với từng thông số ô nhiễm, đơn vị tính là kg/ngày;

- L_{td}: Tải lượng tối đa của từng thông số chất lượng nước mặt đối với đoạn sông, đơn vị tính là kg/ngày;

- L_{nn}: Tải lượng của từng thông số chất lượng nước hiện có trong nguồn nước của đoạn sông, đơn vị tính là kg/ngày;

- L_{tt}: Tải lượng thông số ô nhiễm có trong nguồn nước thải, đơn vị tính là kg/ngày;

- Fs: Hệ số an toàn, được xem xét, lựa chọn trong khoảng từ 0,7 đến 0,9 trên cơ sở mức độ đầy đủ, tin cậy, chính xác của các thông tin, số liệu sử dụng để đánh giá;

- NP_{td}: Tải lượng cực đại của thông số ô nhiễm mất đi do các quá trình biến đổi xảy ra trong đoạn sông, đơn vị tính là kg/ngày. Giá trị NP_{td} phụ thuộc vào từng chất ô nhiễm và có thể chọn giá trị bằng 0 đối với chất ô nhiễm có phản ứng làm giảm chất ô nhiễm này.

Chi tiết tính toán như sau:

** Tải lượng tối đa của thông số chất lượng nước mặt:*

Công thức xác định: $\mathbf{L_{td} = C_{qc} \times Q_S \times 86,4}$

Trong đó:

- C_{qc}: Giá trị giới hạn của thông số chất lượng nước mặt theo quy chuẩn kỹ thuật về chất lượng nước mặt ứng với mục đích sử dụng nước của đoạn sông, đơn vị tính là mg/l;

- Q_S: Lưu lượng dòng chảy của đoạn sông đánh giá, đơn vị tính là m^3/s;

- Giá trị 86,4 là hệ số chuyển đổi thứ nguyên (được chuyển đổi từ đơn vị tính là mg/l, m^3/s thành đơn vị tính là kg/ngày).

** Tải lượng của thông số chất lượng nước hiện có trong nguồn nước:*

Công thức xác định: $\mathbf{L_{nn} = C_{nn} \times Q_S \times 86,4}$

Trong đó:

- C_{nn}: Kết quả phân tích thông số chất lượng nước, đơn vị tính là mg/l;

- Q_S: Lưu lượng dòng chảy của đoạn sông đánh giá, đơn vị tính là m^3/s;

- Giá trị 86,4 là hệ số chuyển đổi thứ nguyên.

** Tải lượng thông số ô nhiễm có trong nguồn nước thải:*

Công thức xác định: $\mathbf{L_t = C_t \times Q_t \times 86,4}$

Trong đó:

- C_t: Kết quả phân tích thông số ô nhiễm có trong nguồn nước thải xả vào đoạn sông, đơn vị tính là mg/l.

- Q_t: Lưu lượng lớn nhất của nguồn nước thải xả vào đoạn sông, đơn vị tính là m^3/s.

- Giá trị 86,4 là hệ số chuyển đổi thứ nguyên.

→ Do đó, việc tính toán khả năng tiếp nhận nước thải của sông Nậm Mu như sau:

** Số liệu sử dụng để đánh giá:*

Số liệu về nguồn nước tiếp nhận bao gồm số liệu về lưu lượng dòng chảy và nồng độ chất ô nhiễm được đánh giá trong nguồn nước.

+ Số liệu về nguồn nước tiếp nhận:

Q = 0,3 m^3/s (lưu lượng dòng chảy tối thiểu (Q_{tt}) trên suối đoạn chảy qua Dự án);

+ Số liệu về chất lượng nước thải:

Nồng độ các chất ô nhiễm trong nước thải sau xử lý lấy theo QCVN 14:2008/BTNMT, cột B.

+ Số liệu về chất lượng nguồn nước tiếp nhận:

Nguồn nước tiếp nhận nước thải của Dự án là sông Nậm Mu. Nguồn nước suối này không thuộc vào quy hoạch nguồn nước cấp cho sinh hoạt. Nguồn nước này mục đích chính để phục vụ các hoạt động sản xuất nông nghiệp, ngoài ra phục vụ cho thủy điện. Do đó, Báo cáo đánh giá khả năng tiếp nhận nước thải so với QCVN 08:2023/BTNMT, Mức B.

- Hệ số an toàn:

Theo hướng dẫn tại Thông tư số 76/2017/TT-BTNMT, hệ số an toàn Fs có giá trị trong khoảng $0,7 < F_s < 0,9$. Giá trị F_s nhỏ có nghĩa là chỉ dành một phần nhỏ khả năng tiếp nhận nước thải đối với chất ô nhiễm được đưa vào nguồn nước do các yếu tố không chắc chắn lớn và nguy cơ rủi ro cao. Vì vậy, hệ số an toàn F_s được xác định và lựa chọn cơ bản dựa trên 2 yếu tố: đặc điểm tình hình xả thải ở phía hạ lưu nguồn thải và tốc độ dòng chảy của nguồn nước tiếp nhận. Thực tế nước suối phía hạ lưu Dự án không dùng cho mục đích cấp nước sinh hoạt, vì vậy lựa chọn hệ số an toàn F_s ở đây được chọn là 0,8.

** Kết quả đánh giá khả năng tiếp nhận nước thải*

Từ những số liệu đã có, chúng tôi tiến hành tính toán khả năng tiếp nhận nước thải của sông Nậm Mu tại vị trí khu vực xả thải của Dự án cho trường hợp: Tính toán tải lượng tối đa của nguồn nước so với Mức B, QCVN 08:2023/BTNMT. Với các thông số như sau:

Q_s: Lưu lượng dòng chảy của đoạn sông được đánh giá: 0,3 m^3/s.

Q_t: Lưu lượng xả nước thải sau xử lý lớn nhất: 4,0 m^3/ngày đêm tương đương 0,000047 m^3/s.

C_{nn}: Kết quả phân tích thông số chất lượng nước mặt sông Nậm Mu.

Kết quả đánh giá khả năng tiếp nhận nước thải của sông Nậm Mu đối với nước thải của nhà máy:

Bảng 2.2. Bảng tổng hợp thông số tính toán khả năng tiếp nhận nước thải sông Nậm Mu

TT	Thông số	Q_s (m^3/s)	Q_t (m^3/s)	C_{nn} (mg/l)	C_t (mg/l)	C_{qc} (mg/l)
						Mức B
1	TSS	0,3	0,000047	12,67	14	**15**
2	BOD_5	0,3	0,000047	5,57	6	**6**
3	COD	0,3	0,000047	9,2	9,2	**15**
4	Amoni (NH_4^+)	0,3	0,000047	-	-	**0,3**
5	Tổng N	0,3	0,000047	-	-	**1,5**

TT	Thông số	Q_s (m^3/s)	Q_t (m^3/s)	C_{nn} (mg/l)	C_t (mg/l)	C_{qc} (mg/l)
						Mức B
6	Tổng P	0,3	0,000047	0,06	0,071	**0,3**
7	Coliform	0,3	0,000047	14,67	17	**5.000**

Ghi chú: Mức B – Chất lượng nước trung bình. Hệ sinh thái trong nước tiêu thụ nhiều oxy hòa tan do một lượng lớn chất ô nhiễm. Nước có thể sử dụng cho mục đích sản xuất công nghiệp, nông nghiệp sau khi áp dụng biện pháp xử lý phù hợp.

Bảng 2.3. Kết quả tính toán khả năng tiếp nhận nước thải nhiễm dầu của sông Nậm Mu

TT	Thông số	L_{td} (B) kg/ngày	L_{nn} kg/ngày	L_t kg/ngày	L_{tn} kg/ngày	F_s	Đánh giá
					Mức B		
1	TSS	2.592	328,41	0,06	1.810,83	0,8	+
2	BOD_5	155,52	144,37	0,02	8,90	0,8	+
3	COD	388,80	238,46	0,04	120,24	0,8	+
4	Amoni (NH_4^+)	7,78	-	-	6,22	0,8	+
5	Tổng N	38,88	-	-	38,88	0,8	+
6	Tổng P	7,78	1,56	0,0002	4,98	0,8	+
7	Coliform	129.600	380,25	0,07	103.375,75	0,8	+

Nhận xét: Với kết quả tính toán như trên cho thấy, với mục đích không sử dụng cấp nước cho sinh hoạt, nước sông Nậm Mu vẫn còn đảm bảo tiếp nhận với các chỉ tiêu phân tích trên.

- Nước thải sinh hoạt sau xử lý qua công trình xử lý nước thải sẽ đạt cột B, QCVN 14:2008/BTNMT (K=1,2) trước khi thải ra sông Nậm Mu.

Với các căn cứ như trên, khi Dự án đi vào vận hành, sông Nậm Mu đảm bảo khả năng chịu tải do lượng thải phát sinh của Dự án Ứng dụng công nghệ tự động hóa trong quá trình sản xuất, chế biến chè xanh sao lăn chất lượng cao.

CHƯƠNG III
ĐÁNH GIÁ HIỆN TRẠNG MÔI TRƯỜNG NƠI THỰC HIỆN DỰ ÁN ĐẦU TƯ

III.1. Dữ liệu về hiện trạng môi trường và tài nguyên sinh vật

III.1.1. Hiện trạng đa dạng sinh học xung quanh khu vực dự án

- Vùng dự án thuộc khu vực vùng núi, môi trường sinh học chủ yếu là thảm phủ cây trồng của nhân dân gồm các loại cây nông nghiệp như lúa, ngô, rau màu…, cây công nghiệp như chè, mía và các loại cây ăn quả. Nói chung các loại cây được trồng quanh năm.

- Động vật trong vùng dự án chủ yếu là gia súc, gia cầm nuôi trong gia đình như trâu, bò, lợn, gà, ngan, vịt,... Các loại động vật hoang dã xuất hiện rất ít. Cá tôm nuôi trong các khu vực ao, hồ. Tôm cá tự nhiên trong vùng hiện nay không còn nhiều do đánh bắt bừa bãi và dùng quá nhiều thuốc bảo vệ trong nông nghiệp. Hệ sinh thái dưới nước tương đối nghèo nàn, chủ yếu là loài cá sinh sống, ngoài ra có ốc và lưỡng cư.

III.1.2. Hiện trạng đa dạng sinh học khu vực thực hiện dự án

Dự án Ứng dụng công nghệ tự động hóa trong quá trình sản xuất, chế biến chè xanh sao lăn chất lượng cao thuộc địa bàn xã Mường Khoa, huyện Tân Uyên, tỉnh Lai Châu.

Qua thực tế đi khảo sát dự án, hiện trạng môi trường tại khu vực thực hiện dự án tương đối tốt, chưa có dấu hiệu ô nhiễm. Tại khu vực dự án không có các loài cá đặc hữu sinh sống, không có động thực vật quý hiếm. Hiện trạng đa dạng sinh học tại khu vực thực hiện Dự án khá nghèo nàn, được thể hiện như sau:

*** Động vật:**

Thành phần loài: Đã thống kê được ở quanh khu vực Dự án có các loại động vật như thú rừng, chim, bò sát, ếch nhái, thủy sinh vật.

- Chim: Kết quả khảo sát kết hợp với các tài liệu thu thập được, các bộ chim trong khu vực Dự án bao gồm các bộ: bộ cắt, bộ gà, bộ cu cu, bộ sả, bộ gõ kiến, bộ Sẻ. Trong đó các loài chim bắt gặp được không có loài nào quý hiếm có trong Sách đỏ Việt Nam năm 2007 và nghị định 32/2006 NĐCP về quản lý thực vật rừng và động vật rừng nguy cấp, quý, hiếm.

- Thú: Qua khảo sát, điều tra và phỏng vấn, các bộ thú trong khu vực Dự án bao gồm các bộ: bộ ăn sâu bọ, bộ dơi, bộ nhiều răng, bộ ăn thịt, bộ móng vuốt ngón chẵn và bộ gặm nhấm.

- Loài bò sát và ếch nhái: có 6 loài bò sát, ếch nhái.

*** Thực vật:**

Qua quá trình thu thập tài liệu và điều tra, khảo sát hệ thực vật của đơn vị CDA và tư vấn, xung quanh khu vực dự án có những kiểu thảm thực vật chính như sau:

- *Hệ sinh thái trảng cây bụi:* Trong khu vực khảo sát, trảng cây bụi phân bố rải rác ở nhiều nơi. Trảng cây bụi chủ yếu gồm những cây thân gỗ, phân cành sớm, có chiều cao không quá 8m. Thường gặp là một số loài thuộc họ Thầu dàu như Nến, Hu day, một số loài thuộc họ Đậu như Mường trinh nữ,…

- *Hệ sinh thái ven sông suối:* Được đặc trưng bởi một số loài cây có khả năng chịu được ngập trong thời kỳ mùa lũ. Mặc dù thời gian ngập nước không lâu (tùy thuộc vào thời gian lũ lụt), nhưng để tồn tại được, nhưng để tồn tại được những loài cây ven sông suối ngoài khả năng chịu được ngập úng còn có bộ rễ rất phát triển để khỏi bị nước cuốn trôi. Trong số những loài cây của hệ sinh thái vên sông suối, đặc trưng là loài Rù rì (Homonoia riparia). Đây là loài cây bụi thuộc họ Thầu dầu (Euphorbiaceae) phân bố ở hầu hết các hệ sinh thái ven sông suối trong phạm vi vùng khảo sát.

- *Hệ sinh thái nông nghiệp và dân cư:* Hệ sinh thái nông nghiệp và khu dân cư vùng nghiên cứu khá đa dạng bao gồm cây lâu năm và cây ngắn ngày. Cây nông nghiệp có lúa nương, hoa màu (khoai, giềng, ớt,…). Thành phần thực vật trong khu dân cư khá phong phú, bao gồm cây ăn quả lâu năm và ngắn ngày, cây tạo bóng mát, cây làm vật liệu xây dựng, cây làm cảnh, cây thực phẩm, gia vị… phục vụ nhu cầu lương thực và chăn nuôi gia súc, gia cầm cho người dân.

III.2. Mô tả về môi trường tiếp nhận nước thải của dự án

Nguồn tiếp nhận nước thải từ Dự án là sông Nậm Mu - thuộc địa phận xã Mường Khoa, huyện Tân Uyên, tỉnh Lai Châu. Các đặc điểm về nguồn tiếp nhận nước thải như sau:

III.2.1. Đặc điểm tự nhiên

III.2.1.1. Đặc điểm địa lý, địa hình

Dự án ứng dụng công nghệ tự động hoá trong quá trình sản xuất, chế biến chè xanh sao lăn chất lượng cao được xây dựng tại xã Mường Khoa, huyện Tân Uyên, tỉnh Lai Châu.

Địa hình của huyện Tân Uyên chia cắt khá phức tạp. Có thể chia thành 2 khu vực chính:

- Khu vực phía Đông là sườn núi phía Tây của dãy Hoàng Liên Sơn, núi cao địa hình hiểm trở, có độ dốc lớn.

- Phía Tây là khu vực đồi núi thấp, độ cao trung bình 600-1.800m.

Địa hình huyện thuộc vùng núi cao, có độ dốc lớn, trên 60% diện tích tự nhiên của huyện có độ cao trên 800 m, hơn 90% địa hình có độ dốc lớn hơn 20-25° và bị chia cắt mạnh bởi các dãy núi chạy theo hướng Tây Bắc - Đông Nam; có nhiều dãy núi có độ cao từ 1.500-2.000 m so với mực nước biển. Có sông, nhiều khe, suối; có những dải đồng bằng ở độ cao trung bình khoảng 500-600 m so với mực nước biển. Xen kẽ núi đồi có nhiều thửa đất nhỏ, bậc thang, hình thể phức tạp.

Địa chất trong khu vực được mô tả theo địa chất tổng hợp như sau:

- Hệ đệ tứ: Các thành tạo bở rời Đệ Tứ phân bố dọc theo thung lũng suối chính và các suối nhánh khác với chiều dài vài chục mét đến vài trăm mét, chiều rộng tới hàng chục mét tạo thành các bãi bồi thấp, bãi bồi cao. Thành phần gồm lớp tảng, cuội cuội

tảng, sỏi có độ chọn lọc kém, các lớp sạn, cuội, cát, á cát, á sét nằm trên. Chiều dày tích tụ tới 2-5 mét..

- Hệ tầng Viên Nam:

Trong phạm vi tờ Kim Bình – Lào Cai, các đá núi lửa thành phần chủ yếu là mafic của hệ tầng Viên Nam phân bố thành hai dải: Tân Uyên – Than Uyên và Tân Uyên – Pắc Ta. Khu vực dự án thuộc phạm vi phân bố dải Tân Uyên – Pắc Ta.

Theo các mô tả của Tô Văn Thụ và Bùi Minh Tâm thì dải Tân Uyên – Pắc Ta có cấu trúc hai phần: phần dưới là bazan cao magnesi, thấp titan, thấp kiềm kiểu bazan – komatit; phần trên là bazan cao titan, cao kiềm tương tự như kiểu mô tả trên. Bề dày của mặt cắt á núi lửa ở đây là 300-500m.

Hệ tầng Viên Nam nằm không chỉnh hợp trên hệ tần Bắc Sơn và dưới hệ tầng Tân Lạc.

III.2.1.2. Đặc điểm sông suối

Giáp ranh giới phía Đông và phía Nam khu vực dự án là sông Nậm Mu. Sông Nậm Mu một phụ lưu cấp 1 của sông Đà ở huyện Tân Uyên tỉnh Lai Châu, Việt Nam. Sông Nậm Mu dài 181 km, diện tích lưu vực 3.433 km^2. Dòng chảy sông Nậm Mu khởi nguồn từ mạng sông suối ở vùng núi các xã Hồ Thầu, Bản Giang, Bản Hon, Khun Há, Bình Lư thuộc huyện Tam Đường tỉnh Lai Châu. Trong số đó dòng lớn nhất là Nậm Pe từ Hồ Thầu chảy theo hướng đông nam Tại thung lũng xã Bình Lư hợp lưu có tên là dòng Nậm Mu Từ đó sông chảy uốn lượn theo hướng chính là đông nam, qua các xã Nà Tăm, Nậm Cần, Tà Mít, Tà Gia, Khoen On tỉnh Lai Châu, Chiềng Lao tỉnh Sơn La, và đến Mường Trai thì đổ vào sông Đà.

Lưu vực sông Nậm Mu có tổng lượng dòng chảy năm là 4,144 tỷ m^3/năm. Sông Nậm Mu bắt nguồn từ địa phận huyện Tam Đường từ độ cao 700m, chảy dọc theo thung lũng Bình Lư, Than Uyên với chiều dài sông là 181km, địa phận huyện Tam Đường có 45km, các nhánh sông chính của Nậm Mu chủ yếu nằm trên địa phận huyện Tam Đường, diện tích lưu vực 2.958km^2. Sông chảy dọc theo hướng Tây Bắc - Đông Nam. Lưu lượng dòng chảy trung bình 80l/s, môđun dòng chảy mùa lũ tần suất 2% đạt 12-14 l/s/km^2.

III.2.1.3. Đặc điểm khí hậu, khí tượng

a. Nhiệt độ không khí

Nhiệt độ trung bình các tháng trong khu vực dự án dao động khoảng từ 13°C đến 25°C, nhiệt độ trung bình năm khoảng 19,5 – 20,9^oC. Nhiệt độ không quá cao vào các tháng mùa hè, cao nhất thường vào tháng VI, VII, VIII (22,0 – 25,0^oC) và thấp vào các tháng mùa đông (thấp nhất thường khoảng tháng XII, I, II với nhiệt độ trung bình khoảng 13,9 - 21^oC). Nhiệt độ cao nhất trung bình tháng nóng nhất: 25,0^oC (tháng 05 năm 2020).

Đặc trưng nhiệt độ trung bình các tháng trong năm, nhiệt độ trung bình tháng qua các năm 2018 – 2022 khu vực dựa án được trình bày trong bảng sau. Qua bảng quan trắc nhiệt độ này ta cũng thấy, những năm gần đây, nhiệt độ trung bình các tháng trong năm qua các năm trong khu vực đang có xu hướng tăng.

Bảng 3.1. Nhiệt độ trung bình các tháng trong năm khu vực huyện Tân Uyên (^{0}C)

Năm	2018	2019	2020	2021	2022
Bình quân năm	**20,0**	**20.9**	**20.5**	**20.3**	**19.5**
Tháng 1	14.4	14.8	16.4	12.6	13.6
Tháng 2	14.3	18.9	15.7	17	15.5
Tháng 3	18.4	20.3	20.2	20.2	18.7
Tháng 4	20.9	23.5	19.2	21.9	21.3
Tháng 5	22.9	24.7	25	24.5	22.8
Tháng 6	23.1	24.2	24.3	24.1	23.2
Tháng 7	24.0	23.6	23.9	23.9	23.0
Tháng 8	23.9	24.6	23.8	24.1	23.1
Tháng 9	23.4	22.7	23.6	23.3	22.3
Tháng 10	20.8	21.0	20.6	20.4	20.2
Tháng 11	18.7	18.6	18.6	17.4	16.9
Tháng 12	15.6	14.2	14.3	14.2	13.9

Nguồn: Niên giám thống kê tỉnh lai châu năm 2022 lấy số liệu tại trạm quan trắc Tam Đường

b. Độ ẩm không khí

Độ ẩm của không khí lớn tạo điều kiện cho vi sinh vật từ mặt đất phát tán vào không khí phát triển nhanh chóng, lan truyền trong không khí và chuyển hóa các chất ô nhiễm trong không khí gây ô nhiễm môi trường. Độ ẩm trung bình của khu vực tương đối cao, dao động trong khoảng là 72 - 92%. Độ ẩm bình quân tháng lớn nhất (tháng 6/2018): 92%. Độ ẩm tương đối trung bình tháng thấp nhất (tháng 5/2020): 72%. Độ ẩm bình quân năm có xu hướng giảm. Độ ẩm trung bình tháng qua các năm của khu vực huyện Tân Uyên được thể hiện trong bảng sau:

Bảng 3.2. Độ ẩm không khí trung bình qua các năm khu vực huyện Tân Uyên (%)

Năm	2018	2019	2020	2021	2022
Bình quân năm	**85**	**82**	**82**	**83**	**83**
Tháng 1	84	88	79	80	82
Tháng 2	80	75	80	78	77
Tháng 3	80	77	78	74	73
Tháng 4	80	75	82	80	76
Tháng 5	85	81	72	77	82
Tháng 6	92	88	84	85	88
Tháng 7	89	90	86	87	90
Tháng 8	90	86	87	86	88

Tháng 9	86	82	87	85	86
Tháng 10	86	85	82	87	85
Tháng 11	84	82	80	89	83
Tháng 12	86	77	83	85	82

Nguồn: Niên giám thống kê tỉnh lai châu năm 2022 lấy số liệu tại trạm quan trắc Tam Đường

c. Lượng mưa

Tổng lượng mưa qua các năm khu vực huyện Tân Uyên từ 2.483 – 2.895 mm, trong vòng 5 năm qua lượng mưa thấp nhất vào năm 2021 và cao nhất vào năm 2018, phân bổ rất không đều theo mùa. Lượng mưa trên toàn khu vực được phân bổ theo 2 mùa: mùa mưa kéo dài từ tháng 5 đến tháng 10, lượng mưa tăng dần từ đầu mùa tới giữa mùa đạt tới cực đại vào tháng 7, tháng 8, mùa khô (ít mưa) từ tháng 11 đến tháng 4 năm sau. Có những tháng hầu như không có mưa là tháng 11 năm 2019 với lượng mưa 7mm. Tổng Lượng mưa tháng lớn nhất: 711 mm (tháng 6 năm 2019). Lượng mưa lớn nhất theo ngày từ 60 – 115 mm (Lượng mưa ngày lớn nhất đo thực vào năm 2020. Số ngày mưa trung bình cao nhất là tháng 6: từ 16-24 ngày/tháng, mùa này thường kèm theo gió bão. Tổng Lượng mưa tháng nhỏ nhất: 0 mm (tháng 01 năm 2021 không mưa). Lượng mưa ở khu vực dự án được thể hiện trong bảng sau:

Bảng 3.3. Lượng mưa các tháng trong năm khu vực huyện Tân Uyên (mm)

Năm	**2018**	**2019**	**2020**	**2021**	**2022**
Tổng lượng mưa	**2.895**	**2.542**	**2.702**	**2.457**	**2.483**
Tháng 1	54	145	-	26	42
Tháng 2	32	25	43	123	37
Tháng 3	99	51	83	64	81
Tháng 4	293	73	276	317	187
Tháng 5	434	501	184	254	342
Tháng 6	526	711	439	321	478
Tháng 7	330	508	519	354	539
Tháng 8	426	169	512	464	341
Tháng 9	323	87	419	137	192
Tháng 10	188	222	208	138	135
Tháng 11	84	7	19	189	42
Tháng 12	106	43	-	70	37

Nguồn: Niên giám thống kê tỉnh lai châu năm 2022 lấy số liệu tại trạm quan trắc Tam Đường

d. Số giờ nắng

Số giờ nắng trung bình của khu vực tương đối thấp, dao động trong khoảng là 43 – 247 giờ. Số giờ nắng bình quân tháng lớn nhất (tháng 02/2019): 247 giờ. Số giờ nắng trung bình tháng thấp nhất (tháng 8/2018): 43 giờ. Số giờ nắng trung bình qua các năm của khu vực huyện Tân Uyên được thể hiện trong bảng sau:

Bảng 3.4. Số giờ nắng trung bình qua các năm khu vực huyện Tân Uyên (giờ)

Năm	2018	2019	2020	2021	2022
Bình quân năm	**146**	**182**	**155**	**153**	**180**
Tháng 1	128	132	190	119	130
Tháng 2	153	247	121	163	241
Tháng 3	177	190	206	195	188
Tháng 4	197	242	135	179	240
Tháng 5	190	231	261	238	222
Tháng 6	84	127	125	105	129
Tháng 7	158	91	119	123	95
Tháng 8	43	187	100	158	186
Tháng 9	119	185	110	187	182
Tháng 10	130	174	166	107	173
Tháng 11	235	165	195	102	164
Tháng 12	147	219	135	167	218

Nguồn: Niên giám thống kê tỉnh lai châu năm 2022 lấy số liệu tại trạm quan trắc Tam Đường

III.2.1.4. Chế độ thủy văn

Huyện Tân Uyên có mạng lưới sông, suối khá dày đặc, đa dạng, trong huyện có 02 sông suối chính chảy qua là sông Nậm Mu và suối Hua Be. Điều kiện địa hình, khí hậu, thủy văn, sông ngòi thuận lợi cho việc phát triển kinh tế và phát triển du lịch sinh thái, thắng cảnh và nghỉ dưỡng.

Lưu vực sông Nậm Mu có tổng lượng dòng chảy năm là 4.144 tỷ m^3/năm. Sông Nậm Mu bắt nguồn từ địa phận huyện Tam Đường từ độ cao 700m, chảy dọc theo thung lũng Bình Lư, Than Uyên với chiều dài sông là 181km, địa phận huyện Tam Đường có 45km, các nhánh sông chính của Nậm Mu chủ yếu nằm trên địa phận huyện Tam Đường, diện tích lưu vực 2.958km^2. Sông chảy dọc theo hướng Tây Bắc - Đông Nam. Lưu lượng dòng chảy trung bình 80 l/s, môđun dòng chảy mùa lũ tần suất 2% đạt 12-14 l/s/km^2.

III.2.2. Mô tả chất lượng nguồn tiếp nhận nước thải, nước mưa

Nguồn tiếp nhận nước thải phía sau nhà máy là sông Nậm Mu với đặc điểm chế độ thủy văn như sau: Sông Nậm Mu là một phụ lưu cấp 1 của sông Đà chảy qua các tỉnh Lai Châu và Sơn La. Sông Nậm Mu dài 181 km, diện tích lưu vực 3.433 km². Dòng chảy sông Nậm Mu khởi nguồn từ mạng sông suối ở vùng núi các xã Hồ Thầu, Bản Giang, Bản

Hon, Khun Há, Bình Lư thuộc huyện Tam Đường tỉnh Lai Châu. Trong số đó dòng lớn nhất là Nậm Pe từ Hồ Thầu chảy theo hướng đông nam.

Các tháng có dòng chảy lớn nhất trong năm là tháng 6, 7, 8 (lượng dòng chảy chiếm khoảng 60-80% tổng lượng dòng chảy trong năm). Tháng cạn kiệt nguồn nước nhất xảy ra vào tháng 2, 3 hằng năm (lượng dòng chảy chiếm khoảng 20% tổng lượng dòng chảy cả năm), ở thời gian này tình trạng thiếu nước phục vụ sinh hoạt, sản xuất diễn ra khá phổ biến, đặc biệt ở các vùng núi cao. Lưu lượng dòng chảy trung bình 80l/s.

III.3. Đánh giá hiện trạng các thành phần môi trường nơi thực hiện dự án

Để đánh giá hiện trạng môi trường khu vực thực hiện dự án. Chủ dự án đã phối hợp với Trung tâm Quan trắc tài nguyên và môi trường. (Đơn vị đã được công nhận đủ điều kiện hoạt động dịch vụ quan trắc môi trường mã Vimcerts 184) lấy mẫu phân tích chất lượng các thành phần môi trường tại khu vực dự án, cụ thể như sau:

Thời gian lấy mẫu: Công tác đo đạc lấy mẫu được thực hiện vào 3 đợt:

- Đợt 1: 31/7/2024

- Đợt 2: 01/8/2024

- Đợt 3: 02/8/2024

Địa điểm lấy mẫu: Lấy mẫu trong phạm vi khu vực thực hiện dự án thuộc bản Phiêng Tâm, xã Mường Khoa, huyện Tân Uyên, tỉnh Lai Châu.

Đặc điểm thời tiết: Trời nắng nhẹ, không mưa, có gió.

Các vị trí khảo sát chất lượng môi trường khu vực Dự án được lựa chọn căn cứ:

- Điểm được lựa chọn là đại diện cho hiện trạng môi trường khu vực;

- Có liên quan đến các hoạt động và nguồn thải của Dự án sau này.

Vị trí lấy mẫu được thống kê trong bảng sau:

Bảng 3.5. Vị trí lấy mẫu các thành phần môi trường nền

TT	Vị trí quan trắc	Lý do chọn	Toạ độ VN 2000		Ký hiệu mẫu
			X	Y	
I	***Môi trường không khí xung quanh***				
1	Mẫu không khí xung quanh khu vực xây dựng xự dán tại điểm đầu hướng gió	- Phản ánh chất lượng môi trường nền khu vực thực hiện dự án và làm cơ sở để so sánh với chất lượng không khí trong quá trình thi công xây dựng dự án; - Khu vực có thể bị ảnh hưởng bởi quá trình vận chuyển vật liệu xây dựng và thi công.	2455931	572017	KXQ1
2	Mẫu không khí xung quanh khu vực xây dựng xự dán tại điểm cuối hướng gió		2455977	571902	KXQ2

TT	Vị trí quan trắc	Lý do chọn	Toạ độ VN 2000		Ký hiệu mẫu
			X	Y	
II	***Môi trường nước mặt***				
1	Mẫu nước sông Nậm Mu tại vị trí thượng lưu gần khu vực xây dựng dự án (lấy tại điểm thượng lưu trước điểm tiếp nhận nước thải của dự án)	- Phản ánh chất lượng môi trường nền khu vực dự án; - Làm cơ sở so sánh với chất lượng nước mặt sau khi tiếp nhận nước thải trong giai đoạn xây dựng và vận hành dự án.	2455983	571871	NM
III	***Môi trường đất***				
1	Mẫu đất khu vực xây dựng dự án	- Phản ánh chất lượng môi trường nền khu vực dự án.	2455965	571966	Đ

a. Chất lượng môi trường không khí xung quanh

Kết quả phân tích chất lượng không khí xung quanh được tổng hợp như sau:

Bảng 3.6. Kết quả phân tích chất lượng môi trường không khí xung quanh tại khu vực dự kiến xây dựng dự án

TT	Thông số	Đơn vị	Kết quả phân tích						Phương pháp thử nghiệm	QCVN 05:2023/ BTNMT
			Đợt 1		Đợt 2		Đợt 3			
			KXQ1	KXQ2	KXQ1	KXQ2	KXQ1	KXQ2		
1	Nhiệt độ *	^oC	29	29	29	30	30	30	QCVN 46:2012/BTNMT	-
2	Độ ẩm *	%	86	86	90	90	88	86		
3	Hướng gió *	-	210	300	190	310	200	300		
4	Tốc độ gió *	m/s	0,5	0,4	0,6	0,5	0,5	0,6		
5	TSP	$\mu g/m^3$	190	175	129	133	152	169	TCVN 5067:1995	**300**
6	CO	$\mu g/m^3$	KPH	KPH	KPH	KPH	KPH	KPH	PTN-H5.4-23	**30.000**
7	SO_2	$\mu g/m^3$	65	78,4	63	50,9	60,3	52,3	MASA 704B	**350**
8	NO_2	$\mu g/m^3$	72,4	65,9	68	59,8	58,5	44,6	TCVN 6137:2009	**200**
9	Tiếng ồn	dBA	50	51	51	52	49	50	TCVN 7878-2:2018	**70(1)**

Nguồn: Phiếu kết quả phân tích môi trường nền khu vực Dự án - Phụ lục 3

Ghi chú:

+ QCVN 05:2023/BTNMT – Quy chuẩn kỹ thuật quốc gia về chất lượng môi trường không khí.

+ (1) QCVN 26:2010/BTNMT – Quy chuẩn kỹ thuật Quốc gia về tiếng ồn.

Nhận xét:

Qua kết quả phân tích các đợt khảo sát trong bảng trên cho thấy, các thông số phân tích môi trường không khí khu vực dự án

nằm trong giới hạn cho phép theo quy định của QCVN 05:2023/BTNMT – Quy chuẩn kỹ thuật quốc gia về chất lượng không khí và QCVN 26:2010/BTNMT: Quy chuẩn kỹ thuật quốc gia về tiếng ồn.

b. Chất lượng môi trường nước mặt

Kết quả phân tích chất lượng nước mặt được tổng hợp như sau:

Bảng 3.7. Bảng tổng hợp kết quả phân tích nước mặt

TT	Thông số	Đơn vị	Kết quả phân tích			Phương pháp thử nghiệm	QCVN 08:2023/ BTNMT (Bảng 1)
			Đợt 1	Đợt 2	Đợt 3		
			NM	NM	NM		
1	pH*	-	6,8	6,9	7,0	TCVN 6492:2011	**6,0-8,5**
2	Tổng chất rắn lơ lửng (TSS)	mg/L	13	14	11	TCVN 6625:2000	**≤ 25 (2A)**
3	Nhu cầu ôxy sinh hóa (BOD_5)	mg/L	5,5	5,2	6,0	TCVN 6001-1:2008	**≤ 6 (2B)**
4	Nhu cầu ôxy hóa học (COD)	mg/L	9,2	8,4	10	SMEWW 5520C:2017	**≤ 10 (2A)**
5	Oxy hoà tan (DO)*	mg/L	5,0	5,1	5,4	TCVN 7325:2016	**≥ 6,0 (2A)**
6	Amoni (NH_4^+)	mg/L	KPH	KPH	KPH	TCVN 6179-1:1996	**0,3**
7	Nitrat (NO_3^-)	mg/L	KPH	KPH	KPH	TCVN 6180:1996	**-**
8	Photphat (PO_4^{3-})	mg/L	0,066	0,056	0,071	TCVN 6202:2008	**-**
9	Coliform	MPN/100mL	13	17	14	SMEWW 9221B:2017	**≤ 1.000 (2A)**

Nguồn: Phiếu kết quả phân tích môi trường nền khu vực Dự án - Phụ lục 3

Ghi chú:

QCVN 08:2023/BTNMT- Quy chuẩn kỹ thuật quốc gia về chất lượng nước mặt.

- Bảng 1: Giá trị giới hạn tối đa các thông số ảnh hưởng tới sức khoẻ con người.

- (2A) Bảng 2: Giá trị giới hạn các thông số trong nước mặt phục vụ cho việc phân loại chất lượng nước sông, suối, kênh, mương, khe, rạch và bảo vệ môi trường sống dưới nước.

- Mức A: Chất lượng nước tốt. Hệ sinh thái trong môi trường nước có hàm lượng oxy hoà tan (DO) cao. Nước có thể được sử dụng cho mục đích nước cấp sinh hoạt, bơi lội, vui chơi dưới nước sau khi áp dụng các biện pháp xử lý phù hợp.

- Mức B: Chất lượng nước trung bình. Hệ sinh thái trong nước tiêu thụ nhiều oxy hoà tan do một lượng lớn chất ô nhiễm. Nước có thể sử dụng cho mục đích sản xuất công nghiệp, nông nghiệp sau khi áp dụng các biện pháp xử lý phù hợp.

Nhận xét:

Qua kết quả phân tích các đợt khảo sát trong bảng trên cho thấy các thông số phân tích môi trường nước khu vực dự án hầu hết (trừ thông số BOD_5) đều nằm trong giới hạn cho phép theo quy định của QCVN 08:2023/BTNMT- Quy chuẩn kỹ thuật quốc gia về chất lượng nước mặt. Mức B Chất lượng nước trung bình.

c. Chất lượng môi trường đất

Kết quả phân tích chất lượng đất được tổng hợp như sau:

Bảng 3.8. Bảng tổng hợp kết quả phân tích đất

TT	Thông số	Đơn vị	Kết quả phân tích			Phương pháp thử nghiệm	QCVN 03:2023/BTNMT (Loại 1)
			Đợt 1	Đợt 2	Đợt 3		
			Đ	Đ	Đ		
1	Đồng (Cu)	mg/Kg	2,90	2,31	3,11	US.EPA Method 3050B + SMEWW 3111B:2017	**150**
2	Cadimi (Cd)	mg/Kg	KPH	KPH	KPH	US.EPA Method 3050B + SMEWW 3114B:2017	**4**
3	Asen (As)	mg/Kg	KPH	KPH	KPH	US.EPA Method 3051A & SMEWW 3114B:2017	**25**
4	Chì (Pb)	mg/Kg	KPH	KPH	KPH	US.EPA Method 3050B + SMEWW 3114B:2017	**200**
5	Kẽm (Zn)	mg/Kg	KPH	KPH	KPH	US.EPA Method 3050B + SMEWW 3111B:2017	**300**

Nguồn: Phiếu kết quả phân tích môi trường nền khu vực Dự án - Phụ lục 3

Ghi chú:

QCVN 03:2023/BTNMT: Quy chuẩn kỹ thuật quốc gia về chất lượng đất.

Loại 1 – Nhóm đất nông nghiệp gồm đất trồng cây hàng năm, đất trồng cây lâu năm và đất nông nghiệp khác theo quy định của pháp luật về đất đai.

Nhận xét:

Qua kết quả phân tích các đợt khảo sát trong bảng trên cho thấy, các thông số phân tích môi trường đất khu vực dự án đều không pháp hiện ra các thông số ô nhiễm nằm trong giới hạn cho phép theo quy định của QCVN 03:2023/BTNMT- Quy chuẩn kỹ thuật quốc gia về chất lượng đất, loại 1 nhóm đất nông nghiệp.

⇒ Qua đánh giá về hiện trạng môi trường khu vực Dự án cho thấy: Chất lượng môi trường đất, nước, không khí khu vực Dự án tương đối tốt; môi trường không khí và đất chưa có dấu hiệu bị ô nhiễm, môi trường nước bắt đầu có dấu hiệu ô nhiễm nhẹ. Trong quá trình triển khai Dự án, chủ đầu tư sẽ thực hiện các biện pháp thu gom, xử lý toàn bộ lượng nước thải, khí thải phát sinh trước khi đấu nối ra hệ thống thu gom nước thải chung của khu vực và xả ra môi trường. Như vậy, môi trường khu vực vẫn đáp ứng được khả năng chịu tải với các yếu tố môi trường phát sinh từ dự án. Kết hợp với các điều kiện tự nhiên cho thấy địa điểm lựa chọn để thực hiện dự án là hoàn toàn phù hợp.

CHƯƠNG IV.
ĐỀ XUẤT CÁC CÔNG TRÌNH, BIỆN PHÁP BẢO VỆ MÔI TRƯỜNG

IV.1. Đề xuất các công trình, biện pháp bảo vệ môi trường trong giai đoạn thi công xây dựng

IV.1.1. Về công trình, biện pháp xử lý nước thải

a. Nước thải sinh hoạt

Tính đến hiện tại, Dự án "Ứng dụng công nghệ tự động hóa trong quá trình sản xuất, chế biến chè xanh sao lăn chất lượng cao" đang xây dựng được khoảng 70%. Trong giai đoạn thi công còn lại, Dự án sử dụng khoảng 20 cán bộ công nhân cho việc thi công xây dựng dự án. Các công nhân hầu hết là người địa phương nên không ở lại công trường, vì thế lượng nước thải sinh hoạt phát sinh trong giai đoạn thi công không nhiều.

**** Quy mô, công nghệ xử lý nước thải***

- Khu vực nhà xưởng và nhà điều hành:

Nước thải sinh hoạt vệ sinh → Bể tự hoại → Bể sinh học → Nguồn tiếp nhận (sông Nậm Mu).

Nước thải nhà bếp, ăn → Bể sinh học → Nguồn tiếp nhận (sông Nậm Mu).

**** Công trình thu gom nước thải:***

- *Đối với nước thải vệ sinh:* Nước thải này được thu gom từ các nhà vệ sinh theo đường ống dẫn UPVC D100mm tới các bể tự hoại để xử lý, sau xử lý tại bể tự hoại nước thải tiếp tục qua đường ống UPVC D100mm chảy vào bể sinh học rồi cuối cùng xả ra sông Nậm Mu.

- *Đối với nước thải từ bếp ăn:* Nước thải bếp ăn được dẫn vào bể sinh học để xử lý tiếp trước khi xả ra nguồn tiếp nhận.

**** Công trình xử lý nước thải:***

- Bể tự hoại: Sử dụng 01 bể tự hoại có thể tích 15,2 m^3 đã được xây dựng đặt ngầm bên cạnh nhà điều hành.

- Bể sinh học: Xây dựng mới 01 bể sinh học để xử lý nước thải sau bể tự hoại nhằm đảm bảo chất lượng đầu ra đạt quy chuẩn. Bể sinh học có thể tích 6,5 m^3 bố trí gần khu vực nhà điều hành.

Nước thải sinh hoạt sau xử lý đạt cột B, QCVN 14:2008/BTNMT, hệ số K = 1,2 được thoát ra sông Nậm Mu.

b. Nước thải xây dựng

Để giảm thiểu tác động do nước thải thi công, Chủ đầu tư sẽ thực hiện các biện pháp sau:

- Các phương tiện hoạt động trên công trường khi đến hạn bảo dưỡng hoặc thay dầu được đưa tới các gara chuyên nghiệp để xử lý hạn chế phát sinh nước thải trên công trường thi công.

- Không rửa xe tại công trường, xe vận chuyển được đưa đến các gara ôtô định kỳ rửa xe 1 lần/tuần. Yêu cầu nhà thầu thi công cam kết và giám sát hoạt động rửa xe ôtô, giảm thiểu bụi phát sinh.

- Không thi công vào ngày có mưa to, bão lũ.

- Dọn sạch mặt bằng thi công vào cuối ngày làm việc.

- Trong trường hợp mưa, máy móc thi công trên công trường được phủ bạt.

Trong quá trình xây dựng, nước chỉ sử dụng trong khâu làm vữa, đổ bê tông, hầu hết nước sử dụng trong các công đoạn này đều ngấm vào vật liệu xây dựng và dần bay hơi theo thời gian. Nước thải trạm trộn bê tông khoảng 0,32 m^3/ngày.

Thành phần ô nhiễm chính trong nước thải của quá trình thi công là đất, cát xây dựng thuộc loại ít độc hại, dễ lắng đọng, tích tụ ngay trên các tuyến thoát nước thi công tạm thời. Vì thế khả năng gây tích tụ, lắng đọng bùn đất vào đường thoát nước chung của khu chỉ ở mức độ thấp.

+ Hố lắng 1 xử lý nước thải trạm trộn 250 lít/h: 2x1,5x1,5 m = 4,5 m^3

Hố lắng được đào âm xuống dưới mặt đất cạnh trạm trộn để hứng lắng đọng nước thải trong quá trình thực hiện trộn bê tông, nước thải rơi vãi từ trạm trộn bê tông được thu gom vào hố lắng này trước khi chảy ra ngoài.

Trong trường hợp mưa lớn, nước tràn từ hố móng và nước chảy tràn qua các nơi để vật liệu rời hay vữa… sẽ có độ đục tăng cao. Lượng nước thải này, ảnh hưởng không đáng kể nếu có biện pháp thu gom, lắng bùn cát trước khi thải ra môi trường xung quanh.

Toàn bộ bùn cặn nạo vét từ hệ thống đường ống, hố thu lắng xử lý,... được Chủ dự án nạo vét và vận chuyển đi.

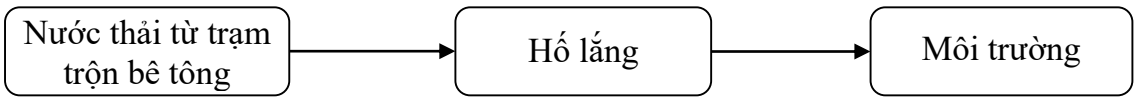

Hình 4.1. Sơ đồ thu nước thải xây dựng

c. Nước mưa chảy tràn

- Thu dọn, vệ sinh khu vực thi công sạch sẽ, rác thải sinh hoạt, rác thải xây dựng được tập kết đúng nơi quy định.

- Bố trí máy móc thiết bị hợp lý, thứ tự bố trí các kho, bãi để nguyên vật liệu, lán trại tạm, hậu cần phục vụ,… đảm bảo đủ độ cao, hạn chế bị ngập cục bộ, bị nước mưa tràn qua, kéo theo các chất thải từ các kho dự trữ vào nguồn nước.

- Thường xuyên khơi thông dòng chảy theo địa hình tự nhiên nhằm khống chế

tình trạng ứ đọng, ngập úng, sình lầy. Không đổ chất thải rắn (chất thải xây dựng, cát, đá...) và chất thải dầu cặn của thiết bị ra môi trường; các loại chất thải được thu gom, phân loại và chuyển đến vị trí đổ thải theo qui định.

- Che chắn nguyên vật liệu tránh bị nước mưa cuốn trôi trong quá trình thi công các hạng mục công trình của dự án.

- Không tập trung các loại nguyên vật liệu, chất thải gần các tuyến thoát nước để ngăn ngừa chất thải rò rỉ vào tuyến thoát nước.

- Phổ biến công nhân ý thức bảo vệ môi trường, cấm không được phóng uế bừa bãi các vải lau chùi có dầu mỡ vào nguồn nước trong khu vực.

- Chỉ tiến hành sửa chữa máy móc thi công và phương tiện bị lỗi nhỏ, đối với hỏng hóc lớn, hoặc bảo dưỡng định kỳ được đưa ra gara chuyên dụng.

- Toàn bộ lượng đất đá đào dư thừa được vận chuyển đổ thải và tập kết tại bãi thải trong ngày.

- Nước mưa chảy tràn được thu theo đường rãnh thoát nước thiết kế hình thang tại chân tường có kích thước 0,6x0,4x0,4m, để hướng nước chảy vào hố ga lắng cặn có kích thước 1,5x1,5x1,5m. Những chỗ đổi hướng dòng chảy hoặc chỗ giao nhau của các rãnh cũng sẽ bố trí các hội tụ cặn. Đáy rãnh có độ dốc dọc từ 1-3% tùy địa hình cho phép để nước chảy theo hướng quy định. Tại các hố ga bố trí song chắn rác để loại bỏ rác có kích thước lớn hơn 1 cm chảy theo nước mưa, cặn lắng sau khi được loại bỏ sẽ chảy ra môi trường tiếp nhận là sông Nậm Mu.

IV.1.2. Về công trình, biện pháp lưu giữ rác thải sinh hoạt, chất thải xây dựng, chất thải rắn công nghiệp thông thường và chất thải nguy hại

a. Rác thải sinh hoạt

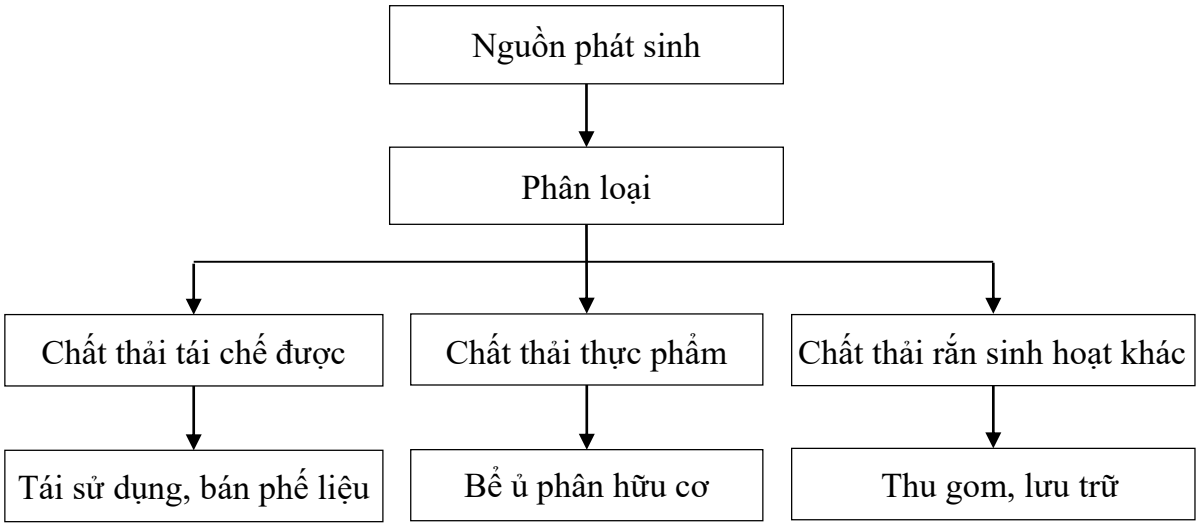

Hình 4.2. Sơ đồ thu gom, xử lý rác sinh hoạt

Công ty thực hiện đúng theo quy định về quản lý chất thải rắn thông thường được quy định tại Nghị định số 08/2022/NĐ-CP ngày 10/01/2022 của Chính phủ về quy định

chi tiết một số điều của Luật bảo vệ môi trường và Quyết định số 35/2022/QĐ-UBND ngày 26/9/2022 của UBND tỉnh Lai Châu quy định về quản lý chất thải rắn xây dựng, chất thải rắn sinh hoạt.

CDA sẽ thực hiện thu gom và phân loại tách riêng các loại phế liệu có thể tái sử dụng như giấy, nhựa, kim loại…; các chất thải có thể phân hủy sinh học và các chất tổng hợp được thu gom và bán phế liệu.

Bố trí các thùng chứa rác tại gần khu vực nhà điều hành để lưu chứa các loại rác thải sinh hoạt phát sinh từ hoạt động của công nhân xây dựng. Cụ thể bố trí 01 thùng 120 lít chứa chất thải tái chế được; 01 thùng 120 lít chứa chất thải thực phẩm và 01 thùng 120 lít chứa chất thải rắn sinh hoạt khác.

CDA sẽ thuê đơn vị có chức năng thực hiện thu gom, vận chuyển chất thải rắn sinh hoạt để xử lý theo quy định với tần suất 1-2 ngày/lần.

- Lập nội quy vệ sinh, giáo dục công nhân có ý thức giữ gìn vệ sinh trong thi công. Tuyên truyền nâng cao ý thức giữ gìn vệ sinh của công nhân xây dựng, tránh việc vứt rác bừa bãi gây mất vệ sinh và mỹ quan.

- Thường xuyên kiểm tra, giám sát công tác vệ sinh môi trường tại công trường.

b. Chất thải rắn xây dựng

- Các CTR là phế thải như vỏ bao xi măng, sắt thép vụn… sau khi sử dụng công nhân thu gom, phân loại và tập kết vào cuối ngày sau đó bán lại cho các cơ sở thu mua phế liệu. Đối với gỗ cốp pha được tái sử dụng. Bố trí 1 thùng 120 lít để đựng các chất thải rắn này.

- Xử lý CTR là cây cỏ bề mặt đất trống của dự án được thu gom và phơi khô cho ngươ dân xung quanh làm chất đốt phục vụ sinh hoạt.

- Chất thải rắn xây dựng như Gạch vỡ, bê tông, vôi vữa,... sử dụng để làm lớp lót sân đường nội bộ; Đất đá đào dư sử dụng để bồi đắp cho khuôn viên cây xanh.

- Sử dụng các loại xe vận chuyển có chất lượng tốt và phải có bạt che tránh rơi vãi. Nếu xảy ra tình trạng rơi vãi đất đá, cát sỏi,... trên tuyến đường vận chuyển nguyên vật liệu sẽ tiến hành dọn dẹp, thu gom sạch sẽ, tránh gây ảnh hưởng đến mỹ quan khu vực và đảm bảo an toàn cho người tham gia giao thông.

- Tiến hành dọn dẹp, vệ sinh công trường, dọn dẹp đất đá rơi vãi khu vực tuyến đường vận chuyển, cổng ra vào dự án vào cuối mỗi ngày làm việc.

c. Chất thải nguy hại

- Giảm thiểu tối đa việc sửa chữa xe, máy móc công trình tại khu vực dự án. Hoạt động thay dầu, bảo dưỡng, sửa chữa thiết bị sẽ chuyển cho Trung tâm bảo dưỡng thiết bị máy móc gần nhất trong khu vực.

- Bố trí khu lưu chứa CTNH trong khu vực nhà xưởng có diện tích 9 m^2 (kích thước 3x3m). Khu lưu giữ CTNH được xây dựng đảm bảo theo đúng quy định của Nghị định 08/2022/NĐ-CP ngày 10/01/2022 và Thông tư 02/2022/TT-BTNMT ngày 10/01/2022: Kho được xây bằng gạch đặc và quây tôn; sàn đổ bê tông trát xi măng, bằng phẳng, chống thấm không trơn trượt; kho chứa có mái che, có biển báo khu vực chứa CTNH được đặt tại nơi có cao trình đảm bảo để tránh bị ảnh hưởng bởi mưa lũ.

- Bố trí biển cảnh báo cháy tại khu vực lưu chứa. Quản lý thu gom và xử lý chất thải theo đúng Luật Bảo vệ môi trường 2020 và các quy định khác có liên quan. Cụ thể như sau:

- Mỗi loại CTNH được bố trí vào các thùng chứa riêng, có màu sắc phân biệt, dán nhãn, nắp đậy và bánh xe để thực tiện di chuyển.

- Bố trí 03 thùng chứa CTNH dung tích 200 lít tại khu chứa CTNH để chứa đựng giẻ lau dính dầu, bóng đèn huỳnh quang thải, dầu nhớt thải phát sinh ở công trường thi công. Các thùng chứa được dán nhãn theo TCVN 6707: 2009 "CTNH - Dấu hiệu cảnh báo" và được đặt tại vị trí an toàn trong kho có mái che, có thiết bị phòng cháy. Định kỳ 01 năm 01 lần phải chuyển giao cho đơn vị đủ chức năng thu gom và vận chuyển.

- Bố trí cán bộ chuyên trách giám sát tình hình phát sinh chất thải nguy hại tại công trường.

IV.1.3. Về công trình, biện pháp xử lý bụi, khí thải

a. Giảm thiểu bụi và khí thải do hoạt động vận chuyển của các phương tiện vận tải

- Bố trí tưới nước làm ẩm tại cổng vào dự án vào những ngày nắng với tần suất tưới nước 1-2 lần/ngày. Nước làm ẩm là nước sông Nậm Mu phun bằng vòi nhựa có đường kính 3-5 cm.

- Quét dọn, thu gom, làm sạch các tuyến đường bị bẩn bởi đất thải và vật liệu xây dựng rơi ra khỏi thùng xe ô tô tải hàng ngày.

- Thùng xe đảm bảo kín để tránh hiện tượng rơi vãi đất cát xuống đường. Trường hợp có khe hở, trước khi bốc xúc đất đá thải, công nhân tiến hành lót chỗ thủng, khe hở bằng bao xác rắn.

- Xe chuyên chở đúng trọng tải, phủ bạt kín thùng xe, cố định bằng dây buộc thông qua các lỗ đã đục sẵn ở mép bạt và các đinh đỉa ở thùng xe trong quá trình di chuyển.

- Tất cả các xe vận tải sử dụng đều đạt tiêu chuẩn quy định của Cục Đăng kiểm về mức độ an toàn kỹ thuật và an toàn môi trường.

- Thực hiện giám sát vận chuyển nguyên vật liệu, đổ thải đất đá theo đúng quy định.

b. Giảm thiểu bụi, khí thải phát sinh hoạt động bốc dỡ, lưu trữ nguyên vật liệu xây dựng

Trong quá trình bốc dỡ, lưu trữ nguyên vật liệu của dự án, bụi phát sinh chủ yếu đối với một số loại nguyên vật liệu gồm cát, xi măng, đá,… Để giảm thiểu bụi từ quá trình này, Chủ đầu tư yêu cầu nhà thầu thực hiện các biện pháp sau:

- Đối với việc bốc dỡ:

+ Hạn chế nổ máy trong lúc chờ bốc xếp nguyên vật liệu.

+ Tiến hành bốc dỡ đúng nơi quy định tại vị trí tập kết nguyên vật liệu. Trong thời gian bốc dỡ hạn chế những người không liên quan ra vào khu vực để tránh tác động của bụi.

+ Không tiến hành bốc dỡ vào ngày mưa, gió lớn.

+ Nếu bốc dỡ trong những ngày nắng nóng sẽ kết hợp tưới nước dập bụi.

- Đối với việc lưu trữ vật liệu xây dựng: Xi măng được tập kết và che bạt bảo quản tại tầng triệt của nhà ở công nhân, cát được bảo quản ngoài trời có bạt che mưa và chống phát tán bụi, các loại đá, gạch hoặc vật liệu xây dựng khác ít phát sinh bụi được để ngoài trời, không cần công tác bảo quản.

- Trang bị đầy đủ bảo hộ lao động đối với công nhân trực tiếp tiến hành bốc dỡ hạn chế bụi ảnh hưởng đến sức khỏe.

c. Giảm thiểu tác động do hoạt động trộn bê tông, trộn vữa

- Lựa chọn vị trí trộn bê tông, trộn vữa nằm ở cuối hướng gió, cách xa khu dân cư. Trong điều kiện có gió mạnh, hạn chế chuyển nguyên liệu hoặc chọn hướng tiếp liệu thích hợp.

- Các công nhân viên được trang bị đầy đủ phương tiện bảo hộ lao động đảm bảo an toàn lao động và sức khỏe cho công nhân như: Khẩu trang phòng chống bụi, găng tay, quần áo, mũ bảo hộ, giầy dép, nút bịt tai... và một số vật dụng cần thiết khác.

- Thường xuyên kiểm tra sự cân bằng của máy móc thiết bị, kiểm tra độ mòn chi tiết và cho dầu bôi trơn.

- Vệ sinh khu vực trộn bê tông kết hợp tưới nước dập bụi tại khu vực tập kết nguyên vật liệu.

d. Giảm thiểu tác động do hoạt động hàn, cắt kim loại

Để giảm thiểu khí thải từ quá trình hàn, chủ đầu tư kết hợp với đơn vị thi công áp dụng những biện pháp sau:

- Trang bị bảo hộ lao động cho công nhân trực tiếp tham gia công đoạn hàn: Kính hàn, găng tay, mũ và quần áo bảo hộ lao động.

- Yêu cầu công nhân hàn chấp hành đúng nội quy công trường và nội quy an toàn lao động.

- Sử dụng các loại que hàn theo đúng quy định và phù hợp với mục đích sử dụng.

- Trong quá trình hàn khí yêu cầu công nhân không để ngọn lửa cháy tự do, phải điều chỉnh ngọn lửa phù hợp để hạn chế khí độc phát sinh, khi nghỉ phải khóa mỏ hàn.

- Những người không có nhiệm vụ hàn, cắt thì không nên đến gần khu vực đang hàn, không nên hàn vào giữa trưa lúc nắng gắt hay ngày có gió lớn. Công cụ hàn cần bảo trì, kiểm tra thường xuyên.

- Đối với công việc hàn xì cục bộ: Bố trí khu vực hàn, cắt, xì ở khu vực có ít người qua lại và cuối hướng gió, tránh ảnh hưởng trực tiếp đến công nhân trên công trường.

- Vệ sinh sạch sẽ khu vực hàn, cắt sau mỗi ngày làm việc.

IV.1.4. Về công trình, biện pháp giảm thiểu tiếng ồn, độ rung

a. Đối với tiếng ồn

- Sắp xếp thời gian làm việc thích hợp, các hoạt động gây ồn lớn không làm việc vào ban đêm.

- Lao động làm việc trong khu vực có độ ồn cao không vượt quá giới hạn: 4h với mức ồn 90dBA, 2h với mức ồn 95 dBA, 1h với mức ồn 100 dBA, 30 phút với mức ồn 105 dBA, 15 phút với mức ồn 110dBA.

- Kiểm soát chặt chẽ thiết bị vận hành.

- Sử dụng các phương tiện có mức ồn đạt chuẩn và bảo trì thường xuyên trong suốt thời gian thi công; ưu tiên sử dụng máy móc phương tiện có phát thải âm nguồn thấp khi thi công gần đối tượng nhạy cảm với ồn.

- Duy tu bảo dưỡng định kỳ các thiết bị thi công.

- Tắt máy khi không cần thiết và tránh những hành động gây ồn khi đang điều khiển phương tiện. Không sử dụng thiết bị thi công quá cũ gây tiếng ồn lớn.

- Các phương tiện vận chuyển được giới hạn tốc độ khi đi qua khu dân cư và các vị trí giao cắt. Tuyên truyền nhắc nhở lái xe tải vận chuyển không sử dụng còi hơi khi điều khiển phương tiện qua khu vực đông dân cư.

- Sắp xếp thời gian làm việc thích hợp theo đúng giờ lao động (không thi công từ 11h30-13h30 và buổi tối). Để tránh ảnh hưởng tới sức khoẻ của công nhân làm việc trên công trường.

b. Đối với độ rung

- Kê cân bằng máy, lắp các bộ tắt chấn động lực, sử dụng vật liệu phi kim loại, thay thế nguyên lý làm việc khí nén bằng thủy khí...

- Dùng các kết cấu đàn hồi giảm rung (hộp dầu giảm chấn, gối đàn hồi cao su, đệm đàn hồi kim loại...).

- Áp dụng biện pháp thi công thủ công kết hợp cơ giới.

- Kiểm tra và bảo dưỡng định kỳ các thiết bị thi công.

- Trang bị dụng cụ bảo hộ cá nhân cho công nhân làm việc tại các bộ phận gây ồn, rung cao như găng tay, mũ chụp tai hoặc nút chống ồn bằng chất dẻo. Thường xuyên nhắc nhở, kiểm tra công nhân sử dụng dụng cụ bảo hộ lao động.

IV.1.5. Các biện pháp bảo vệ môi trường khác

IV.1.5.1. Biện pháp giảm thiểu tác động đến hoạt động giao thông

Nghiêm túc thực hiện các quy định của Thông tư 46/2015/TT-BGTVT.

- Giảm thiểu khả năng gây kẹt xe trên đường:

+ Có kế hoạch tập kết hợp lý, tránh dồn nhiều chuyến vận chuyển trong cùng thời điểm, tránh vận chuyển trong giờ cao điểm.

+ Ưu tiên lựa chọn nhà cung cấp gần Dự án để hạn chế quãng đường di chuyển.

+ Tài xế lái xe được nhắc nhở thường xuyên, nâng cao nhận thức trong việc tuân thủ các quy định luật giao thông, tránh ùn tắc, đảm bảo an toàn khi di chuyển.

- Giảm thiểu khả năng gây ảnh hưởng xấu đến chất lượng đường giao thông:

+ CDA sẽ kiểm tra tải trọng các thiết bị để đảm bảo đủ tải trọng vận chuyển phù hợp với cấp đường.

+ Chia nhỏ khối lượng thiết bị để vận chuyển, tránh ảnh hưởng đến kết cấu hạ tầng giao thông.

+ Vận chuyển đúng tốc độ quy định khi tham gia giao thông trên đường quốc lộ, tỉnh lộ, đặc biệt tại các vị trí giao cắt với đường ngang dân sinh.

+ Che chắn thùng xe trong quá trình vận chuyển bằng bạt phủ.

+ Giám sát chặt chẽ, tránh để đất đá, vật liệu của dự án rơi trên đường, gây mất an toàn cho các phương tiện tham gia giao thông.

IV.1.5.2. Biện pháp giảm thiểu tai nạn lao động

- Tất cả công nhân làm việc trên công trường đều được học tập và thực hiện nội quy an toàn.

- Mọi công nhân đi làm đều được trang bị đầy đủ các dụng cụ, phòng hộ lao động như mũ, quần áo, giày, ủng, găng tay, dây an toàn trước khi vào công trường, tại những nơi dễ thấy theo quy định.

- Trước khi đi làm phải kiểm tra tất cả các dụng cụ sản xuất, các dụng cụ phòng hộ, các loại máy móc thi công, khi phát hiện ra hiện tượng hư hỏng không đảm bảo an toàn phải được sửa chữa mới được đưa vào sử dụng.

- Thiết lập đầy đủ hệ thống thông tin liên lạc đảm bảo an toàn lao động trong quá trình thi công Dự án.

- Lắp đặt hệ thống báo hiệu thi công công trình: Biển phía trước có công trường thi công, biển đi chậm…

- Kiểm tra các thông số kỹ thuật và điều kiện an toàn thiết bị trước khi sử dụng; Lắp đặt biển báo cấm người qua lại trong phạm vi hoạt động của các thiết bị và công trường; Kiểm tra tay nghề, bằng lái của những công nhân phụ trách các phương tiện máy móc và thiết bị thi công.

- Lập kế hoạch ứng cứu khi xảy ra tai nạn: Chủ đầu tư sẽ lập kế hoạch cấp cứu khi xảy ra tai nạn lao động, bao gồm cả đội cứu trợ, tổ chức và kế hoạch ứng cứu (người chỉ huy, trình tự thực hiện) và xác định địa chỉ cần thiết để tiếp xúc trong trường hợp khẩn cấp, trong đó có các bệnh viện trong địa bàn.

IV.1.5.3. Biện pháp quản lý, phòng ngừa sự cố, rủi ro cháy nổ

- Đối với sự cố cháy nổ do chập điện:

+ Tại mỗi công trường, trước khi dùng lưới điện hay điện máy tự phát đều phải kiểm tra công suất thiết bị phù hợp với khả năng chịu tải của nguồn, của đường dây dẫn.

+Yêu cầu bộ phận lắp đặt phải kiểm tra đường điện tổng trước khi đấu nối và ngắt nguồn điện tổng trước khi đấu nối.

+ Tuyển dụng công nhân đấu nối điện có chuyên môn về điện.

+ Trang bị đầy đủ bảo hộ lao động cho công nhân lắp đặt, yêu cầu công nhân phải tuân thủ đầy đủ.

+ Bọc kín các điểm tiếp nối điện bằng vật liệu cách điện để phòng tránh cháy nổ do chập điện.

+ Treo biển báo và cử người cảnh giới khi có sửa chữa điện lớn.

+ Phổ biến nội quy, tổ chức kiểm tra an toàn về điện.

- Đối với sự cố cháy nổ do các nguyên nhân khác:

+ Ban hành nội quy cấm hút thuốc, không gây phát lửa tại các khu vực có thể gây cháy nổ.

+ Thực hiện nghiêm nội quy phòng cháy chữa cháy.

+ Công nhân được huấn luyện để thao tác đúng kỹ thuật và nắm vững các phương pháp xử lý các sự cố cháy nổ.

IV.1.5.4. Giảm thiểu tác động đến KTXH

Để hạn chế các tác động đến KTXH, CDA cam kết áp dụng các biện pháp sau:

+ Thực hiện các biện pháp đảm bảo vệ sinh an toàn như ăn chín, uống sôi.

+ Dự trữ thuốc phòng chống sốt rét, phun thuốc diệt muỗi trong nhà và vùng nước 6 tháng/lần.

+ CDA phối hợp với các trung tâm y tế dự phòng tại địa phương phòng chống các loại bệnh thường gặp như sốt xuất huyết, sốt thông thường, xử lý kịp thời trong trường hợp phát sinh dịch bệnh tại công trường như bệnh sốt xuất huyết, bệnh tả...

+ Giáo dục nâng cao ý thức bảo vệ sức khoẻ cho công nhân xây dựng, giảm thiểu được sức ép lên môi trường xã hội và ngăn ngừa được các bệnh có khả năng lây nhiễm cao.

+ Ra nội quy và xử lý vi phạm đối với công nhân vi phạm an ninh trật tự, mất đoàn kết với nhân dân địa phương, tệ nạn xã hội…

+ Quy định cụ thể về chế độ làm việc, nghỉ ngơi cho cán bộ và công nhân.

+ Nghiêm cấm người không có nhiệm vụ ra vào khu vực dự án, bố trí nhà bảo vệ canh gác nghiêm ngặt.

+ Ưu tiên sử dụng lao động địa phương, quản lý chặt chẽ người lao động không để xảy ra mẫu thuẫn, tranh chấp.

+ Phối hợp với công an địa phương xử phạt những công nhân vi phạm các quy định làm việc.

IV.2. Đề xuất các công trình, biện pháp bảo vệ môi trường trong giai đoạn dự án đi vào vận hành

IV.2.1. Về công trình, biện pháp xử lý nước thải

IV.2.1.1. Nước thải sinh hoạt

a. Quy mô, công nghệ thu gom, xử lý nước thải sinh hoạt

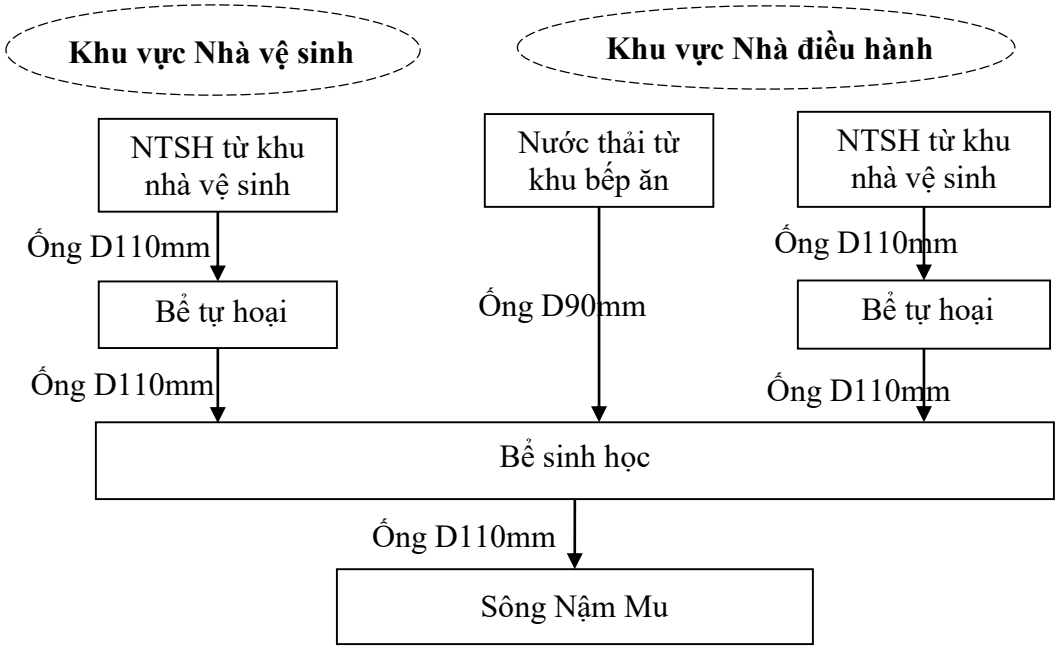

Hình 4.3. Sơ đồ hệ thống thu gom, xử lý nước thải sinh hoạt

- Đối với nước thải vệ sinh:

+ Khu vực nhà điều hành: Chủ dự án bố trí khu vệ sinh bên trong nhà điều hành kích thước 5,2x1,8m. Nước thải sinh hoạt từ nhà vệ sinh được thu gom bằng đường ống PVC D100mm về bể tự hoại 03 ngăn đặt ngầm nằm bên cạnh nhà điều hành để xử lý nước thải sinh hoạt phát sinh tại đây.

+ Khu nhà vệ sinh: Chủ dự án xây dựng 01 nhà vệ sinh riêng có kích thước 6,0x2,5m để các công nhân sử dụng trong quá trình vận hành dự án. Nước thải sinh hoạt từ nhà vệ sinh được thu gom bằng đường ống PVC D110mm về 2 bể tự hoại 02 ngăn đặt ngầm nằm phía dưới nhà vệ sinh để xử lý nước thải sinh hoạt phát sinh tại đây. Nước thải sau xử lý tại bể tự hoại được dẫn đến bể sinh học theo đường ống PVC D110mm.

- Nước thải rửa, tắm giặt sẽ được dẫn theo ống PVC 90 mm sang bể sinh học.

- Đối với nước thải từ bếp ăn: Được dẫn vào bể sinh học bằng đường ống PVC D90mm để xử lý cùng nước thải vệ sinh sau xử lý tại bể tự hoại.

Nước thải sau xử lý tại bể sinh học đạt QCVN 14:2008/BTNMT cột B, K=1,2 sẽ được dẫn theo đường ống PVC D150mm xả ra điểm xả tới nguồn tiếp nhận là sông Nậm Mu.

b. Các công trình xử lý nước thải sinh hoạt

*** Bể tự hoại 3 ngăn:**

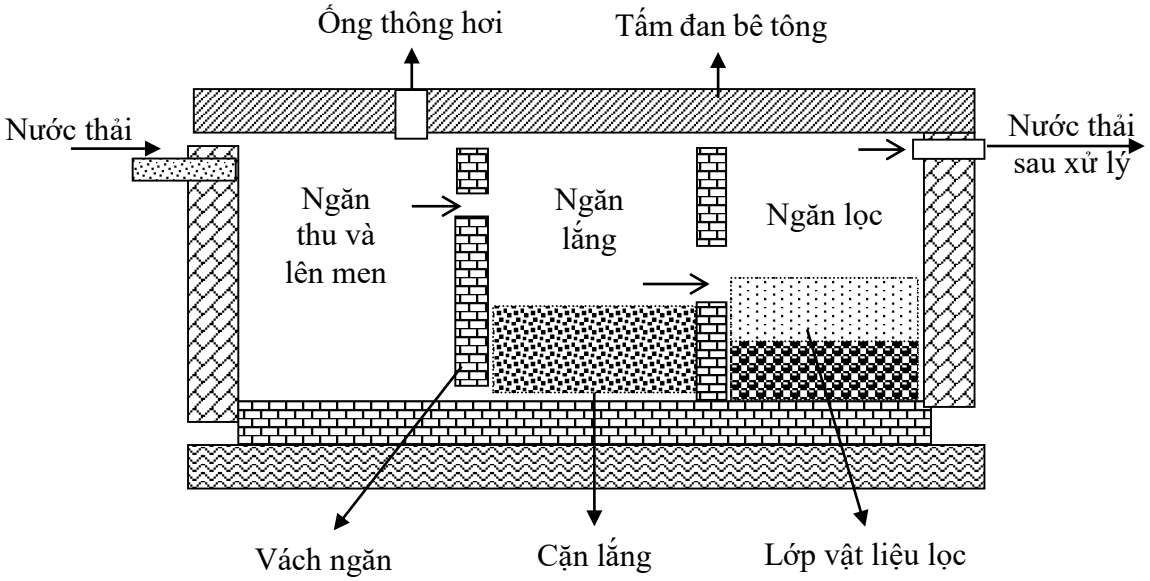

Hình 4.4. Sơ đồ nguyên lý vận hành của bể tự hoại 3 ngăn

*** Bể tự hoại**

Thuyết minh:

Nước thải nhà vệ sinh được xử lý sơ bộ bằng bể tự hoại.

Bể tự hoại là công trình đồng thời làm hai chức năng là lắng và phân hủy cặn lắng. Bể tự hoại gồm 03 ngăn:

- Ngăn chứa: Nước thải từ nhà vệ sinh được thu gom vào ngăn chứa, tại đây nước thải được xử lý cơ học và sinh học nhờ 02 quá trình là lắng cặn và lên men kị khí bằng vi sinh vật. Do tốc độ nước qua bể rất chậm nên quá trình lắng cặn trong bể có thể xem như quá trình lắng tĩnh, dưới tác dụng trọng lực, cặn được lắng xuống đáy bể, các chất hữu cơ bị phân hủy nhờ hoạt động của các vi sinh vật kỵ khí. Cặn lắng được phân hủy làm giảm mùi hôi, thu hẹp thể tích bể chứa đồng thời giảm các tác nhân gây ô nhiễm môi trường. Tại ngăn này, được lắp đặt ống thông hơi để giải phóng khí thoát từ quá trình phân hủy kị khí các hợp chất hữu cơ. Ngăn chứa là nơi chứa đựng chất thải ngay từ khi chưa được phân hủy.

- Ngăn lắng: Cặn lơ lửng trong nước thải không thể lắng được ở ngăn chứa sẽ tiếp tục theo dòng nước vào ngăn lắng. Ngăn lắng chiếm thể tích bằng ngăn lọc trong cấu tạo của bể.

- Ngăn lọc: Các chất thải sau khi đã được xử lý ở ngăn lắng sẽ theo ống dẫn sang ngăn lọc. Ngăn này có chức năng lọc các chất thải còn lơ lửng trong nước thải.

*** Bể tự hoại 2 ngăn:**

Quy trình vận hành:

Nước thải được đưa vào ngăn chứa của bể, có vai trò làm ngăn lắng - lên men kỵ

khí, đồng thời điều hòa lưu lượng và nồng độ chất bẩn trong dòng nước thải. Nhờ các vách ngăn hướng dòng, ở những ngăn tiếp theo, nước thải chuyển động theo chiều từ dưới lên trên, tiếp xúc với các vi sinh vật kỵ khí trong lớp bùn hình thành ở đáy bể trong điều kiện động, các chất bẩn hữu cơ được các vi sinh vật hấp thụ và chuyển hóa, đồng thời, cho phép tách riêng 2 pha (lên men axit và lên men kiềm).

Hiệu suất xử lý của bể tự hoại đạt khoảng 60%, nước thải sau xử lý sơ bộ được dẫn về bể sinh học để tiếp tục xử lý trước khi thải ra ngoài môi trường. Phần bùn cặn lắng tại bể tự hoại định kỳ (06 tháng/lần) thuê đơn vị có chức năng nạo vét, xử lý. Định kỳ 06 tháng/lần bổ sung chế phẩm sinh học vào bể tự hoại để nâng cao hiệu quả làm sạch của công trình.

*** Bể sinh học**

- Nước thải sinh hoạt sau khi được xử lý sơ bộ tại bể tự hoại và bồn tách mỡ sẽ được dẫn vào bể sinh học để xử lý tiếp trước khi xả ra môi trường.

Quy trình xử lý:

Bể sinh học của dự án áp dụng công nghệ xử lý bằng cây bèo tây.

Bèo tây được thả vào bể sinh học với tỷ lệ 20%. Sau 1 tuần số lượng cây bèo tây sẽ tăng lên nhanh gọn với tỷ lệ hoàn toàn có thể lên tới 60% diện tích bể nước.

+ Quá trình lắng Photpho: Lá bèo tây vào ban ngày sẽ làm nhiệm vụ quang hợp, cung cấp oxy cho rễ cây. Lúc này, rễ cây hình thành các phản ứng phân hủy các hợp chất hữu cơ chứa trong nước. Nhằm thôi thúc quy trình lắng động Photpho xuống đáy.

+ Quá trình lắng chất thải nhanh: Bèo tây tăng trưởng rất nhanh và có thể bao phủ mặt phẳng nước sau vài tuần. Vì vậy làm giảm thiểu ánh nắng trực tiếp chiếu xuống mặt nước, ngăn cản sức gió và giảm nhiệt độ mặt nước. Giúp quy trình lắng đọng các chất thải trong nước diễn ra được nhanh hơn.

+ Quá trình làm sạch nguồn nước: Bèo tây có lớp rễ dày đặc và nhỏ li ti nên sẽ tạo điều kiện cho các vi sinh vật bám vào, thúc đẩy quá trình xử lý nước thải và loại bỏ vi khuẩn gây bệnh. Rễ còn có chức năng hút những chất hữu cơ lơ lửng trên mặt nước, giúp làm sạch nguồn nước.

+ Quá trình giảm mùi hôi: Các chất lắng đọng dưới đáy sau một thời hạn sẽ xảy ra phản ứng kị khí và phát sinh mùi hôi bay lên trên. Nhờ lớp bèo tây trên mặt nước nên mùi hôi bị cản trở và giảm đi đáng kể giúp không phân tán vào môi trường.

Thường xuyên vớt bỏ các cây bèo đã già và khô héo ra khỏi bể để không ảnh hưởng đến sự sinh trưởng của các cây bèo khác dẫn đến giảm hiệu quả xử lý nước thải. Khi bèo phát triển quá nhiều, quá tải so với diện tích mặt bể cần vớt bớt bèo ra ngoài để tránh bèo tràn ra ngoài.

Cùng với đó CDA cũng sẽ tuyên truyền, giáo dục, ban hành nội quy nâng cao nhận thức và trách nhiệm của các công nhân.

**** Thông số kỹ thuật của hạng mục xử lý nước thải sinh hoạt***

Thông số kỹ thuật của các công trình xử lý nước thải sinh hoạt của Dự án được thể hiện trong bảng dưới đây:

Bảng 4.1. Thông số kỹ thuật của công trình xử lý nước thải sinh hoạt

TT	Hạng mục	Số lượng	Thông số kỹ thuật
1	Bể tự hoại 3 ngăn	01	- Kết cấu: đáy và nắp bê tông, tường xây gạch đặc VXM 50#, trát tường vữa xi măng 100# dày 30 trát làm 2 lần. - Mặt bể đậy bằng tấm đan BTCT - Kích thước: LxBXH=4x2x1,9m - Thể tích: 15,2 m^3 - Vị trí: Khu vực nhà điều hành
2	Bể tự hoại 2 ngăn	02	- Kết cấu: đáy và nắp bê tông, tường xây gạch đặc VXM 50#, trát tường vữa xi măng 100# dày 30 trát làm 2 lần. - Mặt bể đậy bằng tấm đan BTCT - Kích thước: LxBXH=3x1,5x1,5m - Thể tích: 6,75 m^3 - Vị trí: Khu vực nhà vệ sinh
3	Bể sinh học	01	- Kết cấu: Bản móng có kết cấu BTCT, thành bể được xây gạch và trát vữa xi măng + Kích thước dài x rộng x sâu: 2,5x2,0x1,3m + Thể tích ướt: 6,5 m^3 - Vị trí: Khu vực nhà vệ sinh
4	Điểm xả	01	- Điểm xả có bố trí biển báo xả nước thải để dễ kiểm tra, sửa chữa. - Vị trí: Gần nhà xưởng: X(m) = 2455990; Y(m) = 571883

IV.2.1.2. Nước thải sản xuất

Trong quá trình sản xuất tại nhà xưởng không sử dụng nước để sản xuất mà chỉ dùng nước để lau rửa nhà xưởng.

Nhà xưởng sử dụng khoảng 2 m^3/ngày.đêm nước để dùng cho lau rửa. Lượng nước này nói chung là sạch, chỉ có bám bụi và một số chất cặn lơ lửng. Do đó, nước thải này chỉ cần lắng rồi có thể xả trực tiếp ra nguồn tiếp nhận.

Sơ đồ hệ thống thu gom, xử lý nước rửa trong nhà xưởng:

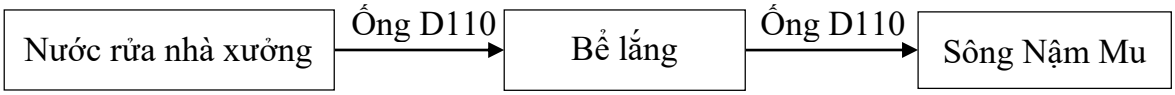

Hình 4.5. Sơ đồ thu gom, thoát nước rửa trong Nhà xưởng

Công nghệ xử lý:

Bể lắng có 3 ngăn. Trước cửa thu vào bể lắng được đặt một song chắn bằng lưới

sắt để thu gom rác, khi nước thải chảy vào ngăn thứ nhất của bể để chứa, nước chảy sang ngăn thứ hai đất cát nặng sẽ lắng xuống dưới đáy bể và nước trong được dẫn sang ngăn thứ ba.

Nước thải sau xử lý tại bể lắng được dẫn ra ngoài sông Nậm Mu, nước sau xử lý đảm bảo chất lượng nước đầu ra đạt QCVN 40:2011/BTNMT – Quy chuẩn kỹ thuật quốc gia về nước thải công nghiệp cột B (K_q=0,9 và K_f=1,2).

Cặn lắng tại đáy bể thành phần chủ yếu là đất cát thông thường, định kỳ cặn lắng sẽ được xúc hút lên và đổ thải tại các điểm đất trũng trong khuôn viên của Dự án.

Thông số kỹ thuật của các công trình xử lý cụ thể dưới bảng sau:

Bảng 4.2. Thông số kỹ thuật của công trình xử lý nước thải sản xuất

STT	Công trình	Số lượng	Thông số kỹ thuật
1	Ống dẫn nước rửa xưởng từ nhà xưởng vào bể lắng	01	- Kết cấu: PVC - Kích thước: D110mm - Chiều dài: 3,0m
2	Bể lắng	01	- Kết cấu: Bản móng có kết cấu BTCT, thành bể được xây gạch và trát vữa xi măng - Thể tích: 7,4 m^3 - Kích thước: 2,3x2,3x1,3m
3	Ống dẫn nước sau xử lý ra nguồn tiếp nhận	01	- Kết cấu: PVC - Kích thước: D110mm - Chiều dài: 1,5m
4	Điểm xả	01	- Điểm xả có bố trí biển báo xả nước thải để dễ kiểm tra, sửa chữa. - Vị trí: Gần khu vực nhà xưởng: X(m) = 2455846; Y(m) = 571856

IV.2.1.3. Nước mưa chảy tràn

Sơ đồ thu gom, thoát nước mưa tại nhà máy được thể hiện tại hình sau:

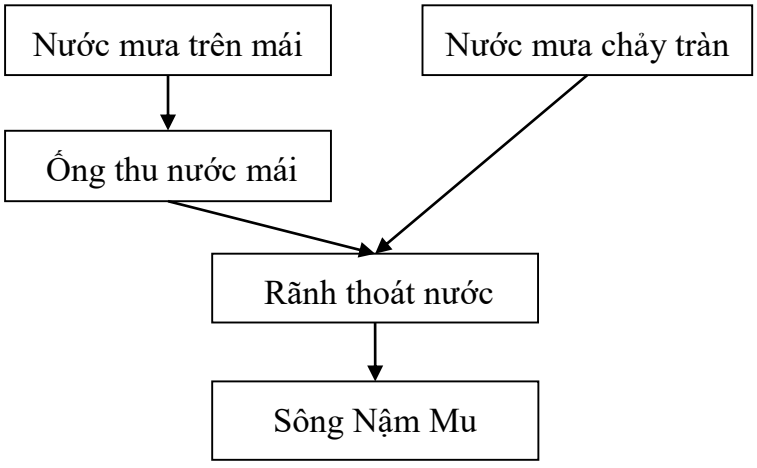

Hình 4.6. Sơ đồ hệ thống thu gom, thoát nước mưa

Hệ thống thoát nước mưa chảy tràn sẽ được thu gom theo đường thoát riêng với hệ thống thoát nước thải:

- Nước mưa trên mái:

+ Nhà xưởng: Nước mưa trên mái được thu gom bằng máng thu nước kích thước 0,3x0,3m sau đó theo các đường ống PVC D110mm chảy xuống sân hòa cùng nước mưa chảy tràn vào rãnh thoát nước tại dự án.

+ Nhà điều hành: Nước mưa trên mái được thu gom bằng máng thu nước kích thước 2,4x0,36m sau đó theo các đường ống PVC D90mm chảy xuống sân hòa cùng nước mưa chảy tràn vào rãnh thoát nước tại dự án.

+ Nhà ở CBNV: Nước mưa trên mái được thu gom bằng máng thu nước kích thước 0,3x0,3m sau đó theo các đường ống PVC D110mm chảy xuống sân hòa cùng nước mưa chảy tràn vào rãnh thoát nước tại dự án.

+ Nhà bảo vệ: Nước mưa mái được thu gom bằng mái thu nước kích thước 4,5x4,5x0,35m sau đó theo các đường ống PVC D50mm chảy xuống sân hòa cùng nước mưa chảy tràn vào rãnh thoát nước tại dự án.

- Nước mưa chảy tràn: Nước mưa chảy tràn được thu vào các đường rãnh thoát nước bao quanh các khu vực của dự án. Rãnh thoát nước có độ dốc dọc 2% để nước chảy theo hướng quy định; đáy và nắp rãnh thoát nước có kết cấu bê tông, bề mặt trong của rãnh được trát xi măng tránh thấm nước trong quá trình thu gom nước mưa. Đất cát trong nước mưa được lắng theo chiều dài của rãnh và nước trong được dẫn chảy vào nguồn tiếp nhận là sông Nậm Mu.

Bảng 4.3. Tổng hợp công trình thu gom, thoát nước mưa của Dự án

TT	Hạng mục	Số lượng	Thông số kỹ thuật
1	Máng thu nước mái nhà xưởng	01	Vật liệu: Tôn Kích thước: BxH = 0,3x0,3m Chiều cao: 0,7 m
2	Ống thu nước mái nhà xưởng	04	Vật liệu: Nhựa PVC Kích thước: D110mm Chiều cao: 0,7 m
3	Máng thu nước mái nhà điều hành	01	Vật liệu: Bê tông trát xi măng Kích thước: BxH = 2,4x0,36m Chiều cao: 0,7 m
4	Ống thu nước mái nhà điều hành	02	Vật liệu: Nhựa PVC Kích thước: D90mm Chiều cao: 0,5 m
5	Máng thu nước mái nhà điều hành	01	Vật liệu: Bê tông trát xi măng Kích thước: BxH = 2,4x0,36m Chiều cao: 0,7 m

TT	Hạng mục	Số lượng	Thông số kỹ thuật
6	Ống thu nước mái nhà ở CBNV	05	Vật liệu: Nhựa PVC Kích thước: D110mm Chiều cao: 5,2 m
7	Mái thu nước nhà bảo vệ	01	Vật liệu: Bê tông trát xi măng Kích thước: LxBxH = 4,5x4,5x0,35m
8	Ống thu nước mái nhà bảo vệ	04	Vật liệu: Nhựa PVC Kích thước: D50mm Chiều cao: 0,3 m
9	Rãnh thoát nước khu vực nhà điều hành và nhà ở CBNV	01	Kết cấu: Đáy và nắp bê tông, tường gạch trát xi măng bề mặt trong Kích thước: BxH = 0,6x0,65m Chiều dài: 66m
10	Rãnh thoát nước khu vực nhà xưởng và ao	01	Kết cấu: Đáy và nắp bê tông, tường gạch trát xi măng bề mặt trong Kích thước: BxH = 0,3x0,3m Chiều dài: 395m

+ Kiểm tra hệ thống đường ống dẫn nước mưa (1 tháng/1 lần).

+ Không để các loại rác thải, chất lỏng độc hại xâm nhập vào hệ thống thoát nước mưa.

+ Thực hiện tốt công tác vệ sinh quét dọn để giảm bớt hàm lượng các chất cặn bẩn trong nước mưa.

+ Nạo vét, khơi thông định kỳ rãnh thoát nước trước mùa mưa và sau mỗi trận mưa lớn, kéo dài.

IV.2.2. Về công trình, biện pháp xử lý bụi, khí thải

Trong GĐVH của dự án khí thải phát sinh chủ yếu từ máy phát điện dự phòng và hoạt động giao thông đi lại của cán bộ công nhân viên bằng phương tiện sử dụng xăng, đây là các nguồn phát sinh không liên tục. Biện pháp giảm thiểu như sau:

a. Giảm thiểu bụi, khí thải từ hoạt động của phương tiện cán bộ, công nhân viên và khách hàng

- Công ty bố trí bảo vệ điều tiết các phương tiện ra vào Nhà máy, cụ thể:

+ Đối với xe máy của công nhân, khác hàng: Yêu cầu tắt dừng đỗ dắt xe vào khu vực để xe.

+ Đối với xe ôtô, ôtô con của lãnh đạo, khách hàng giao dịch: Yêu cầu đi chậm và đỗ tại vị trí đỗ quy định theo điều tiết của bảo vệ, tắt động cơ trong suốt thời gian đỗ chờ giao dịch.

- Bố trí hệ thống cây xanh một cách hợp lý trong khuôn viên để giảm thiểu khả năng phát tán của bụi.

- Quét dọn sạch sẽ khuôn viên, chỗ đỗ xe và đoạn đường giao thông nội bộ trong khu vực dự án.

- Phun tưới đoạn đường giao thông trước cổng ra vào trong những ngày nắng nóng để giảm lượng bụi cuốn lên từ mặt đường.

b. Giảm thiểu bụi, khí thải từ phương tiện vận chuyển nguyên nhiên liệu, sản phẩm của dự án

Ô nhiễm bụi và khí thải từ quá trình hoạt động của các phương tiện vận tải mang tính phân tán, khó tập trung để xử lý, để giảm thiểu bụi, khí thải từ hoạt động này các biện pháp được áp dụng như sau:

- Sân, đường giao thông nội bộ được bê tông hóa nhằm hạn chế phát tán bụi.

- Làm sạch toàn bộ bề mặt sân, đường nội bộ của nhà máy được bê tông hóa và quét dọn vệ sinh vào cuối ngày làm việc góp phần giảm thiểu tác động của nguồn thải đến môi trường xung quanh.

- Các phương tiện ra vào Nhà máy theo sự điều phối của bảo vệ trong việc đỗ dừng, cấm các phương tiện GTVT không đủ điều kiện hoạt động trong khu vực dự án.

- Quy định các phương tiện chạy trong khuôn viên nhà máy đều giảm tốc độ 5km/h.

- Có lịch vận chuyển cụ thể, đảm bảo thời gian vận chuyển không kéo dài.

- Tuyên truyền nhắc nhở chủ phương tiện không chở quá tải.

- Dùng nhiên liệu đúng thiết kế của động cơ, thực hiện bảo dưỡng định kỳ đối với các phương tiện bốc dỡ và các xe tải vận chuyển thuộc tài sản của công ty, vận hành đúng trọng tải để giảm thiểu các loại khí thải;

- Công ty dành ra quỹ đất để trồng cây xanh làm "lá phổi xanh" giảm thiểu ô nhiễm không khí do hoạt động của các phương tiện giao thông cũng như ảnh hưởng từ hoạt động của nhà máy.

c. Giảm thiểu bụi từ hoạt động bốc dỡ, lưu trữ nguyên liệu khi nhập dự án

- Để hạn chế tối đa những ảnh hưởng của bụi từ quá trình bốc xếp nguyên liệu đến sức khỏe công nhân và môi trường không khí xung quanh. Chủ dự án chỉ nhận các nguyên liệu được chứa trong bao bì kín để hạn chế phát tán bụi, cũng như thuận lợi cho công tác bốc dỡ, lưu trữ khi nhập dự án.

- Việc nhập các nguyên liệu được bố trí hợp lý về thời gian và không gian như: không nhập kho vào thời tiết xấu, gió mạnh.

- Việc nhập nguyên liệu được cân đối dựa vào khả năng tiêu thụ sản phẩm trong từng thời điểm. Không nhập nguyên liệu quá nhiều, nguyên liệu sẽ được nhập kho đủ trong 01 ngày sản xuất.

- Công tác bốc dỡ được thực hiện trong kho nguyên liệu của dự án.

- Công ty thực hiện việc dọn vệ sinh hằng ngày.

- Trang bị các dụng cụ bảo hộ lao động cho công nhân.

d. Giảm thiểu bụi, khí thải từ dây truyền sản xuất

** Bụi, khí thải phát sinh từ hoạt động của lò đốt:*

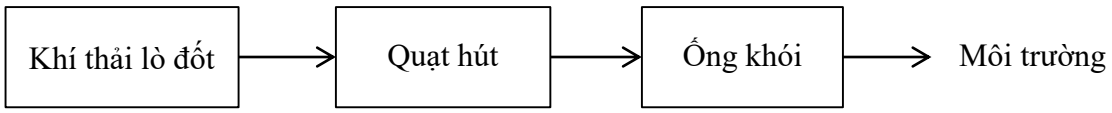

Bảng 4.4. Sơ đồ thu gom bụi, khí thải của lò đốt

- Chủ dự án sử dụng lò đốt bằng than để lấy nhiệt cung cấp cho công đoạn sấy và sao lăn chè. Khí thải phát sinh từ lò đốt được quạt hút hút đi qua ống khói và thải ra ngoài trên mái nhà. Lượng khí thải từ hoạt động lò đốt phát sinh không nhiều.

- Trên đại bàn tỉnh Lai Châu có Cơ sở Nhà máy sản xuất Chè có quy trình sản xuất tương tự, khí thải phát sinh ra đều có kết quả quan trắc định kỳ nằm trong QCVN 19:2009/BTNMT theo quy định.

- Biện pháp giảm thiểu:

+ Bố trí trồng nhiều cây cây xanh xung quanh khu vực nhà xưởng để điều hòa không khí của khu vực phát thải.

+ Thường xuyên kiểm tra, bảo dưỡng thiết bị của lò đốt.

+ Trang bị đầy đủ bảo hộ lao động cho công nhân trực tiếp làm việc tại khu vực.

** Bụi, khí thải phát sinh từ các công đoạn khác của dây truyền sản xuất trong nhà xưởng:*

- Các bao chứa nguyên liệu thừa được buột kín miệng ngay khi ngưng sử dụng.

- Yêu cầu nhân viên sau khi lấy hết nguyên liệu khỏi bao bì, vật dụng chứa nguyên liệu, toàn bộ bao bì được sắp xếp gọn gàng vào bao sạch và nguyên vẹn sau đó trả bên cung cấp nguyên liệu.

- Các máy móc sẽ được thường xuyên kiểm tra, bảo trì định kỳ, đảm bảo thiết bị hoạt động ở điều kiện tối ưu.

- Công nhân trực tiếp tham gia vào sản xuất được trang bị đầy đủ bảo hộ lao động như: Khẩu trang, ủng, quần áo bảo hộ lao động…

- Huấn luyện công nhân các kỹ năng sản xuất để hạn chế thấp nhất sự thất thoát của nguyên liệu.

- Xây dựng quy trình sản xuất và hướng dẫn công nhân thực hiện đúng quy trình sản xuất. Lãnh đạo công ty sẽ cắt cử cán bộ chuyên trách để thường xuyên giám sát việc tuân thủ theo quy trình sản xuất của công nhân.

- Nhà máy đầu tư 01 dây truyền sản xuất chế biến chè với quy trình công nghệ sản xuất đơn giản.

e. Đối với khí thải từ máy phát điện dự phòng

- Dùng máy phát điện sử dụng nhiên liệu dầu diesel (dầu DO) sẽ phát sinh khí thải, được xả qua ống xả khí thải của máy phát điện dự phòng. Tuy nhiên, khí thải phát sinh sạch và ít.

- Máy phát điện dự phòng được đặt gần khu vực nhà xưởng, sàn đặt máy phát điện được đổ bê tông, bằng phẳng, không trơn trượt, không có khe nứt, đặt tại nơi có cao trình đảm bảo, có mái che tránh nắng, mưa không ảnh hưởng đến máy phát điện.

- Thường xuyên kiểm tra, theo dõi vận hành và bảo trì bảo dưỡng theo đúng quy định của nhà sản xuất.

IV.2.3. Về công trình, biện pháp lưu giữ, xử lý chất thải rắn

IV.2.3.1. Chất thải rắn sinh hoạt

** Nguồn phát sinh, thành phần:*

Nhà máy có 20 công nhân, lượng chất thải sinh hoạt phát sinh từ khu vực phòng điều khiển,… (giấy loại, túi nilon, thức ăn thừa, chai nhựa, bao gói,…).

Theo định mức lượng chất thải rắn phát sinh trung bình là 0,29 kg/người/ngày (theo Báo cáo hiện trạng môi trường Quốc gia năm 2019 - Chuyên đề Quản lý chất thải rắn sinh hoạt, Bảng 2.8) thì tổng lượng rác thải sinh hoạt phát sinh từ quá trình hoạt động của cán bộ công nhân viên trong một ngày là 5,8 kg (khoảng 2,12 tấn/năm).

Bảng 4.5. Thành phần, khối lượng CTR sinh hoạt của Dự án

Thành phần		Mô tả	Khối lượng (kg/ngày)
Chất thải có thể phân hủy sinh học	Rác hoa quả	Vỏ hoa củ quả, ..	3,2
	Thức ăn thừa	Bánh, kẹo, đồ ăn	
Chất thải có thể tái sinh, tái sử dụng	Kim loại	Can, vỏ lon nhôm, thiếc	1,6
	Thủy tinh	Chai, ly	
	Nhựa có thể tái sinh	Chai, túi dẻo trong, vỏ hộp, nhựa plastic,..	
	Giấy có thể tái sinh	Khăn giấy, bao bì giấy, giấy in, giấy báo, bìa carton,..	
Chất thải sinh hoạt khác	Các loại chất thải không thể tái chế, tái sử dụng	Túi nilon, chai lọ thủy tinh vỡ,...	1,0
Tổng			**5,8**

Thành phần của rác thải sinh hoạt là các chất hữu cơ dễ phân hủy như rau, củ,

quả và các thành phần có thể tái chế như bao bì, đồ hộp... Các chất hữu cơ khi phân hủy sinh ra mùi hôi, thối; gây ô nhiễm đất, có khả năng thu hút các loại côn trùng như ruồi, muỗi; tăng nguy cơ phát sinh và lây truyền mầm bệnh, ảnh hưởng đến sức khỏe của công nhân. Nếu không thu gom và xử lý, rác thải sẽ bị cuốn theo nước mưa chảy tràn, chảy xuống nguồn tiếp nhận làm ô nhiễm nước, ảnh hưởng đến chất lượng môi trường xung quanh và sức khỏe của công nhân tại nhà máy.

** Công tác lưu giữ, biện pháp xử lý:*

Công ty sẽ thực hiện đúng theo quy định về quản lý chất thải rắn thông thường được quy định tại Nghị định số 08/2022/NĐ-CP ngày 10/01/2022 của Chính phủ về quy định chi tiết một số điều của Luật bảo vệ môi trường. Cụ thể như sau:

- Chất thải rắn có thể tái sử dụng: Bao gồm các chai nhựa, bao bì, đồ hộp, hộp giấy,… Các chất thải rắn này được thu gom, phân loại trong các thùng chứa 120 lít và lưu chứa tại khu vực lưu chứa CTR thông thường, cuối cùng được tận dụng mang đi bán phế liệu.

- Chất thải hữu cơ như thực phẩm thừa, rau, củ, quả,… được nhân viên thu gom vào thùng chứa 120 lít và cho người dân gần dự án tận dụng làm thức ăn chăn nuôi.

- Chất thải rắn sinh hoạt khác: Gồm chất thải vô cơ như các loại giấy không thể tái sinh, đồ vải, cao su, túi nilon,… được nhân viên thu gom trong các thùng rác 15 lít và 60 lít bố trí tại các văn phòng, nhà bếp, khu nhà ở, sân đường nội bộ… cuối ngày sẽ được vận chuyển tập kết vào thùng 120 lít đặt tại khu tập kết rác thải sinh hoạt của dự án. Các chất thải này sẽ được vận chuyển đến điểm tập kết của địa phương. Khi địa phương có đơn vị thu gom, vận chuyển và xử lý chất thải rắn, công ty sẽ thuê đơn vị thu gom, xử lý đúng theo quy định.

Bảng 4.6. Thông số công trình thu gom chất thải rắn sinh hoạt

TT	Hạng mục	Đơn vị	Thông số kỹ thuật
1	Thùng chứa CTR sinh hoạt chuyên dụng	07 thùng	- Thùng nhựa, có nắp đậy - Dung tích: 03 thùng 120 lít, 02 thùng 60 lít và 02 thùng 15 lít

IV.2.3.2. Chất thải rắn công nghiệp thông thường

Trong giai đoạn vận hành, Dự án có phát sinh chất thải rắn công nghiệp thông thường phát sinh là hộp chứa mực in thải từ văn phòng và bùn thải. Hộp chứa mực in sẽ được thu gom vào 01 thùng chứa có dung tích 60 lít riêng biệt. Khối lượng chất thải này phát sinh khoảng 4 kg/năm. Bùn thải phát sinh từ các bể tự hoại có khối lượng khoảng 50 kg/năm sẽ được Chủ dự án thuê đơn vị có chức năng xử lý.

IV.2.3.3. Chất thải nguy hại

** Nguồn phát sinh, thành phần:*

Trong quá trình hoạt động của dự án có một lượng nhỏ chất thải nguy hại phát sinh từ các thiết bị máy móc, từ hoạt động bảo trì bảo dưỡng thiết bị,...

Dự báo khối lượng CTNH phát sinh trong giai đoạn vận hành của Dự án như sau:

Bảng 4.7. Dự báo khối lượng chất thải nguy hại phát sinh trong giai đoạn vận hành

TT	Tên chất thải	Mã CTNH	Trạng thái tồn tại	Số lượng trung bình (kg/năm)
1	Bóng đèn huỳnh quang và các loại thuỷ tinh hoạt tính thải	16 01 06	Rắn	7
2	Các loại dầu mỡ thải	16 01 08	Rắn/lỏng	15
3	Chất hấp thụ, vật liệu lọc (bao gồm cả vật liệu lọc dầu chưa nêu tại các mã khác), giẻ lau, vải bảo vệ thải bị nhiễm các thành phần nguy hại	18 02 01	Rắn	20
	Tổng			**42**

Tổng khối lượng CTNH phát sinh trong dự án là khoảng 42 kg/năm (3,5 kg/tháng) là không lớn. Tuy nhiên, nếu không được thu gom, xử lý sẽ tác động xấu đến môi trường xung quanh.

** Phương án, biện pháp thu gom, xử lý:*

Quản lý thu gom và xử lý chất thải theo đúng quy định của Luật Bảo vệ Môi trường 2020 và các quy định khác có liên quan như:

- Toàn bộ CTNH phát sinh tại nhà máy sẽ được thu gom phân loại và lưu giữ. Các loại CTNH khác nhau sẽ được thu gom, phân loại và cho vào từng thùng chứa có dán nhãn mã chất thải nguy hại khác nhau và có dán nhãn dấu hiệu cảnh báo với từng mã CTNH lưu chứa theo quy định.

- Mỗi thùng đều được dán nhãn mã CTNH khác nhau và có dán nhãn dấu hiệu cảnh báo với từng mã CTNH lưu chứa theo quy định.

Toàn bộ CTNH sẽ được thu gom và tập kết tại khu lưu chứa chất thải nguy hại, có diện tích 10,5 m^2 (kích thước 3,5x3m) bố trí gần khu vực nhà xưởng. Khu lưu giữ CTNH sẽ được xây dựng đảm bảo theo đúng quy định của Nghị định 08/2022/NĐ-CP ngày 10/01/2022 và Thông tư 02/2022/TT-BTNMT ngày 10/01/2022: Khu lưu chứa được xây bằng gạch đặc, trát xi măng và được gia cố bằng bê tông; khu chứa có mái che, có biển báo khu vực chứa CTNH; sàn đổ bê tông, không thấm chất lỏng, bằng phẳng, không trơn trượt, không có khe nứt và đặt tại nơi có cao trình đảm bảo để tránh bị ảnh hưởng bởi mưa lũ và đảm bảo an toàn cách xa khu dân cư.

Thực hiện lưu giữ, quản lý chất thải nguy hại theo hướng dẫn của Thông tư số 02/2022/TT-BTNMT. Định kỳ 1 năm 1 lần sẽ chuyển giao cho đơn vị có giấy phép hành nghề xử lý.

Bảng 4.8. Thông số công trình thu gom CTNH

TT	Hạng mục	Đơn vị	Thông số kỹ thuật
1	Thùng chứa CTNH chuyên dụng	4 thùng	- Thùng phuy, có nắp đậy, dán nhãn phân loại theo quy định - Dung tích: 4 thùng 200 lít
2	Khu lưu chứa CTNH	01 khu	- Kết cấu: xây tường gạch, mái tôn - Diện tích: 10,5 m^2 - Kích thước: 3,5x3 m

IV.2.4. Về công trình, biện pháp giảm thiểu tiếng ồn, độ rung, đảm bảo quy chuẩn kỹ thuật về môi trường

**** Nguồn phát sinh tiếng ồn, độ rung***

- Từ hoạt động của các phương tiện giao thông đi lại tại khu vực dự án.

- Hoạt động của các thiết bị trong nhà xưởng gây tiếng ồn.

- Từ hoạt động của máy phát điện dự phòng (tần suất rất ít).

**** Các công trình, biện pháp giảm thiểu tiếng ồn, độ rung***

- Lắp đặt máy móc theo đúng thiết kế, thường xuyên kiểm tra, bảo trì, bảo dưỡng, thay thế các chi tiết mau mòn.

- Lắp đặt các tấm đệm cao su hoặc xốp cho các thiết bị để giảm chấn động do thiết bị gây nên.

- Trang bị các đầy đủ dụng cụ ốp tai chống ồn và bắt buộc công nhân phải sử dụng khi tiếp xúc những nơi có độ ồn lớn.

- Có chế độ giải lao và chế độ chuyển ca hợp lý cho công nhân nhằm giảm tiếp xúc với tiếng ồn.

- Kiểm tra sự cân bằng của máy khi lắp thiết bị, kiểm tra độ ăn mòn chi tiết và thường kỳ cho bôi trơn dầu vào máy móc.

**** Quy chuẩn, tiêu chuẩn áp dụng đối với tiếng ồn, độ rung***

- QCVN 26:2010/BTNMT – Quy chuẩn kỹ thuật quốc gia về tiếng ồn, (khu vực thông thường).

- QCVN 24:2016/BYT – Quy chuẩn kỹ thuật quốc gia về tiếng ồn, mức tiếp xúc cho phép tiếng ồn tại nơi làm việc, (khu vực lao động).

- QCVN 27:2010/BTNMT – Quy chuẩn kỹ thuật quốc gia về độ rung, (khu vực thông thường).

- QCVN 27:2016/BYT – Quy chuẩn kỹ thuật quốc gia về rung – giá trị cho phép tại nơi làm việc, (thời gian tiếp xúc 480 phút).

IV.2.5. Phương án phòng ngừa, ứng phó sự cố môi trường trong quá trình vận hành thử nghiệm và khi dự án đi vào vận hành

IV.2.5.1. Biện pháp, công trình, thiết bị phòng ngừa ứng phó sự cố đối với nước thải

Trong quá trình hoạt động của Dự án có thể phát sinh các sự cố do vận hành các bể tự hoại, hệ thống xử lý nước thải sinh hoạt hoặc sự cố tắc, vỡ đường ống thoát nước mưa, nước thải.

Bảng 4.9. Sự cố phát sinh và biện pháp giảm thiểu, ứng phó trong quá trình vận hành bể tự hoại, công trình xử lý nước thải

Sự cố	Nguyên nhân	Giải pháp
Sự cố nước thải sau xử lý không đạt yêu cầu theo quy định	- Lượng vi sinh vật trong bể không đủ. - Lượng bùn trong bể quá tải.	- Định kỳ bổ sung chế phẩm sinh học; - Thường xuyên nạo vét bùn cặn nhằm tăng khả năng lắng của nước thải. (tần suất 6 tháng/lần). - Trường hợp nước thải sau xử lý không đạt yêu cầu, không xả nước thải ra nguồn tiếp nhận, kiểm tra hệ thống xử lý tìm ra nguyên nhân, khắc phục và hồi lưu nước thải xử lý lại để đạt yêu cầu.
Tắc, vỡ đường ống thoát nước mưa, nước thải	- Chất lượng đường ống lắp đặt không đảm bảo. - Bùn, đất, dầu mỡ hoặc các chất rắn khác bịt kín các đường ống.	- Thường xuyên tổ chức nạo vét hệ thống thoát nước, tránh hiện tắc nghẽn gây hiện tượng ngập úng khi có mưa lớn. - Khi xảy ra sự cố về thiết bị, đường ống: + Cử cán bộ tìm kiếm, xác định các vị trí bị tắc, vỡ. + Thông đường ống tắc nghẽn. + Thay thế đường ống thoát nước bị hỏng. - Trường hợp nước thải sau xử lý không đạt yêu cầu, không xả nước thải ra nguồn tiếp nhận, kiểm tra hệ thống xử lý tìm ra nguyên nhân, khắc phục và hồi lưu nước thải xử lý lại để đạt yêu cầu.

IV.2.5.2. Giảm thiểu sự cố rò rỉ, tràn dầu

Sự cố rò rỉ, tràn dầu chỉ yếu phát sinh từ các thùng chứa dầu. Tại khu chứa CTNH có gờ chống tràn đổ chất thải nguy hại, nền khu vực được đánh dốc và bố trí hố gom chất thải nguy hại dạng lỏng. Trong hố có bố trí cát, mùn cưa để thấm hút chất thải trong trường hợp có xảy ra sự cố tràn đổ.

IV.2.5.3. Biện pháp quản lý, phòng ngừa, ứng phó sự cố tai nạn lao động

- Tuân thủ quy định về sử dụng, vận hành, bảo dưỡng, bảo quản các thiết bị điện, thiết bị áp lực.

- Tuyên truyền các thông tin về vệ sinh an toàn lao động cho cán bộ công nhân viên làm việc trong nhà máy.

- Sắp xếp lịch làm việc, nghỉ ngơi hợp lý cho cán bộ công nhân viên.

- Khám bệnh định kỳ cho cán bộ công nhân viên trong nhà máy.

- Tập huấn cứu hộ, sơ cứu cho người bị đuối nước cho các cán bộ công nhân viên.

- Tập huấn cứu hộ, sơ cứu cho người bị điện giật.

IV.2.5.4. Giảm thiểu sự cố cháy nổ, điện giật

- Tuân thủ các quy định về phòng cháy chữa cháy và an toàn điện trong quản lý, vận hành nhà máy.

- Bố trí họng nước cứu hỏa, thiết bị chữa cháy tại chỗ như bình sịt CO_2, bình bột…

- Trang bị đầy đủ các phương tiện phòng cháy, chữa cháy tại các khu vực và được kiểm tra thường xuyên; xây dựng hệ thống bể chứa nước chữa cháy.

- Lắp đặt hệ thống báo cháy tự động.

- Tổ chức đào tạo tay nghề và bổ sung kiến thức, nâng cao trình độ nghề nghiệp cho cán bộ công nhân viên về:

+ Phương án phòng cháy, nổ, điện giật;

+ Nội quy an toàn cháy, nổ, điện giật;

+ Trang bị kiến thức quy định về phòng cháy, chữa cháy của Bộ công an cho công nhân làm việc ở những nơi dễ cháy nổ. Tổ chức thực tập chữa cháy;

+ Chấp hành nội quy, quy đinh về sản xuất và vận hành thiết bị.

- Ban hành nội quy cấm công nhân không được hút thuốc, không gây phát lửa tại các khu vực có thể gây cháy.

- Các máy móc, thiết bị thi công làm việc ở nhiệt độ, áp suất cao sẽ được quản lý thông qua hồ sơ lý lịch, được kiểm tra, đăng kiểm định kỳ tại các cơ quan chức năng của Nhà nước.

- Quản lý chặt chẽ nguyên vật liệu dễ cháy. Dầu mỡ, các vật dụng dễ cháy được tập trung vào các thùng kín và được đặt cách xa các phương tiện và máy móc thi công, kèm các biển báo và chú dẫn tên.

- Thông tin, biển báo cho cán bộ công nhân làm việc về mức độ nguy cơ cháy nổ, lối thoát nạn,…

IV.2.5.5. Biện pháp quản lý, phòng ngừa, ứng phó rủi ro do thiên tai

- Theo dõi dự báo thời tiết thường xuyên để xây dựng chương trình phòng chống mưa, bão, lũ lụt,... đặc biệt là vào mùa mưa bão.

- Khi được thông tin sẽ có mưa lớn, kiểm tra hệ thống thoát nước mưa, tiến hành nạo vét hệ thống này nhằm đảm bảo tiêu thoát tốt.

- Khi nhận được thông tin cảnh báo lũ quét, lũ ống, CDA chủ động di dời hoặc sẵn sàng phương án sơ tán. Tăng cường thông tin về thiên tai, hướng dẫn kỹ năng phòng ngừa, ứng phó mưa lũ, sạt lở đất cho công nhân trong nhà máy.

- Chuẩn bị các bao cát để ứng phó sự có ngập lụt, mưa bão có thể xảy ra nhằm hạn chế tối đa thiệt hại về người và tài sản.

- Phối hợp và thông báo với Ban phòng chống lụt bão huyện Tân Uyên kịp thời ứng cứu, hạn chế thiệt hại về người, tài sản, kinh tế khi có sự cố xảy ra.

IV.3. Tổ chức thực hiện các công trình, biện pháp bảo vệ môi trường

IV.3.1. Danh mục các công trình, biện pháp bảo vệ môi trường của dự án

Các công trình, biện pháp bảo vệ môi trường của dự án trong cả 2 giai đoạn thi công - xây dựng và giai đoạn vận hành được liệt kê trong bảng dưới đây:

Bảng 4.10. Danh mục các công trình, biện pháp bảo vệ môi trường của dự án

TT	Các hạng mục công trình xử lý và biện pháp BVMT	Đơn vị	Khối lượng
I	**Giai đoạn thi công, xây dựng**		
1	Nhà vệ sinh	Nhà	1
2	Bể tự hoại	Bể	1
3	Bể sinh học	Bể	1
4	Hố lắng		
5	Thùng rác di động: + 2 thùng rác 15 lít + 2 thùng rác 60 lít + 3 thùng rác 120 lít	Cái	7
6	Thùng chứa CTNH: + 3 thùng rác 180 lít	Cái	3
7	Khu chứa CTNH	Cái	1
8	Cầu rửa xe	Cái	1
9	Hệ thống rãnh thoát nước mưa chảy tràn, hố ga lắng cát	HT	1
II	**Giai đoạn vận hành**		
1	Nhà vệ sinh	Nhà	2
2	Bể tự hoại	Bể	3
3	Bể sinh học (tận dụng)	Bể	1
4	Bể lắng	Bể	1
5	Thùng rác di động (tận dụng thùng từ giai đoạn thi công)	Cái	7
6	Thùng chứa CTNH (tận dụng thùng từ giai đoạn thi công)	Cái	3
7	Khu chứa CTNH	Cái	1

IV.3.2. Kế hoạch xây lắp các công trình bảo vệ môi trường, thiết bị xử lý chất thải, thiết bị quan trắc nước thải, khí thải tự động, liên tục

Trong giai đoạn thi công xây dựng, CDA sẽ xây dựng các công trình bảo vệ môi trường như: bể sinh học; bể lắng; kho chứa CTNH; rãnh thoát nước mưa… để thu gom và xử lý nước thải sinh hoạt, nước thải xây dựng, CTR xây dựng, CTR sinh hoạt, CTNH, nước mưa chảy tràn phát sinh trong quá trình xây dựng Dự án.

Trong giai đoạn vận hành, CDA cũng sẽ xây dựng bể lắng tại nhà xưởng để phục vụ cho việc thu gom, xử lý nước thải lau rửa xưởng và các công trình BVMT tương tự như trong giai đoạn thi công.

Các biện pháp bảo vệ môi trường sẽ được chủ dự án nghiêm túc thực hiện từ lúc bắt đầu thi công xây dựng.

IV.3.3. Dự toán kinh phí đối với từng công trình, biện pháp bảo vệ môi trường

Trên quan điểm BVMT, các thiết bị hoạt động để đảm bảo vệ sinh và an toàn môi trường được tổng hợp trong bảng sau:

Bảng 4.11. Dự toán kinh phí đối với các hạng mục công trình, biện pháp bảo vệ môi trường

TT	Các hạng mục	Đơn vị	Vị trí	Thông số	Vật liệu, kết cấu	Khối lượng	Đơn giá (đ)	Thành tiền (đ)
I	**Công trình bảo vệ môi trường**							
1	Nhà vệ sinh	Nhà	+ Giai đoạn thi công: 01 nhà tại nhà điều hành. + Giai đoạn vận hành: 02 nhà vệ sinh tại nhà điều hành, nhà vệ sinh.	- Giai đoạn thi công: 4,0x1,5m - Giai đoạn vận hành: + Nhà điều hành: 4,0x1,5m + Nhà vệ sinh: 6,0x2,5m	Gạch, xi măng	2		Chi phí xây dựng CT BVMT được tính trong chi phí xây dựng dự án
2	Bể tự hoại	HT	+ Giai đoạn thi công: 01 bể tại khu vực nhà điều hành. + Giai đoạn vận hành: 02 bể tại khu vực nhà điều hành, nhà vệ sinh.	- Giai đoạn thi công: + 01 bể tại khu vực nhà điều hành có thể tích 15,2 m^3; - Giai đoạn vận hành: + 01 bể tại khu vực nhà điều hành có thể tích 15,2 m^3; + 01 bể tại khu vực nhà ở công nhân có thể tích 7,65 m^3.	Gạch, xi măng	2		
3	Bể lắng	HT	+ Giai đoạn thi công: 01 hố tại khu vực công trường. + Giai đoạn vận hành: 01 bể tại khu vực nhà nhà xưởng.	- Giai đoạn thi công: 01 hố có thể tích 4,5 m^3 - Giai đoạn vận hành: 01 bể có thể tích 6,5 m^3	Gạch, xi măng	1		
4	Bể sinh học	HT	+ Giai đoạn thi công: 01 bể tại khu vực nhà điều hành. + Giai đoạn vận hành: tận dụng 01 bể tại khu vực nhà điều hành.	01 bể có thể tích 6,5 m^3	Gạch, xi măng	1		
5	Khu chứa CTNH	Cái	Trong nhà xưởng	3x3m	Gạch, xi măng	1		

TT	Các hạng mục	Đơn vị	Vị trí	Thông số	Vật liệu, kết cấu	Khối lượng	Đơn giá (đ)	Thành tiền (đ)
6	Hệ thống rãnh thoát nước mưa chảy tràn	HT	- Giai đoạn thi công: Khu vực công trường xây dựng. - Giai đoạn vận hành: Khu vực toàn dự án.	+ Giai đoạn thi công: Rãnh thoát nước hình thang: 0,6x0,4x0,4m + Giai đoạn vận hành: Rãnh thoát nước hình chữ nhật: 0,6x0,6m	-	-		
7	Thùng rác di động	Cái	Khu vực lán trại của công nhân và công trường	+ 3 thùng rác 15 lít + 3 thùng rác 60 lít + 2 thùng rác 120 lít	Nhựa	7	1.000.000	7.000.000
8	Thùng chứa CTNH	Cái	Khu vực nhà máy, công trường, khu vực sửa chữa, bảo dưỡng xe máy.	+ 3 thùng rác 180 lít	Nhựa	3	1.800.000	5.400.000
10	Thuê đơn vị thu gom, xử lý chất thải nguy hại		Khu vực khu chứa CTNH					
-	*Giai đoạn thi công*	Kg/năm	-			70	10.000	700.000
-	*Giai đoạn vận hành*	Kg/năm	-			42	10.000	420.000
II	**Cộng**							**13.520.000**
III	**Dự phòng**					**10%**		**1.352.000**
IV	**Tổng cộng**							**14.872.000**

IV.3.4. Tổ chức, bộ máy quản lý, vận hành các công trình biện pháp bảo vệ môi trường

IV.3.4.1. Trong giai đoạn triển khai xây dựng của Dự án

Kế hoạch quản lý môi trường hợp lý trong giai đoạn thi công xây dựng của dự án do Chủ dự án thực hiện có sự tham gia của các tổ chức và các bên liên quan, với vai trò và trách nhiệm khác nhau bao gồm:

Cơ quan thực hiện/CDA: Công ty Cổ phần chè Nhật Gia Huy.

Cơ quan phê duyệt báo cáo xin cấp GPMT: UBND huyện Tân Uyên.

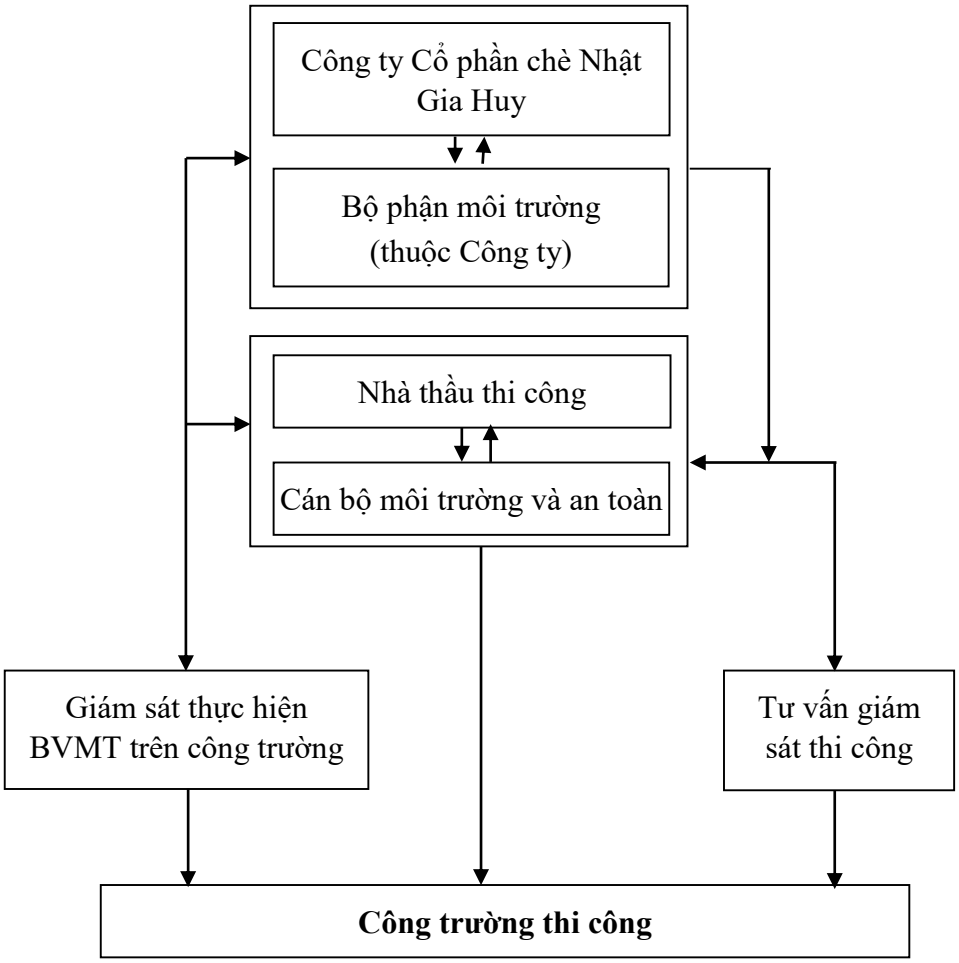

Hình 4.7. Sơ đồ phương án tổ chức thực hiện các công trình, biện pháp BVMT

Công ty sẽ cử cán bộ có am hiểu về kỹ thuật môi trường và an toàn lao động giám sát về Môi trường và An toàn lao động của nhà thầu trong suốt giai đoạn thi công. Công tác giám sát chủ yếu tập trung vào giám sát việc tuân thủ của nhà thầu trong việc thực hiện các biện pháp giảm thiểu tác động môi trường, an toàn lao động theo các biện pháp đã đề xuất trong báo cáo ĐTM.

IV.3.4.2. Trong giai đoạn vận hành của Dự án

Sau khi công trình hoàn thành, CDA sẽ có trách nhiệm quản lý, vận hành và bảo dưỡng công trình, tuân theo các quy định hiện hành. Những vấn đề liên quan đến vấn đề

quản lý, vận hành các công trình BVMT phát sinh sẽ được CDA chịu trách nhiệm thực hiện và báo cáo lên UBND huyện Tân Uyên, tỉnh Lai Châu.

IV.4. Nhận xét về mức độ chi tiết, độ tin cậy của các kết quả đánh giá, dự báo

Quá trình thực hiện lập dự án Báo cáo ĐTM dự án Ứng dụng công nghệ tự động hóa trong quá trình sản xuất, chế biến chè xanh sao lăn chất lượng cao tại xã Mường Khoa, huyện Tân Uyên đã được đơn vị tư vấn phối hợp chặt chẽ với chủ dự án và các cơ quan chuyên môn, các ban ngành liên quan, địa phương nơi thực hiện dự án.

Công tác khảo sát ngoài thực địa được đơn vị Tư vấn thực hiện nghiêm túc, đầy đủ và sát với các yêu cầu chuyên môn. Thu thập các mẫu về môi trường để làm cơ sở cho việc đánh giá hiện trạng và so sánh khi dự án vào thi công, vận hành. Các chỉ tiêu môi trường được quan trắc, thu thập đúng kỹ thuật, được phân tích trên các máy mức hiện đại có độ chính xác cao. Kết quả phân tích được so sánh với các chỉ tiêu cho phép trong TCVN, QCVN hiện hành.

Vấn đề xử lý số liệu, tổng hợp và lập báo cáo Đánh giá tác động môi trường được các chuyên gia chuyên ngành có trình độ chuyên môn cao và nhiều năm kinh nghiệm thực hiện.

Các phương pháp đã sử dụng trong nghiên cứu và lập ĐTM dự án Ứng dụng công nghệ tự động hóa trong quá trình sản xuất, chế biến chè xanh sao lăn chất lượng cao đã và đang được nhiều nhà khoa học, chuyên gia sử dụng để lập báo cáo ĐTM các dự án đầu tư nên các phương pháp nghiên cứu, đánh giá đã được nêu trong báo cáo là có hiệu quả.

Qua các tài liệu về hệ sinh thái khu vực đã được nghiên cứu, công bố và kết hợp các chuyến đi khảo khu vực dự án, trong báo cáo ĐTM dự án Ứng dụng công nghệ tự động hóa trong quá trình sản xuất, chế biến chè xanh sao lăn chất lượng cao "so sánh tương tự" kết hợp với phương pháp "khảo sát phúc tra ngoài thực địa" để thực hiện công tác đánh giá hiện trạng môi trường sinh thái. Tuy nhiên các tài liệu về đa dạng sinh học trong khu vực còn thiếu thông tin, dữ liệu; số liệu đây là các yếu tố khách quan mang lại nên độ chính xác chưa cao.

Có thể nói các phương pháp đánh giá mà chúng tôi đã sử dụng trong báo cáo sẽ làm cơ sở cho chất lượng của báo cáo tốt hơn.

Mức độ chi tiết và độ tin cậy của các đánh giá trong báo cáo có thể nhận xét như bảng sau:

Bảng 4.12. Mức độ chi tiết và độ tin cậy của đánh giá

STT	Nội dung đánh giá	Nhận xét mức độ chi tiết và độ tin cậy
I	**Giai đoạn thi công xây dựng**	
1	Tác động bụi, khí thải của các phương tiện vận chuyển vật liệu xây dựng	Mức độ chi tiết tương đối, độ tin cậy cao nhờ có số liệu cụ thể về khối lượng vận chuyển nguyên vật liệu xây dựng và tải lượng phát sinh

STT	Nội dung đánh giá	Nhận xét mức độ chi tiết và độ tin cậy
2	Tác động bụi, khí thải từ hoạt động thi công xây dựng.	Mức độ chi tiết tương đối, độ tin cậy cao nhờ có số liệu cụ thể về khối lượng đào công trình
3	Tác động chất thải rắn xây dựng, chất thải rắn sinh hoạt	Mức độ chi tiết trung bình.
4	Tác động chất thải nguy hại	Mức độ chi tiết, độ tin cậy trung bình do các số liệu, tài liệu tham khảo còn thiếu
5	Tác động của nước thải thi công xây dựng, nước thải sinh hoạt của công nhân xây dựng	Mức độ chi tiết trung bình do công nhân không sinh hoạt ăn uống, tắm giặt trên công trường.
6	Tác động của tiếng ồn do các thiết bị thi công trên công trường	Mức độ chi tiết, độ tin cậy cao do áp dụng các công thức tính toán từ các tài liệu khoa học
7	Tác động của độ rung	Mức độ chi tiết, độ tin cậy trung bình do các số liệu, tài liệu khoa học nghiên cứu về độ rung còn thiếu.
8	Tác động đến kinh tế - xã hội khu vực	Mức độ chi tiết tương đối, độ tin cây cao do các đánh giá đều dựa trên điều kiện cụ thể của dự án
II	**Giai đoạn dự án đi vào vận hành sản xuất**	
1	Tác động chất thải rắn	Mức độ chi tiết, độ tin cậy trung bình do số liệu được tính toán dựa trên con số dự báo
2	Tác động chất thải nguy hại	Mức độ chi tiết, độ tin cậy trung bình do các số liệu, tài liệu tham khảo còn thiếu
3	Tác động của nước thải, nước mưa chảy tràn trên mặt đường	Mức độ chi tiết cao, độ tin cậy cao do số liệu được tính toán dựa trên các tiêu chuẩn, quy chuẩn hiện hành và tham khảo số liệu trong quá trình thực hiện các dự án khác tương tự.
4	Tác động của tiếng ồn	Mức độ chi tiết, độ tin cậy trung bình do áp dụng các công thức tính toán từ số liệu mang tính dự báo.
5	Tác động đến kinh tế - xã hội khu vực	Mức độ chi tiết tương đối, độ tin cậy trung bình do các đánh giá đều dựa trên điều kiện cụ thể của dự án.

CHƯƠNG V
NỘI DUNG ĐỀ NGHỊ CẤP GIẤY PHÉP MÔI TRƯỜNG

V.1. Nội dung đề nghị cấp phép đối với nước thải

V.1.1. Nguồn phát sinh nước thải

Dự án Ứng dụng công nghệ tự động hóa trong quá trình sản xuất, chế biến chè xanh sao lăn chất lượng cao phát sinh 02 nguồn nước thải bao gồm:

- Nguồn số 01: Nước thải sinh hoạt phát sinh tại khu vực nhà điều hành nhà máy;

- Nguồn số 02: Nước thải sinh hoạt phát sinh tại khu vực nhà vệ sinh riêng;

- Nguồn số 03: Nước thải phát sinh từ hoạt động lau rửa nhà xưởng.

V.1.2. Lưu lượng xả nước thải tối đa

Lưu lượng xả nước thải lớn nhất: 4,0 m^3/ngày.đêm.

Trong giai đoạn vận hành ổn định, Dự án 20 cán bộ công nhân viên sẽ làm việc theo ca, luân phiên tại nhà điều hành và nhà xưởng. Lượng nước thải định mức bằng 100% lượng nước cấp cho sinh hoạt theo Nghị định số 80:2014/NĐ-CP.

- Nguồn số 01+02: 2,0 m^3/ngày.đêm, trong đó:

Dự án có 20 người làm việc luôn phiên theo ca. Định mức nước cấp cho công nhân làm ca lấy bằng 100 lít/người/ngày, lượng nước cấp sinh hoạt cho 20 cán bộ công nhân viên làm việc tại đây là 2,0 m^3/ngày.đêm nên tổng lượng nước thải sinh hoạt cho khu vực nhà máy là 2,0 m^3/ngày.đêm.

- Nguồn số 03: 2,0 m^3/ngày.đêm.

Dự án sử dụng 2,0 m^3 nước để lau rửa nhà xưởng nên lưu lượng nước thải phát sinh là 2,0 m^3/ngày.đêm. Lượng nước này chỉ bám bụi và đất cát, không dính dầu.

V.1.3. Dòng nước thải

Công ty đề nghị cấp phép 02 dòng nước thải bao gồm:

- Dòng nước thải số 1: Nước thải sinh hoạt khu vực nhà điều hành và nhà vệ sinh (tương ứng với nguồn thải số 01 và 02) sau khi xử lý được xả ra nguồn tiếp nhận là sông Nậm Mu tại xã Mường Khoa, huyện Tân Uyên, tỉnh Lai Châu.

- Dòng nước thải số 2: Nước thải lau rửa nhà xưởng (tương ứng với nguồn thải số 03) sau khi được xử lý lắng cặn được xả trực tiếp ra nguồn tiếp nhận là sông Nậm Mu tại xã Mường Khoa, huyện Tân Uyên, tỉnh Lai Châu.

V.1.4. Các chất ô nhiễm và giá trị giới hạn của các chất ô nhiễm

- Dòng số 1: Quy chuẩn kỹ thuật quốc gia về nước thải sinh hoạt (QCVN 14:2008/BTNMT - cột B với hệ số K= 1,2), cụ thể:

Bảng 5.1. Các chất ô nhiễm và giá trị giới hạn của các chất ô nhiễm trong nước thải sinh hoạt

TT	Thông số	Đơn vị tính	QCVN 14:2008/BTNMT		Tần suất quan trắc định kỳ	Quan trắc tự động, liên tục
			C	C_{max}		
1	pH	-	5-9	5-9	Không áp dụng	Không áp dụng
2	BOD_5 (20ºC)	mg/l	50	60		
3	Chất rắn lơ lửng (TSS)	mg/l	100	120		
4	Chất rắn hòa tan (TDS)	mg/l	1.000	1.200		
5	Sunfua (S^{2-})	mg/l	4	4,8		
6	Amoni (NH_4^+)	mg/l	10	12		
7	NO_3^-	mg/l	50	60		
8	PO_4^{3-}	mg/l	10	12		
9	Dầu mỡ động, thực vật	mg/l	20	24		
10	Tổng các chất hoạt động bề mặt	mg/l	10	12		
11	Tổng Coliforms	MPN/ 100ml	5.000	5.000		

- Dòng số 2: Quy chuẩn kỹ thuật quốc gia về nước thải công nghiệp (QCVN 40:2011/BTNMT - cột B với hệ số $K_q = 0,9$; $K_f = 1,2$):

Bảng 5.2. Các chất ô nhiễm và giá trị giới hạn của các chất ô nhiễm trong nước thải sản xuất

TT	Thông số	Đơn vị tính	QCVN 40:2011/BTNMT (Cột B)		Tần suất quan trắc định kỳ	Quan trắc tự động, liên tục
			C	Cmax		
1	Nhiệt độ	^0C	40	40	Không áp dụng	Không áp dụng
2	Độ màu	Pt/Co	150	150		
3	pH	-	5,5-9	5,5-9		
4	BOD_5 (20ºC)	mg/l	50	54		
5	COD	mg/l	150	162		
6	Chất rắn lơ lửng (TSS)	mg/l	100	108		
7	Sắt (Fe)	mg/l	5,0	5,4		
8	Tổng phenol	mg/l	0,5	0,54		
9	Tổng dầu mỡ khoáng	mg/l	10	10,8		
10	Sunfua (S^{2-})	mg/l	0,5	0,54		
11	Amoni (NH_4^+)	mg/l	10	10,8		

TT	Thông số	Đơn vị tính	QCVN 40:2011/BTNMT (Cột B)		Tần suất quan trắc định kỳ	Quan trắc tự động, liên tục
			C	Cmax		
12	Tổng nitơ	mg/l	40	43,2		
13	Tổng phốtpho	mg/l	6	6,48		
14	Coliform	MPN/ 100ml	5.000	5.000		

V.1.5. Vị trí, phương thức xả nước thải và nguồn tiếp nhận nước thải

a. Nước thải sinh hoạt

- Dòng số 1:

+ Vị trí xả thải: Nước thải sinh hoạt khu vực nhà điều hành và nhà vệ sinh (tương ứng với nguồn thải số 1 và 2) sau khi xử lý được xả ra nguồn tiếp nhận là sông Nậm Mu tại xã Mường Khoa, huyện Tân Uyên, tỉnh Lai Châu. Vị trí có bố trí biển báo xả nước thải.

+ Tọa độ vị trí xả nước thải: X (m) = 2455990; Y (m) = 571883

(Hệ tọa độ VN 2000, kinh tuyến trục 103°00', múi chiếu 3°).

+ Phương thức xả nước thải: Tự chảy, xả mặt, xả ven bờ.

+ Chế độ xả nước thải: Xả liên tục (24 giờ).

b. Nước thải sản xuất

- Dòng số 2:

+ Vị trí xả thải: Nước thải lau rửa nhà xưởng (tương ứng với nguồn thải số 2) được xả trực tiếp ra nguồn tiếp nhận là sông Nậm Mu tại xã Mường Khoa, huyện Tân Uyên, tỉnh Lai Châu. Vị trí có bố trí biển báo xả nước thải.

+ Tọa độ vị trí xả nước thải: X (m) = 2455846; Y (m) = 571856

(Hệ tọa độ VN 2000, kinh tuyến trục 103°00', múi chiếu 3°).

+ Phương thức xả nước thải: Bơm cưỡng bức, xả mặt, xả ven bờ.

+ Chế độ xả nước thải: Xả gián đoạn.

V.2. Nội dung đề nghị cấp phép đối với khí thải

V.2.1. Nguồn phát sinh

- Nguồn số 01: Khí thải phát sinh từ lò đốt.

V.2.2. Vị trí phát sinh khí thải

Vị trí phát sinh khí thải: Ống khói của lò đốt tại khu vực nhà xưởng, tại xã Mường Khoa, huyện Tân Uyên, tỉnh Lai Châu.

- Nguồn số 01: Tọa độ vị trí: X = 2455965; Y = 571980

(Hệ tọa độ VN2000, kinh tuyến trục 103^{0}00', múi chiếu 3^0).

V.2.3. Các chất ô nhiễm và giá trị giới hạn của các chất ô nhiễm

Khí thải phát sinh phải bảo đảm không vượt quá QCVN 05:2023/BTNMT - Quy chuẩn kỹ thuật Quốc gia về chất lượng không khí, trung bình 24 giờ. Cụ thể như sau:

Bảng 5.3. Giá trị giới hạn đối với tiếng ồn

TT	Thông số	Đơn vị tính	QCVN 05:2023/BTNMT	Tần suất quan trắc định kỳ	Quan trắc tự động, liên tục
1	SO_2	µg/Nm^3	125	Không áp dụng	Không áp dụng
2	CO	µg/Nm^3	-		
3	NO_2	µg/Nm^3	100		
5	TSP	µg/Nm^3	200		

V.3. Nội dung đề nghị cấp phép đối với tiếng ồn, độ rung

V.3.1. Nguồn phát sinh

- Nguồn số 01: Khu vận hành máy móc trong nhà xưởng.

- Nguồn số 02: Khu vực đặt máy phát điện dự phòng, đây là nguồn không liên tục, thông thường thời điểm phát sinh tiếng ồn khi sử dụng.

V.3.2. Vị trí phát sinh tiếng ồn

Vị trí phát sinh tiếng ồn, độ rung: Khu vực vận hành máy móc trong nhà xưởng, xã Mường Khoa, huyện Tân Uyên, tỉnh Lai Châu.

- Nguồn số 01: Tọa độ vị trí: X = 2455965; Y = 571968

- Nguồn số 02: Tọa độ vị trí: X = 2455822; Y = 571990

(Hệ tọa độ VN2000, kinh tuyến trục $103^0 00'$, múi chiếu 3^0).

V.3.3. Giá trị giới hạn đối với tiếng ồn, độ rung

Tiếng ồn, độ rung phải bảo đảm đáp ứng yêu cầu về bảo vệ môi trường và QCVN 26:2010/BTNMT - Quy chuẩn kỹ thuật Quốc gia về tiếng ồn, QCVN 27:2010/BTNMT - Quy chuẩn kỹ thuật Quốc gia về độ rung, cụ thể như sau:

Bảng 5.4. Giá trị giới hạn đối với tiếng ồn

TT	Từ 6 giờ đến 21 giờ (dBA)	Từ 21 giờ đến 6 giờ (dBA)	Tần suất quan trắc định kỳ	Ghi chú
1	70	55	Không áp dụng	Khu vực thông thường

Bảng 5.5 Giá trị giới hạn đối với độ rung

TT	Thời gian áp dụng trong ngày và mức gia tốc rung cho phép (dB)		Tần suất quan trắc định kỳ	Ghi chú
	Từ 6 giờ đến 21 giờ	Từ 21 giờ đến 6 giờ		
1	70	60	Không áp dụng	Khu vực thông thường

CHƯƠNG VI
KẾ HOẠCH VẬN HÀNH THỬ NGHIỆM CÔNG TRÌNH XỬ LÝ CHẤT THẢI VÀ CHƯƠNG TRÌNH QUAN TRẮC MÔI TRƯỜNG CỦA DỰ ÁN

Trên cơ sở đề xuất các công trình bảo vệ môi trường của dự án đầu tư, chủ dự án đầu tư đề xuất kế hoạch vận hành thử nghiệm công trình xử lý chất thải, chương trình quan trắc môi trường trong giai đoạn dự án đi vào vận hành, cụ thể như sau:

VI.1. Kế hoạch vận hành thử nghiệm công trình xử lý chất thải của dự án đầu tư

VI.1.1. Thời gian dự kiến vận hành thử nghiệm

Thời gian dự kiến vận hành thử nghiệm được thể hiện trong bảng sau:

Bảng 6.1. Thời gian dự kiến vận hành thử nghiệm

TT	Hạng mục công trình vận hành thử nghiệm	Thời gian bắt đầu	Thời gian kết thúc	Công suất dự kiến đạt được
I	***Xử lý nước thải***			
1	Công trình xử lý nước thải sinh hoạt	Kể từ khi hoàn thành công trình xử lý chất thải của dự án và dự án bắt đầu đi vào vận hành	Sau 1 tháng tính từ ngày bắt đầu vận hành thử nghiệm	Dự kiến trong thời gian vận hành thử nghiệm, nhà máy hoạt động 85-100% công suất
2	Hệ thống xử lý nước thải sản xuất	Kể từ khi hoàn thành công trình xử lý chất thải của dự án và dự án bắt đầu đi vào vận hành	Sau 1 tháng tính từ ngày bắt đầu vận hành thử nghiệm	

Ghi chú 1: Căn cứ Điểm b, Khoản 6, Điều 31, Nghị định 08/2022/NĐ-CP ngày 10/01/2022 của Chính Phủ quy định chi tiết một số điều của Luật Bảo vệ môi trường. Chủ dự án tự quyết định thời gian vận hành thử nghiệm và đảm bảo đánh giá được hiệu quả của công trình xử lý chất thải theo quy định.

Ghi chú 2:

Do đặc thù của Dự án là nhà máy sản xuất chè, các công trình xử lý chất thải giai đoạn vận hành bao gồm: Thùng chứa CTR chuyên dụng, khu chứa CTR và CTNH không thuộc đối tượng phải thực hiện vận hành thử nghiệm. Cụ thể: Căn cứ theo Khoản 2, Điều 46 của Luật BVMT: Chủ Dự án đầu tư có công trình xử lý chất thải quy định tại điểm a, khoản 1 của Điều 46 phải thực hiện vận hành thử nghiệm. Theo đó, hạng mục khu chứa và bể chứa dầu sự cố của Dự án thuộc điểm b khoản 1 của Điều 46 của Luật BVMT, là công trình thu gom, lưu giữ chất thải rắn (chất thải rắn thông thường, chất thải rắn nguy hại) để đáp ứng yêu cầu phân loại, thu gom, lưu giữ, tái sử dụng, tái chế, vận chuyển CTR đến địa điểm xử lý hoặc tái sử dụng, tái chế. Như vậy, hạng mục kho chứa CTNH và bể chứa dầu sự cố không phải thực hiện vận hành thử nghiệm.

VI.1.2. Kế hoạch quan trắc chất thải, đánh giá hiệu quả xử lý của các công trình, thiết bị xử lý chất thải

Bảng 6.2. Kế hoạch quan trắc đánh giá hiệu quả xử lý của các công trình xử lý nước thải tại Dự án

TT	Vị trí lấy mẫu	Thông số lấy mẫu	Thời gian lấy mẫu	Tần suất lấy mẫu	Quy chuẩn so sánh
A	***Lấy mẫu đánh giá hiệu quả trong giai đoạn vận hành ổn định***				
1	NTSH1: Nước thải sinh hoạt sau xử lý	Lưu lượng, pH, BOD_5, TSS, TDS, S^{2-}, NH_4^+, NO_3^-, PO_4^{3-}, Dầu mỡ ĐTV, Tổng chất hoạt động bề mặt, Coliform	Lấy mẫu 3 ngày liên tiếp	Lấy mẫu 01 ngày/lần	QCVN 14:2008 /BTNMT, cột B, (K=1,2)
2	NTSX1: Nước thải sản xuất đầu vào trước xử lý	Lưu lượng, nhiệt độ, độ màu, pH, BOD_5, COD, TSS, Fe, tổng dầu mỡ khoáng, S^{2-}, NH_4^+, tổng N, tổng P, Coliform	Lấy 1 mẫu	Lấy mẫu 01 ngày/lần, lấy mẫu đơn đối với nước thải đầu vào và đầu ra	QCVN 40:2011 /BTNMT, cột B, (K_q=0,9 và K_f=1,2)
3	NTSX2: Nước thải sản xuất đầu ra sau xử lý		Lấy mẫu 3 ngày liên tiếp		

Ghi chú: Căn cứ Khoản 5, Điều 21, Thông tư 02/2022/TT-BTNMT ngày 10/01/2022 của Bộ Tài nguyên và Môi trường quy định chi tiết thi hành một số điều của Luật Bảo vệ môi trường, Chủ dự án tự quyết định về việc quan trắc chất thải trong quá trình vận hành thử nghiệm công trình xử lý chất thải của dự án, cơ sở. Tuy nhiên, Chủ dự án bảo đảm quan trắc ít nhất 03 mẫu đơn trong 03 ngày liên tiếp của giai đoạn vận hành ổn định các công trình xử lý chất thải.

VI.1.3. Tổ chức có đủ điều kiện hoạt động dịch vụ quan trắc môi trường dự kiến phối hợp để thực hiện kế hoạch

Dự kiến giai đoạn vận hành thử nghiệm, Chủ đầu tư sẽ phối hợp với đơn vị có đủ điều kiện hoạt động dịch vụ quan trắc về môi trường, dự kiến là Trung tâm Quan trắc tài nguyên và môi trường.

Thông tin đơn vị phối hợp thực hiện:

- Tên đơn vị: Trung tâm Quan trắc tài nguyên và môi trường

- Địa chỉ trụ sở: phố Võ Thị Sáu, tổ 5, phường Tân Phong, thành phố Lai Châu, tỉnh Lai Châu.

- Đại diện: Ông Đỗ Xuân Thủy Chức vụ: Giám đốc

Giấy chứng nhận đủ điều kiện hoạt động dịch vụ quan trắc môi trường mã số VIMCERTS 184 kèm theo quyết định 18/GCN-BTNMT ngày 01/8/2023.

Quyết định và giấy chứng nhận đủ điều kiện hoạt động dịch vụ quan trắc của các tổ chức dự kiến phối hợp để thực hiện Kế hoạch vận hành thử nghiệm được đính kèm Phụ lục hồ sơ.

VI.2. Chương trình quan trắc chất thải (tự động, liên tục và định kỳ) theo quy định của pháp luật

VI.2.1. Chương trình quan trắc môi trường định kỳ, tự động, liên tục chất thải

- Căn cứ quy định tại Mục 2 Điều 97 Nghị định 08/2022/NĐ-CP ngày 10/01/2022 của Chính Phủ quy định chi tiết một số điều của Luật Bảo vệ môi trường: Dự án không thuộc loại hình sản xuất, kinh doanh dịch vụ có nguy cơ gây ô nhiễm môi trường quy định tại Phụ lục II, lưu lượng xả nước thải tối đa là 4,0 m^3/ngày đêm trong giai đoạn vận hành (nhỏ hơn lưu lượng quy định tại cột 5 Phụ lục XXVIII là 500 đến 1.000 m^3/ngày) nên Dự án không thuộc đối tượng phải quan trắc nước thải tự động, liên tục hoặc quan trắc định kỳ.

- Căn cứ quy định tại Mục 3 Điều 98 Nghị định 08/2022/NĐ-CP ngày 10/01/2022 của Chính Phủ quy định chi tiết một số điều của Luật Bảo vệ môi trường: Dự án không thuộc loại hình sản xuất, kinh doanh dịch vụ có nguy cơ gây ô nhiễm môi trường quy định tại Phụ lục II, lượng khí thải phát sinh nhỏ (nhỏ hơn lưu lượng quy định tại cột 6 Phụ lục XXIX là 5.000 m^3/giờ) nên Dự án không thuộc đối tượng phải quan trắc khí thải tự động, liên tục hoặc quan trắc định kỳ.

VI.2.2. Hoạt động quan trắc môi trường định kỳ, quan trắc môi trường tự động liên tục khác theo quy định của pháp luật có liên quan hoặc theo đề xuất của dự án

a. Giai đoạn thi công xây dựng

** Đối với không khí xung quanh*

Thông số giám sát: TSP, ồn, độ rung, SO_2, NO_2, CO, HC.

Vị trí giám sát: 01 vị trí tại khu vực đang thi công xây dựng của dự án.

Tần suất quan trắc: 3 tháng/lần.

Quy chuẩn so sánh: QCVN 19:2009/BTNMT, QCVN 20:2009/BTNMT.

** Đối với nước mặt*

Thông số giám sát: Nitrit (NO^-_2 tính theo N), Amoni (NH_4^+ tính theo N), Chloride (Cl^-), Fluoride (F^-), Sắt (Ferrum) (Fe), Tổng Phenol, Tổng dầu, mỡ.

Vị trí giám sát: 01 vị trí nước sông Nậm Mu phía hạ lưu gần dự án.

+ Tần suất giám sát: 3 tháng/lần.

+ Quy chuẩn so sánh: QCVN 08:2023/BTNMT - Quy chuẩn kỹ thuật quốc gia về chất lượng nước mặt.

** Đối với chất thải rắn xây dựng:*

Thông số giám sát: Thành phần, khối lượng, lưu giữ và xử lý CTR xây dựng.

Vị trí giám sát: Tại khu vực xây dựng dự án.

Tần suất giám sát: Hàng ngày.

b. Giai đoạn vận hành

** Đối với chất thải rắn sinh hoạt:*

Thông số giám sát: Thành phần, khối lượng rác phát sinh.

Vị trí giám sát: Tại khu tập kết rác sinh hoạt.

Tần suất giám sát: Hàng ngày.

Thực hiện quản lý chất thải phát sinh theo quy định tại Nghị định 08/2022/NĐ-CP và Thông tư 02/2022/TT-BTNMT.

** Đối với chất thải nguy hại*

Thông số giám sát: Thành phần, khối lượng, lưu giữ và xử lý CTNH.

Vị trí giám sát: Tại khu chứa CTNH.

Tần suất giám sát: Hàng tháng.

Thực hiện quản lý CTNH theo theo quy định tại Nghị định 08/2022/NĐ-CP và Thông tư 02/2022/TT-BTNMT.

V.3. Kinh phí thực hiện quan trắc môi trường hàng năm

Dự án không thuộc đối tượng quan trắc định kỳ trong giai đoạn vận hành.

CHƯƠNG VII
CAM KẾT CỦA CHỦ DỰ ÁN ĐẦU TƯ

Công ty Cổ phần chè Nhật Gia Huy cam kết:

Các thông tin, số liệu được nêu trong hồ sơ đề nghị cấp phép môi trường là chính xác, trung thực. Nếu có gì sai trái chúng tôi xin hoàn toàn chịu trách nhiệm trước Pháp luật của Việt Nam.

Thực hiện nghiêm túc các biện pháp giảm thiểu tác động xấu đến môi trường nhằm bảo đảm đạt các quy định, tiêu chuẩn, quy chuẩn, kỹ thuật về môi trường và thực hiện các biện pháp bảo vệ môi trường khác theo quy định hiện hành của pháp luật Việt Nam bao gồm:

1. Tuân thủ các quy định của pháp luật về bảo vệ môi trường và các quy định của nhà nước về bảo vệ tài nguyên môi trường.

2. Thực hiện các biện pháp bảo vệ môi trường như đã nêu ra trong báo cáo đề xuất cấp giấp phép môi trường này sau khi được cơ quan có thẩm quyền phê duyệt.

3. Đảm bảo an toàn vệ sinh môi trường, an toàn kỹ thuật trong quá trình thi công xây dựng, hoạt động của Dự án; tránh để xảy ra ô nhiễm môi trường.

4. Thực hiện xả thải theo đúng nội dung Giấy phép.

5. Phòng ngừa, hạn chế các tác động xấu đối với môi trường từ hoạt động liên quan đến dự án.

6. Thực hiện đổ thải theo đúng thiết kế, vị trí, đảm bảo an toàn bãi thải; thực hiện các biện pháp hoàn nguyên mặt bằng và chịu trách nhiệm khắc phục, bồi thường trong trường hợp để xảy ra sự cố.

7. Thực hiện duy tu, cải tạo, nâng cấp lại những đoạn đường bị hư hỏng do quá trình vận chuyển nguyên vật liệu, máy móc phục vụ thi công dự án để đảm bảo quá trình vận chuyển nguyên vật liệu và hoạt động tham gia giao thông của người dân.

8. Khắc phục ô nhiễm môi trường do các hoạt động của Dự án gây nên.

9. Tuyên truyền, giáo dục, nâng cao ý thức bảo vệ môi trường cho cán bộ, công nhân trong quá trình thi công xây dựng và khi đi vào hoạt động.

10. Chấp hành chế độ kiểm tra, thanh tra và báo cáo định kỳ về bảo vệ môi trường.

11. Cam kết thực hiện các thủ tục đăng kí khai thác khoáng sản theo quy định tại Điều 64 của Luật Khoáng sản.

12. Cam kết sẽ xây dựng kế hoạch hoàn thành các thủ tục quy hoạch đấu nối và thoả thuận mua điện trước khi triển khai thực hiện dự án.

13. Cam kết sẽ thực hiện các thủ tục liên quan đến tài nguyên nước đảm bảo theo quy định.

14. Trong quá trình thi công và vận hành Dự án đảm bảo hạn chế tối đa các sự cố môi trường, ảnh hưởng đến công trình hạ tầng công cộng hiện có.

15. Trường hợp phát sinh thêm những tác động chưa kịp thời rà soát, đánh giá, CDA sẽ lập phương án khắc phục, giảm thiểu; thống kê thiệt hại, chịu trách nhiệm bồi thường thiệt hại theo quy định pháp luật, cụ thể:

- Điều tra, xác định phạm vi, giới hạn, mức độ, nguyên nhân, biện pháp khắc phục ô nhiễm và phục hồi môi trường.

- Tiến hành ngay các biện pháp để ngăn chặn, hạn chế nguồn gây ô nhiễm môi trường và hạn chế sự lan rộng, ảnh hưởng đến sức khỏe và đời sống - của nhân dân trong vùng.

- Thực hiện các biện pháp khắc phục ô nhiễm và phục hồi môi trường theo yêu cầu của cơ quan quản lý nhà nước về môi trường và các quy định pháp luật liên quan khác.

- Chịu mọi trách nhiệm về hậu quả đối với cộng đồng khu vực xung quanh nếu để xảy ra sự cố môi trường.

16. Tuân thủ các tiêu chuẩn thải theo quy định và thực hiện các biện pháp giảm thiểu tác động tiêu cực đến môi trường trong quá trình thực hiện dự án:

- Thực hiện các biện pháp giảm thiểu nước thải phát sinh trong quá trình xây dựng và vận hành.

- Thực hiện các biện pháp giảm thiểu bụi, khí thải, tiếng ồn, độ rung phát sinh trong quá trình xây dựng và vận hành.

- Thực hiện các biện pháp thu gom, quản lý chất thải rắn sinh hoạt, chất thải nguy hại phát sinh, hợp đồng với đơn vị có chức năng để xử lý theo quy định.

Chúng tôi cam kết về tính chính xác, trung thực của hồ sơ đề nghị cấp giấy phép môi trường.

PHỤ LỤC

PHỤ LỤC 1
CÁC VĂN BẢN PHÁP LÝ LIÊN QUAN ĐẾN DỰ ÁN

SỞ KẾ HOẠCH VÀ ĐẦU TƯ
TỈNH LAI CHÂU
PHÒNG ĐĂNG KÝ KINH DOANH

CỘNG HÒA XÃ HỘI CHỦ NGHĨA VIỆT NAM
Độc lập – Tự do – Hạnh phúc

GIẤY CHỨNG NHẬN ĐĂNG KÝ DOANH NGHIỆP
CÔNG TY CỔ PHẦN

Mã số doanh nghiệp: 6200103116

Đăng ký lần đầu: ngày 20 tháng 06 năm 2019

Đăng ký thay đổi lần thứ: 1, ngày 16 tháng 03 năm 2022

1. Tên công ty

Tên công ty viết bằng tiếng Việt: CÔNG TY CỔ PHẦN CHÈ NHẬT GIA HUY

Tên công ty viết bằng tiếng nước ngoài:

Tên công ty viết tắt:

2. Địa chỉ trụ sở chính

Ban Phiêng Xe, Xã Mường Khoa, Huyện Tân Uyên, Tỉnh Lai Châu, Việt Nam

Điện thoại: *0982207676* Fax:

Email: Website:

3. Vốn điều lệ

Vốn điều lệ: 13.810.510.000 đồng.

Bằng chữ: Mười ba tỷ tám trăm mười triệu năm trăm mười nghìn đồng

Mệnh giá cổ phần: 10.000 đồng

Tổng số cổ phần: 1.381.051

4. Người đại diện theo pháp luật của công ty

* Họ và tên: NGUYỄN VIẾT PHƯỜNG Giới tính: *Nam*

Chức danh: Giám đốc

Sinh ngày: *19/05/1964* Dân tộc: *Kinh* Quốc tịch: *Việt Nam*

Loại giấy tờ pháp lý của cá nhân: *Thẻ căn cước công dân*

Số giấy tờ pháp lý của cá nhân: *03406401974*

Ngày cấp: *01/05/2021* Nơi cấp: *Cục cảnh sát quản lý hành chính về trật tự xã hội*

Địa chỉ thường trú: *Tổ dân phố 17, Thị Trấn Tân Uyên, Huyện Tân Uyên, Tỉnh Lai Châu, Việt Nam*

Địa chỉ liên lạc: *Tổ dân phố 17, Thị Trấn Tân Uyên, Huyện Tân Uyên, Tỉnh Lai Châu, Việt Nam*

TRƯỞNG PHÒNG

KT. TRƯỞNG PHÒNG
PHÓ TRƯỞNG PHÒNG

SỞ KẾ HOẠCH VÀ ĐẦU TƯ TỈNH LAI CHÂU
PHÒNG ĐĂNG KÝ KINH DOANH

Trần Văn Dũng

SỞ KẾ HOẠCH VÀ ĐẦU TƯ
TỈNH LAI CHÂU
PHÒNG ĐĂNG KÝ KINH DOANH

CỘNG HÒA XÃ HỘI CHỦ NGHĨA VIỆT NAM
Độc lập – Tự do – Hạnh phúc

Lai Châu, ngày 22 tháng 02 năm 2023

Số:
267/23

GIẤY XÁC NHẬN

Về việc thay đổi nội dung đăng ký doanh nghiệp

Phòng Đăng ký kinh doanh: *Tỉnh Lai Châu*
Địa chỉ trụ sở: *P Tân Phong, Thành phố Lai Châu, Tỉnh Lai Châu, Việt Nam*
Điện thoại: *0213 3876 438* Fax:
Email: *dkkdlaichau@gmail.com* Website:

Xác nhận:

Tên doanh nghiệp: CÔNG TY CỔ PHẦN CHÈ NHẬT GIA HUY

Mã số doanh nghiệp/Mã số thuế: 6200103116

Đã thông báo thay đổi nội dung đăng ký doanh nghiệp đến Phòng Đăng ký kinh doanh.

Thông tin của doanh nghiệp đã được cập nhật vào Hệ thống thông tin quốc gia về đăng ký doanh nghiệp như sau:

STT	Tên ngành	Mã ngành
1	Trồng cây chè	0127
2	Sản xuất chè	1076(Chính)
3	Bán buôn thực phẩm - Chi tiết: Bán buôn chè	4632
4	Bán buôn chuyên doanh khác chưa được phân vào đâu - Chi tiết: Bán buôn phân bón, thuốc trừ sâu và hóa chất khác sử dụng trong nông nghiệp	4669
5	Bán lẻ khác trong các cửa hàng kinh doanh tổng hợp - Chi tiết: Bán lẻ trong siêu thị, trung tâm thương mại	4719
6	Vận tải hàng hóa bằng đường bộ	4933
7	Bán buôn máy móc, thiết bị và phụ tùng máy nông nghiệp	4653
8	Xây dựng nhà không để ở	4102
9	Xây dựng công trình kỹ thuật dân dụng khác	4299
10	Phá dỡ	4311
11	Chuẩn bị mặt bằng	4312
12	Hoạt động xây dựng chuyên dụng khác	4390
13	Xây dựng công trình cấp, thoát nước	4222
14	Lắp đặt hệ thống điện	4321

STT	Tên ngành	Mã ngành
15	Hoạt động dịch vụ hỗ trợ kinh doanh khác còn lại chưa được phân vào đâu - Chi tiết: Xuất nhập khẩu các mặt hàng Công ty kinh doanh theo quy định của pháp luật	8299
16	Sản xuất điện Chi tiết: Điện mặt trời, thủy điện	3511
17	Bán buôn nông, lâm sản nguyên liệu (trừ gỗ, tre, nứa) và động vật sống Chi tiết: Thu mua và chế biên nông lâm sản, cung cấp giống gia súc, gia cầm, cây giống	4620
18	Xây dựng công trình đường bộ Chi tiết: Xây dựng các công trình giao thông, cầu đường , dân dụng, công nghiệp, nông nghiệp và phát triển nông thôn	4212
19	Bán buôn vật liệu, thiết bị lắp đặt khác trong xây dựng Chi tiết: Bán buôn tre, nứa, gỗ cây và gỗ chế biến; xi măng; gạch xây, ngói, đá, cát, sỏi, kính xây dựng, sơn, vecsni, gạch ốp lát và thiết bị vệ sinh và đồ ngũ kim	4663
20	Bán lẻ đồ ngũ kim, sơn, kính và thiết bị lắp đặt khác trong xây dựng trong các cửa hàng chuyên doanh Chi tiết: Bán lẻ đồ ngũ kim; sơn, màu, vecsni, kính xây dựng khác, gạch ốp lát, thiết bị vệ sinh và thiết bị lắp đặt khác.	4752

Nơi nhận:
-CÔNG TY CỔ PHẦN CHÈ NHẬT GIA HUY. Địa chỉ:Bản Phiêng Xe, Xã Mường Khoa, Huyện Tân Uyên, Tỉnh Lai Châu, Việt Nam

-.....;
- Lưu: Phạm Thị Hương.....

TRƯỞNG PHÒNG
KT. TRƯỞNG PHÒNG
PHÓ TRƯỞNG PHÒNG

SỞ KẾ HOẠCH VÀ ĐẦU TƯ TỈNH LAI CHÂU
PHÒNG ĐĂNG KÝ KINH DOANH

Phạm Hồng Khản

UỶ BAN NHÂN DÂN **TỈNH LAI CHÂU**	**CỘNG HOÀ XÃ HỘI CHỦ NGHĨA VIỆT NAM** **Độc lập - Tự do - Hạnh phúc**
Số: 2982/QĐ-UBND	*Lai Châu, ngày 30 tháng 12 năm 2022*

QUYẾT ĐỊNH
Về việc phê duyệt Kế hoạch sử dụng đất năm 2023 của huyện Tân Uyên

UỶ BAN NHÂN DÂN TỈNH LAI CHÂU

Căn cứ Luật Tổ chức chính quyền địa phương ngày 19/6/2015; Luật sửa đổi, bổ sung một số điều của Luật Tổ chức Chính phủ và Luật Tổ chức chính quyền địa phương ngày 22/11/2019;

Căn cứ Luật Đất đai ngày 29/11/2013; Luật sửa đổi, bổ sung một số điều của 37 luật có liên quan đến quy hoạch ngày 20/11/2018;

Căn cứ các Nghị định của Chính phủ: Số 43/2014/NĐ-CP ngày 15/5/2014 quy định chi tiết thi hành một số điều của Luật Đất đai; số 01/2017/NĐ-CP ngày 06/01/2017 sửa đổi, bổ sung một số Nghị định quy định chi tiết thi hành Luật Đất đai; số 148/2020/NĐ-CP ngày 18/12/2020 sửa đổi, bổ sung một số nghị định quy định chi tiết thi hành Luật Đất đai;

Căn cứ Thông tư số 01/2021/TT-BTNMT ngày 12/4/2021 của Bộ trưởng Bộ Tài nguyên và Môi trường quy định kỹ thuật việc lập, điều chỉnh quy hoạch, kế hoạch sử dụng đất;

Căn cứ Nghị quyết số 65/NQ-HĐND ngày 09/12/2022 của HĐND tỉnh chấp thuận danh mục các công trình, dự án thu hồi đất, mức vốn bồi thường giải phóng mặt bằng và danh mục các công trình, dự án phải chuyển mục đích sử dụng đất năm 2023 trên địa bàn tỉnh; điều chỉnh, bổ sung danh mục các dự án, công trình đã được HĐND tỉnh chấp thuận giai đoạn 2016-2021;

Căn cứ Các Quyết định của UBND tỉnh: Số 631/QĐ-UBND ngày 03/6/2021 về việc phê duyệt Quy hoạch sử dụng đất thời kỳ 2021-2030 và kế hoạch sử dụng đất năm 2021 của huyện Tân Uyên, số 418/QĐ-UBND ngày 07/4/2022, số 549/QĐ-UBND ngày 19/5/2022, số 939/QĐ-UBND ngày 27/7/2022, số 1220/QĐ-UBND ngày 19/9/2022, số 1440/QĐ-UBND ngày 07/11/2022 về việc phê duyệt điều chỉnh quy mô, địa điểm một số công trình, dự án trong Quy hoạch sử dụng đất thời kỳ 2021-2030 và cập nhật vào quy hoạch, kế hoạch sử dụng đất hàng năm của huyện Tân Uyên;

Xét đề nghị của UBND huyện Tân Uyên tại Tờ trình số 3223/TTr-UBND ngày 29/12/2022; Sở Tài nguyên và Môi trường tại Tờ trình số 3263/TTr-STNMT ngày 29/12/2022.

QUYẾT ĐỊNH:

Điều 1. Phê duyệt Kế hoạch sử dụng đất năm 2023 của huyện Tân Uyên, với các nội dung chủ yếu như sau:

1. Diện tích các loại đất phân bổ trong năm kế hoạch:

(Chi tiết tại biểu 01 kèm theo)

2. Kế hoạch thu hồi các loại đất:

(Chi tiết tại biểu 02 kèm theo)

3. Kế hoạch chuyển mục đích sử dụng đất:

(Chi tiết tại biểu 03 kèm theo)

4. Kế hoạch đưa đất chưa sử dụng vào sử dụng:

(Chi tiết tại biểu 04 kèm theo)

Điều 2. Căn cứ vào Điều 1 của Quyết định này, Sở Tài nguyên và Môi trường, Uỷ ban nhân dân huyện Tân Uyên có trách nhiệm:

1. Sở Tài nguyên và Môi trường

a) Tham mưu thu hồi đất, giao đất, cho thuê đất, chuyển mục đích sử dụng đất theo đúng quy hoạch, kế hoạch sử dụng đất đã được duyệt.

b) Tổ chức kiểm tra việc thực hiện quy hoạch, kế hoạch sử dụng đất đã được phê duyệt theo đúng quy định của pháp luật.

c) Tổng hợp báo cáo Uỷ ban nhân dân tỉnh kết quả thực hiện quy hoạch, kế hoạch sử dụng đất theo quy định.

2. Uỷ ban nhân dân huyện Tân Uyên

a) Công bố, công khai kế hoạch sử dụng đất theo đúng quy định của pháp luật về đất đai.

b) Thực hiện thu hồi đất, giao đất, cho thuê đất, chuyển mục đích sử dụng đất theo đúng kế hoạch sử dụng đất đã được duyệt.

c) Tổ chức kiểm tra thường xuyên việc thực hiện kế hoạch sử dụng đất.

Điều 3. Quyết định này có hiệu lực kể từ ngày ký.

Chánh Văn phòng UBND tỉnh, Giám đốc Sở Tài nguyên và Môi trường, Thủ trưởng các cơ quan, đơn vị có liên quan và Chủ tịch Uỷ ban nhân dân huyện Tân Uyên chịu tránh nhiệm thi hành Quyết định này./.

Nơi nhận:
- Như Điều 3;
- Chủ tịch, PCT UBND tỉnh;
- V1, V3, CB;
- Lưu: VT, Kt1, Kt4.

TM. UỶ BAN NHÂN DÂN
KT. CHỦ TỊCH
PHÓ CHỦ TỊCH

Hà Trọng Hải

Biểu 01

DIỆN TÍCH CÁC LOẠI ĐẤT PHÂN BỔ NĂM 2023 HUYỆN TÂN UYÊN

(Kèm theo Quyết định số 2982/QĐ-UBND ngày 30/12/2022 của Ủy ban nhân dân tỉnh Lai Châu)

Đơn vị tính: ha

STT	Chỉ tiêu sử dụng đất	Mã	Tổng diện tích	Diện tích phân theo đơn vị hành chính									
				Thị trấn Tân Uyên	Xã Hố Mít	Xã Mường Khoa	Xã Nậm Cần	Xã Nậm Sỏ	Xã Pắc Ta	Xã Phúc Khoa	Xã Tà Mít	Xã Thân Thuộc	Xã Trung Đồng
(1)	(2)	(3)	(4)=(5)+...+(14)	(5)	(6)	(7)	(8)	(9)	(10)	(11)	(12)	(13)	(14)
	Tổng diện tích tự nhiên		**89.708,33**	**7.033,73**	**7.206,24**	**8.456,47**	**13.284,77**	**15.844,42**	**9.652,35**	**8.426,28**	**10.497,76**	**2.835,84**	**6.470,47**
1	***Đất nông nghiệp***	*NNP*	*62.643,68*	*5.712,45*	*5.560,73*	*5.948,18*	*9.247,14*	*8.942,53*	*6.164,64*	*7.895,75*	*5.187,03*	*2.063,58*	*5.921,64*
1.1	Đất trồng lúa	LUA	4.909,06	443,18	343,16	748,22	208,00	1.044,02	720,24	344,66	176,78	312,18	568,63
	Trong đó: Đất chuyên trồng lúa nước	*LUC*	*1.401,15*	*153,18*	*58,14*	*246,74*	*79,50*	*78,41*	*248,41*	*172,38*	*15,35*	*188,56*	*160,48*
1.2	Đất trồng cây hàng năm khác	HNK	3.067,07	258,42	150,70	616,64	173,56	942,15	330,49	184,89	161,55	76,72	171,95
1.3	Đất trồng cây lâu năm	CLN	4.487,55	1.267,44	98,64	245,62	292,88	602,18	474,51	607,51	43,13	426,25	429,39
1.4	Đất rừng phòng hộ	RPH	16.561,12	3.226,72	4.349,54	1.966,45	887,44	2.412,30	543,67	988,13			2.186,87
1.5	Đất rừng đặc dụng	RDD	7.496,44							5.529,87			1.966,57
1.6	Đất rừng sản xuất	RSX	25.887,44	469,37	615,69	2.361,16	7.676,06	3.927,54	3.994,43	226,65	4.804,09	1.228,49	583,96
	Trong đó: Đất có rừng sản xuất là rừng tự nhiên	*RSN*	*13.856,96*	*341,47*	*537,41*	*1.183,01*	*4.558,49*	*2.029,20*	*1.488,77*	*79,28*	*2.105,59*	*1.057,18*	*476,58*
1.7	Đất nuôi trồng thủy sản	NTS	129,04	36,26	1,40	8,48	6,60	13,32	17,87	13,04	0,79	18,24	13,03
1.8	Đất nông nghiệp khác	NKH	105,96	11,07	1,60	1,60	2,62	1,02	83,43	1,00	0,70	1,70	1,23
2	**Đất phi nông nghiệp**	**PNN**	**4.346,50**	**493,76**	**159,32**	**345,18**	**769,07**	**312,75**	**301,56**	**210,55**	**1.368,96**	**185,70**	**199,65**
	Trong đó:												
2.1	Đất quốc phòng	CQP	3,62	3,62									
2.2	Đất an ninh	CAN	2,40	2,12				0,08	0,20				
2.3	Đất thương mại, dịch vụ	TMD	5,67	4,74		0,16		0,27	0,10	-0,05	0,14		0,33
2.4	Đất cơ sở sản xuất phi nông nghiệp	SKC	13,68	6,59		2,17		0,07	1,59	0,97			2,29
2.5	Đất cho hoạt động khoáng sản	SKS	0,67						0,67				
2.6	Đất sản xuất vật liệu xây dựng	SKX	42,01	5,07		8,57	2,92		8,07			13,99	3,39
2.7	Đất phát triển hạ tầng cấp quốc gia, cấp tỉnh, cấp huyện, cấp xã	DHT	1.192,19	303,39	47,40	185,45	121,13	75,22	153,88	80,55	40,89	87,96	96,32
	Trong đó:												
-	Đất giao thông	DGT	682,15	199,51	30,12	51,55	56,35	60,44	86,26	37,71	34,95	58,58	66,70
-	Đất thủy lợi	DTL	103,26	36,18	3,04	8,06	0,26	4,78	21,18	8,65	0,61	10,69	9,80
-	Đất xây dựng cơ sở văn hóa	DVH	5,27	1,78	0,17	0,09	0,44	0,40	0,92	0,20	0,31	0,41	0,55
-	Đất xây dựng cơ sở y tế	DYT	3,57	1,37	0,21	0,17	0,55	0,13	0,13	0,11	0,59	0,14	0,17
-	Đất xây dựng cơ sở giáo dục và đào tạo	DGD	47,20	8,96	2,59	5,00	2,43	7,08	4,97	2,95	1,64	3,30	8,27
-	Đất xây dựng cơ sở thể dục thể thao	DTT	8,37	5,74		0,98	0,42	0,35		0,35			0,53
-	Đất công trình năng lượng	DNL	293,09	41,96	11,04	114,96	56,16	0,38	34,39	25,91	0,13	5,44	2,72

STT	Chỉ tiêu sử dụng đất	Mã	Tổng diện tích	Diện tích phân theo đơn vị hành chính									
				Thị trấn Tân Uyên	Xã Hố Mít	Xã Mường Khoa	Xã Nậm Cần	Xã Nậm Sỏ	Xã Pắc Ta	Xã Phúc Khoa	Xã Tà Mít	Xã Thân Thuộc	Xã Trung Đồng
(1)	(2)	(3)	(4)=(5)+...+(14)	(5)	(6)	(7)	(8)	(9)	(10)	(11)	(12)	(13)	(14)
-	Đất công trình bưu chính viễn thông	DBV	0,62	0,45	0,08		0,02	0,02	0,02	0,01		0,02	
-	Đất bãi thải, xử lý chất thải	DRA	3,71				0,50	0,50	0,50	0,50			1,71
-	Đất nghĩa trang, nhà tang lễ, nhà hoả táng	NTD	43,16	6,04	0,15	4,63	4,00	1,15	5,32	3,94	2,65	9,39	5,89
-	Đất chợ	DCH	1,79	1,40					0,18	0,21			
2.8	Đất danh lam thắng cảnh	DDL	0,90										0,90
2.9	Đất khu vui chơi, giải trí công cộng	DKV	0,31	0,31									
2.10	Đất ở tại nông thôn	ONT	407,74		19,74	62,17	20,38	77,60	68,93	45,73	16,02	42,09	55,08
2.11	Đất ở tại đô thị	ODT	66,12	66,12									
2.12	Đất xây dựng trụ sở cơ quan	TSC	20,88	14,76	1,13	0,42	0,40	0,50	0,58	0,27	0,25	2,04	0,51
2.13	Đất xây dựng trụ sở của tổ chức sự nghiệp	DTS	2,04	0,91				0,07					1,05
2.14	Đất sông, ngòi, kênh, rạch, suối	SON	674,00	77,88	91,06	86,24	46,35	142,47	67,53	83,07		39,62	39,78
2.15	Đất có mặt nước chuyên dùng	MNC	1.914,17	8,25			577,89	16,37			1.311,66		
2.16	Đất phi nông nghiệp khác	PNK	0,10					0,10					
3	***Đất chưa sử dụng***	***CSD***	***22.718,16***	***827,52***	***1.486,18***	***2.163,11***	***3.268,56***	***6.589,14***	***3.186,15***	***319,98***	***3.941,77***	***586,56***	***349,19***

Biểu 02

KẾ HOẠCH THU HỒI CÁC LOẠI ĐẤT NĂM 2023 HUYỆN TÂN UYÊN

(Kèm theo Quyết định số 2982/QĐ-UBND ngày 30 / 12 /2022 của Ủy ban nhân dân tỉnh Lai Châu)

Đơn vị tính: ha

STT	Chỉ tiêu sử dụng đất	Mã	Tổng diện tích	Diện tích phân theo đơn vị hành chính									
				Thị trấn Tân Uyên	Xã Hố Mít	Xã Mường Khoa	Xã Nậm Cần	Xã Nậm Sỏ	Xã Pắc Ta	Xã Phúc Khoa	Xã Tà Mít	Xã Thân Thuộc	Xã Trung Đồng
(1)	(2)	(3)	(4)=(5)+...+(14)	(5)	(6)	(7)	(8)	(9)	(10)	(11)	(12)	(13)	(14)
1	**Đất nông nghiệp**	**NNP**	**199,67**	**39,05**	**9,98**	**32,69**	**32,40**	**1,58**	**20,95**	**18,83**	**0,61**	**30,58**	**13,00**
1.1	Đất trồng lúa	LUA	66,36	13,23	2,88	17,46	5,90	0,36	9,55	4,93	0,46	7,30	4,29
	Trong đó: Đất chuyên trồng lúa nước	*LUC*	*25,34*	*7,12*	*0,36*	*4,48*	*1,67*	*0,24*	*1,59*	*3,29*	*0,02*	*3,68*	*2,89*
1.2	Đất trồng cây hàng năm khác	HNK	56,05	5,94	3,47	7,33	14,36	0,64	5,86	1,90	0,14	14,70	1,71
1.3	Đất trồng cây lâu năm	CLN	41,43	16,59	0,81	5,67	6,30	0,14	1,57	2,48	0,01	3,88	3,98
1.4	Đất rừng phòng hộ	RPH	8,32	0,50	2,21				0,03	5,58			
1.5	Đất rừng đặc dụng	RDD	3,56							3,56			
1.6	Đất rừng sản xuất	RSX	18,75	0,28	0,52	1,62	5,17	0,34	3,74	0,28		4,00	2,80
1.7	Đất nuôi trồng thủy sản	NTS	5,12	2,51	0,09	0,61	0,67	0,02	0,20	0,10		0,70	0,22
1.8	Đất nông nghiệp khác	NKH	0,08					0,08					
2	**Đất phi nông nghiệp**	**PNN**	**113,58**	**8,97**	**2,68**	**47,87**	**26,29**	**0,03**	**10,47**	**5,56**	**0,02**	**6,89**	**4,80**
2.1	Đất quốc phòng	CQP	0,09	0,09									
2.2	Đất an ninh	CAN	0,01	0,01									
2.3	Đất thương mại, dịch vụ	TMD	0,13	0,03					0,05	0,05			
2.4	Đất cơ sở sản xuất phi nông nghiệp	SKC	0,51	0,47					0,01	0,02			0,01
2.5	Đất sản xuất vật liệu xây dựng	SKX	0,01	0,01									
2.6	Đất phát triển hạ tầng cấp quốc gia, cấp tỉnh, cấp huyện, cấp xã	DHT	6,92	2,59	0,12	1,25	0,02		0,40	0,69		1,32	0,53
	Trong đó:												
-	Đất giao thông	DGT	0,74	0,23	0,08	0,35	0,01		0,02	0,02		0,01	0,02
-	Đất thủy lợi	DTL	3,10	0,81		0,61			0,10	0,40		1,06	0,12
-	Đất xây dựng cơ sở văn hóa	DVH	0,31	0,18	0,04	0,04			0,02	0,02			0,01
-	Đất xây dựng cơ sở y tế	DYT	0,96	0,67		0,10						0,05	0,14
-	Đất xây dựng cơ sở giáo dục và đào tạo	DGD	1,32	0,60		0,07			0,20	0,15		0,18	0,12
-	Đất công trình năng lượng	DNL	0,12	0,05					0,02	0,02		0,01	0,02
-	Đất nghĩa trang, nhà tang lễ, nhà hoả táng	NTD	0,29			0,08	0,01		0,01	0,08		0,01	0,10
-	Đất chợ	DCH	0,08	0,05					0,03				
2.7	Đất ở tại nông thôn	ONT	14,78		1,38	1,29	0,92	0,03	3,25	3,14	0,02	1,42	3,33
2.8	Đất ở tại đô thị	ODT	1,84	1,84									
2.9	Đất xây dựng trụ sở cơ quan	TSC	0,48	0,05	0,06	0,09	0,03		0,10	0,04		0,11	
2.10	Đất xây dựng trụ sở của tổ chức sự nghiệp	DTS	0,30	0,06									0,24
2.11	Đất sông, ngòi, kênh, rạch, suối	SON	88,51	3,82	1,12	45,24	25,32		6,66	1,62		4,04	0,69

Biểu 03

KẾ HOẠCH CHUYỂN MỤC ĐÍCH SỬ DỤNG ĐẤT NĂM 2023 HUYỆN TÂN UYÊN

(Kèm theo Quyết định số 2982 /QĐ-UBND ngày 30 /12 /2022 của Ủy ban nhân dân tỉnh Lai Châu)

Đơn vị tính: ha

STT	Chỉ tiêu sử dụng đất	Mã	Tổng diện tích	Diện tích phân theo đơn vị hành chính									
				Thị trấn Tân Uyên	Xã Hố Mít	Xã Mường Khoa	Xã Nậm Cần	Xã Nậm Sỏ	Xã Pắc Ta	Xã Phúc Khoa	Xã Tà Mít	Xã Thân Thuộc	Xã Trung Đồng
(1)	(2)	(3)	(4)=(5)+...+(14)	(5)	(6)	(7)	(8)	(9)	(10)	(11)	(12)	(13)	(14)
1	**Đất nông nghiệp chuyển sang phi nông nghiệp**	**NNP/PNN**	**222,82**	**46,04**	**10,18**	**34,93**	**32,91**	**5,54**	**24,24**	**21,07**	**0,86**	**32,21**	**14,84**
	Trong đó:												
1.1	Đất trồng lúa	LUA/PNN	71,44	14,65	3,08	18,31	6,10	1,87	9,63	5,02	0,46	7,43	4,89
	Trong đó: Đất chuyên trồng lúa nước	LUC/PNN	26,51	8,25	0,36	4,48	1,67	0,24	1,59	3,29	0,02	3,68	2,93
1.2	Đất trồng cây hàng năm khác	HNK/PNN	69,24	7,78	3,47	8,34	14,58	3,05	8,99	4,05	0,14	15,89	2,95
1.3	Đất trồng cây lâu năm	CLN/PNN	46,23	20,32	0,81	6,05	6,39	0,14	1,65	2,48	0,26	4,15	3,98
1.4	Đất rừng phòng hộ	RPH/PNN	8,32	0,50	2,21				0,03	5,58			
1.5	Đất rừng đặc dụng	RDD/PNN	3,56							3,56			
1.6	Đất rừng sản xuất	RSX/PNN	18,79	0,28	0,52	1,62	5,17	0,38	3,74	0,28		4,00	2,80
1.7	Đất nuôi trồng thủy sản	NTS/PNN	5,16	2,51	0,09	0,61	0,67	0,02	0,20	0,10		0,74	0,22
1.8	Đất nông nghiệp khác	NKH/PNN	0,08					0,08					
2	**Chuyển đổi cơ cấu sử dụng đất trong nội bộ đất nông nghiệp**		**92,77**	**3,97**				**58,97**	**22,89**	**6,74**		**0,20**	
	Trong đó:												
2.1	Đất trồng lúa chuyển sang đất trồng cây lâu năm	LUA/CLN	68,09	3,54				57,63	0,02	6,74		0,16	
2.2	Đất trồng lúa chuyển sang đất nuôi trồng thuỷ sản	LUA/NTS	0,45	0,41								0,04	
2.3	Đất trồng cây hàng năm khác chuyển sang đất nuôi trồng thuỷ sản	HNK/NTS	0,02	0,02									
2.4	Đất rừng sản xuất chuyển sang đất nông nghiệp không phải là rừng	RSX/NKR(a)	24,21					1,34	22,87				
3	**Đất phi nông nghiệp không phải là đất ở chuyển sang đất ở**	**PKO/OCT**	**0,22**	**0,22**									

Biểu 04

KẾ HOẠCH ĐƯA ĐẤT CHƯA SỬ DỤNG VÀO SỬ DỤNG NĂM 2023 HUYỆN TÂN UYÊN

(Kèm theo Quyết định số 2982/QĐ-UBND ngày 30 / 12 /2022 của Ủy ban nhân dân tỉnh Lai Châu)

Đơn vị tính: ha

STT	Chỉ tiêu sử dụng đất	Mã	Tổng diện tích	Diện tích phân theo đơn vị hành chính									
				Thị trấn Tân Uyên	Xã Hố Mít	Xã Mường Khoa	Xã Nậm Cần	Xã Nậm Sỏ	Xã Pắc Ta	Xã Phúc Khoa	Xã Tà Mít	Xã Thân Thuộc	Xã Trung Đồng
(1)	(2)	(3)	(4)=(5)+...+(14)	(5)	(6)	(7)	(8)	(9)	(10)	(11)	(12)	(13)	(14)
1	**Đất nông nghiệp**	**NNP**	**2.229,56**	**1,30**	**1,20**	**0,90**	**626,55**	**505,56**	**443,99**	**0,40**	**648,26**	**0,50**	**0,90**
	Trong đó:												
1.1	Đất trồng cây lâu năm	CLN	412,79					412,79					
1.2	Đất rừng phòng hộ	RPH	83,35				83,35						
1.3	Đất rừng sản xuất	RSX	1.675,70				542,20	92,27	392,97		648,26		
1.4	Đất nông nghiệp khác	NKH	57,72	1,30	1,20	0,90	1,00	0,50	51,02	0,40		0,50	0,90
2	**Đất phi nông nghiệp**	**PNN**	**105,52**	**10,88**	**1,52**	**40,63**	**16,11**	**1,34**	**18,88**	**4,84**		**5,13**	**6,19**
	Trong đó:												
2.1	Đất thương mại, dịch vụ	TMD	0,55	0,50				0,05					
2.2	Đất cơ sở sản xuất phi nông nghiệp	SKC	1,00										1,00
2.3	Đất sản xuất vật liệu xây dựng	SKX	3,02						2,02				1,00
2.4	Đất phát triển hạ tầng cấp quốc gia, cấp tỉnh, cấp huyện, cấp xã	DHT	96,73	7,35	1,52	40,63	16,11	0,10	16,86	4,84		5,13	4,19
	Trong đó:												
-	Đất giao thông	DGT	22,76	3,81	0,31	0,10	4,00		4,07	3,25		3,11	4,11
-	Đất thủy lợi	DTL	3,72	1,80								1,92	
-	Đất xây dựng cơ sở y tế	DYT	0,12				0,12						
-	Đất xây dựng cơ sở giáo dục và đào tạo	DGD	0,03										0,03
-	Đất xây dựng cơ sở thể dục thể thao	DTT	1,74	0,95		0,79							
-	Đất công trình năng lượng	DNL	67,96	0,79	1,21	39,74	11,89		12,69	1,49		0,10	0,05
-	Đất bãi thải, xử lý chất thải	DRA	0,40				0,10	0,10	0,10	0,10			
2.5	Đất ở tại nông thôn	ONT	1,19					1,19					
2.6	Đất ở tại đô thị	ODT	3,03	3,03									

BIỂU 01/CH

HIỆN TRẠNG SỬ DỤNG ĐẤT NĂM 2022 CỦA HUYỆN TÂN UYÊN, TỈNH LAI CHÂU

Đơn vị tính: ha

STT	Chỉ tiêu sử dụng đất	Mã	Tổng diện tích	Phân theo đơn vị hành chính									
				Thị trấn Tân Uyên	Xã Hố Mít	Xã Mường Khoa	Xã Nậm Cần	Xã Nậm Sỏ	Xã Pắc Ta	Xã Phúc Khoa	Xã Tà Mít	Xã Thân Thuộc	Xã Trung Đồng
(1)	(2)	(3)	(4)=(5)+...+(14)	(5)	(6)	(7)	(8)	(9)	(10)	(11)	(12)	(13)	(14)
	TỔNG DIỆN TÍCH TỰ NHIÊN		**89.708,33**	**7.033,73**	**7.206,24**	**8.456,47**	**13.284,77**	**15.844,42**	**9.652,35**	**8.426,28**	**10.497,76**	**2.835,84**	**6.470,47**
1	***Đất nông nghiệp***	***NNP***	***60.625,14***	***5.757,19***	***5.569,71***	***5.982,21***	***8.653,50***	***8.442,51***	***5.733,09***	***7.916,42***	***4.539,63***	***2.095,29***	***5.935,58***
	Trong đó:												
1.1	Đất trồng lúa	LUA	5.054,06	463,83	347,34	766,53	214,10	1.103,52	730,35	356,42	177,24	320,91	573,83
	Trong đó: Đất chuyên trồng lúa nước	*LUC*	*1.433,31*	*161,63*	*58,50*	*251,22*	*81,17*	*83,76*	*250,03*	*175,67*	*15,37*	*192,24*	*163,72*
1.2	Đất trồng cây hàng năm khác	HNK	3.144,08	265,67	153,47	625,68	188,94	945,80	345,79	189,54	162,39	91,91	174,89
1.3	Đất trồng cây lâu năm	CLN	4.061,52	1.291,72	99,45	251,67	299,27	130,56	478,60	603,25	43,39	430,24	433,37
1.4	Đất rừng phòng hộ	RPH	16.486,09	3.227,22	4.351,75	1.966,45	804,09	2.412,30	543,70	993,71			2.186,87
1.5	Đất rừng đặc dụng	RDD	7.500,00							5.533,43			1.966,57
1.6	Đất rừng sản xuất	RSX	24.237,14	469,65	616,21	2.362,78	7.139,03	3.836,99	3.610,47	226,93	4.155,83	1.232,49	586,76
	Trong đó: Đất có rừng sản xuất là rừng tự nhiên	*RSN*	*13.856,96*	*341,47*	*537,41*	*1.183,01*	*4.558,49*	*2.029,20*	*1.488,77*	*79,28*	*2.105,59*	*1.057,18*	*476,58*
1.7	Đất nuôi trồng thủy sản	NTS	134,20	38,81	1,49	9,09	7,27	13,34	18,07	13,14	0,79	18,94	13,25
1.8	Đất làm muối	LMU											
1.9	Đất nông nghiệp khác	NKH	8,05	0,30			0,82		6,11			0,80	0,03
2	***Đất phi nông nghiệp***	***PNN***	***4.029,96***	***436,84***	***147,62***	***269,62***	***720,05***	***305,87***	***270,24***	***184,64***	***1.368,10***	***148,36***	***178,62***
	Trong đó:												
2.1	Đất quốc phòng	CQP	3,71	3,71									
2.2	Đất an ninh	CAN	2,13	2,13									
2.3	Đất khu công nghiệp	SKK											
2.4	Đất cụm công nghiệp	SKN											
2.5	Đất thương mại, dịch vụ	TMD	2,25	1,27		0,16		0,22	0,15		0,14		0,33
2.6	Đất cơ sở sản xuất phi nông nghiệp	SKC	8,99	5,56				0,07	1,60	0,99			0,77
2.7	Đất cho hoạt động khoáng sản	SKS	12,47						12,47				
2.8	Đất sản xuất vật liệu xây dựng	SKX	35,03	5,08		8,57	2,83		3,95			13,21	1,39
2.9	Đất phát triển hạ tầng cấp quốc gia, cấp tỉnh, cấp huyện, cấp xã	DHT	790,44	251,09	33,34	65,65	46,35	74,00	106,20	52,01	40,26	46,68	74,86
	Trong đó:												
-	Đất giao thông	DGT	535,92	166,59	26,24	46,67	28,32	60,44	71,80	26,83	34,95	26,35	47,75
-	Đất thủy lợi	DTL	89,39	28,59	3,04	8,79	0,26	4,78	21,28	9,05	0,61	3,06	9,92
-	Đất xây dựng cơ sở văn hóa	DVH	5,58	1,96	0,21	0,13	0,44	0,40	0,94	0,22	0,31	0,41	0,56
-	Đất xây dựng cơ sở y tế	DYT	3,77	2,04	0,21	0,27	0,29	0,13	0,13	0,11	0,09	0,19	0,31
-	Đất xây dựng cơ sở giáo dục và đào tạo	DGD	47,98	9,56	2,59	5,07	2,43	7,08	5,17	3,10	1,64	3,44	7,89
-	Đất xây dựng cơ sở thể dục thể thao	DTT	2,71	1,40			0,42	0,01		0,35			0,53
-	Đất công trình năng lượng	DNL	57,68	33,25	0,82		10,16		1,31	8,10		3,82	0,22
-	Đất công trình bưu chính viễn thông	DBV	0,38	0,21	0,08		0,02	0,02	0,02	0,01		0,02	
-	Đất xây dựng kho dự trữ quốc gia	DKG											
-	Đất có di tích lịch sử-văn hoá	DDT											

STT	Chỉ tiêu sử dụng đất	Mã	Tổng diện tích	Phân theo đơn vị hành chính									
				Thị trấn Tân Uyên	Xã Hố Mít	Xã Mường Khoa	Xã Nậm Cần	Xã Nậm Sỏ	Xã Pắc Ta	Xã Phúc Khoa	Xã Tà Mít	Xã Thân Thuộc	Xã Trung Đồng
(1)	(2)	(3)	(4)=(5)+...+(14)	(5)	(6)	(7)	(8)	(9)	(10)	(11)	(12)	(13)	(14)
-	Đất bãi thải, xử lý chất thải	DRA	1,71										1,71
-	Đất cơ sở tôn giáo	TON											
-	Đất nghĩa trang, nhà tang lễ, nhà hoả táng	NTD	43,45	6,04	0,15	4,71	4,01	1,15	5,33	4,02	2,65	9,40	5,99
-	Đất xây dựng cơ sở khoa học công nghệ	DKH											
-	Đất xây dựng cơ sở dịch vụ xã hội	DXH											
-	Đất chợ	DCH	1,87	1,45					0,21	0,21			
2.10	Đất danh lam thắng cảnh	DDL	0,90										0,90
2.11	Đất sinh hoạt cộng đồng	DSH											
2.12	Đất khu vui chơi, giải trí công cộng	DKV	0,31	0,31									
2.13	Đất ở tại nông thôn	ONT	411,29		20,92	63,25	20,88	72,07	70,99	46,63	15,79	42,66	58,10
2.14	Đất ở tại đô thị	ODT	62,22	62,22									
2.15	Đất xây dựng trụ sở cơ quan	TSC	21,10	14,55	1,19	0,51	0,43	0,50	0,68	0,31	0,25	2,15	0,51
2.16	Đất xây dựng trụ sở của tổ chức sự nghiệp	DTS	2,34	0,97				0,07					1,29
2.17	Đất công trình sự nghiệp khác	DSK											
2.18	Đất tín ngưỡng	TIN											
2.19	Đất sông, ngòi, kênh, rạch, suối	SON	762,51	81,70	92,18	131,48	71,67	142,47	74,19	84,69		43,66	40,47
2.20	Đất có mặt nước chuyên dùng	MNC	1.914,17	8,25			577,89	16,37			1.311,66		
2.21	Đất phi nông nghiệp khác	PNK	0,10					0,10					
3	***Đất chưa sử dụng***	***CSD***	***25.053,24***	***839,70***	***1.488,90***	***2.204,64***	***3.911,22***	***7.096,04***	***3.649,02***	***325,22***	***4.590,03***	***592,19***	***356,28***

Biểu 02A/CH

KẾT QUẢ THỰC HIỆN KẾ HOẠCH SỬ DỤNG ĐẤT NĂM 2022
CỦA HUYỆN TÂN UYÊN - TỈNH LAI CHÂU

STT	Chỉ tiêu sử dụng đất	Mã	Diện tích kế hoạch năm 2022 được duyệt (ha)	Kết quả thực hiện		
				Diện tích năm 2022 (ha)	So sánh	
					Tăng (+), giảm (-) ha	Tỷ lệ (%)
(1)	(2)	(3)	(4)	(5)	(6)=(5)-(4)	(7)=(5)/(4)*100%
1	***Đất nông nghiệp***	***NNP***	***59.206,09***	***60.625,14***	***1.419,05***	***102,40***
	Trong đó:					
1.1	Đất trồng lúa	LUA	4.957,98	5.054,06	96,08	101,94
	Trong đó: Đất chuyên trồng lúa nước	*LUC*	1.395,08	1.433,31	38,23	102,74
1.2	Đất trồng cây hàng năm khác	HNK	3.057,55	3.144,08	86,52	102,83
1.3	Đất trồng cây lâu năm	CLN	4.101,31	4.061,52	-39,79	99,03
1.4	Đất rừng phòng hộ	RPH	16.333,52	16.486,09	152,57	100,93
1.5	Đất rừng đặc dụng	RDD	7.497,10	7.500,00	2,90	100,04
1.6	Đất rừng sản xuất	RSX	23.102,79	24.237,14	1.134,35	104,91
	Trong đó: Đất có rừng sản xuất là rừng tự nhiên	*RSN*	*11.791,67*	*13.856,96*	2.065,29	117,51
1.7	Đất nuôi trồng thủy sản	NTS	123,91	134,20	10,28	108,30
1.8	Đất làm muối	LMU				
1.9	Đất nông nghiệp khác	NKH	31,92	8,05	-23,87	25,22
2	***Đất phi nông nghiệp***	***PNN***	***4.490,73***	***4.029,96***	***-460,77***	***89,74***
	Trong đó:					
2.1	Đất quốc phòng	CQP	3,62	3,71	0,09	102,49
2.2	Đất an ninh	CAN	2,32	2,13	-0,19	91,79
2.3	Đất khu công nghiệp	SKK				
2.4	Đất cụm công nghiệp	SKN				
2.5	Đất thương mại, dịch vụ	TMD	5,97	2,25	-3,72	37,73
2.6	Đất cơ sở sản xuất phi nông nghiệp	SKC	13,13	8,99	-4,14	68,46
2.7	Đất cho hoạt động khoáng sản	SKS	12,47	12,47		100,00
2.8	Đất sản xuất vật liệu xây dựng	SKX	33,43	35,03	1,60	104,77
2.9	Đất phát triển hạ tầng cấp quốc gia, cấp tỉnh, cấp huyện, cấp xã	DHT	1.313,57	790,44	-523,13	60,17
	Trong đó:					
-	Đất giao thông	DGT	805,37	535,92	-269,44	66,54
-	Đất thủy lợi	DTL	103,54	89,39	-14,15	86,34
-	Đất xây dựng cơ sở văn hóa	DVH	6,16	5,58	-0,58	90,59
-	Đất xây dựng cơ sở y tế	DYT	3,81	3,77	-0,04	98,95
-	Đất xây dựng cơ sở giáo dục và đào tạo	DGD	47,81	47,98	0,17	100,36
-	Đất xây dựng cơ sở thể dục thể thao	DTT	7,39	2,71	-4,68	36,63
-	Đất công trình năng lượng	DNL	287,57	57,68	-229,90	20,06
-	Đất công trình bưu chính viễn thông	DBV	0,42	0,38	-0,04	89,33

STT	Chỉ tiêu sử dụng đất	Mã	Diện tích kế hoạch năm 2022 được duyệt (ha)	Kết quả thực hiện		
				Diện tích năm 2022 (ha)	So sánh	
					Tăng (+), giảm (-) ha	Tỷ lệ (%)
(1)	(2)	(3)	(4)	(5)	(6)=(5)-(4)	(7)=(5)/(4)*100%
-	Đất xây dựng kho dự trữ quốc gia	DKG				
-	Đất có di tích lịch sử-văn hoá	DDT				
-	Đất bãi thải, xử lý chất thải	DRA	3,71	1,71	-2,00	46,06
-	Đất cơ sở tôn giáo	TON				
-	Đất nghĩa trang, nhà tang lễ, nhà hoả táng	NTD	43,65	43,45	-0,21	99,53
-	Đất xây dựng cơ sở khoa học công nghệ	DKH				
-	Đất xây dựng cơ sở dịch vụ xã hội	DXH				
-	Đất chợ	DCH	4,13	1,87	-2,26	45,33
2.10	Đất danh lam thắng cảnh	DDL	0,90	0,90		100,00
2.11	Đất sinh hoạt cộng đồng	DSH				
2.12	Đất khu vui chơi, giải trí công cộng	DKV	4,13	0,31	-3,82	7,55
2.13	Đất ở tại nông thôn	ONT	407,11	411,29	4,18	101,03
2.14	Đất ở tại đô thị	ODT	81,74	62,22	-19,52	76,12
2.15	Đất xây dựng trụ sở cơ quan	TSC	19,56	21,10	1,54	107,89
2.16	Đất xây dựng trụ sở của tổ chức sự nghiệp	DTS	2,04	2,34	0,30	114,74
2.17	Đất công trình sự nghiệp khác	DSK				
2.18	Đất tín ngưỡng	TIN				
2.19	Đất sông, ngòi, kênh, rạch, suối	SON	676,48	762,51	86,03	112,72
2.20	Đất có mặt nước chuyên dùng	MNC	1.914,17	1.914,17	0,00	100,00
2.21	Đất phi nông nghiệp khác	PNK	0,10	0,10		100,00
3	***Đất chưa sử dụng***	***CSD***	***26.011,50***	***25.053,24***	***-958,27***	***96,32***

BIỂU 2B/CH

ĐÁNH GIÁ KẾT QUẢ THỰC HIỆN CÁC CÔNG TRÌNH, DỰ ÁN NĂM 2022 HUYỆN TÂN UYÊN, TỈNH LAI CHÂU

STT	Hạng mục	Diện tích kế hoạch (ha)	Địa điểm (đến cấp xã)	Căn cứ pháp lý	Đánh giá tiến độ thực hiện	Ghi chú
(1)	*(2)*	*(3)*	*(4)*	*(5)*	*(6)*	*(13)*
I	**Công trình, dự án trong kế hoạch sử dụng đất cấp tỉnh**	**82,50**				
1.1	***Công trình, dự án mục đích quốc phòng, an ninh***	**0,30**				
-	**Đất quốc phòng**	**0,10**				
1	Trận địa phòng không 12,7 mm	0,10	TT Tân Uyên	Đã hoàn thành, bổ sung kế hoạch để hoàn thiện thủ tục giao đất	Đã thực hiện	Đã thực hiện
-	**Đất an ninh**	**0,20**				
2	Trụ sở làm việc Công an xã Pắc Ta	0,20	Xã Pắc Ta	Văn bản số 4486/CAT-PH10 ngày 14/9/2021 của Công an tỉnh Lai Châu	Chưa thực hiện	Chuyển tiếp
1.2	***Công trình, dự án để phát triển kinh tế - xã hội vì lợi ích quốc gia, công cộng***	**82,20**				
1.2.1	**Công trình, dự án quan trọng quốc gia do Quốc hội quyết định chủ trương đầu tư mà phải thu hồi đất**					
1.2.2	**Công trình, dự án do Thủ tướng Chính phủ chấp thuận, quyết định đầu tư mà phải thu hồi đất**	**82,20**				
-	**Đất giao thông**	**82,20**				
3	Dự án kết nối giao thông các tỉnh miền núi phía Bắc vốn vay ADB và chính phủ Úc tài trợ	82,20	TT Tân Uyên, Thân Thuộc, Trung Đồng, Phúc Khoa, Pắc Ta	Nghị quyết số 07/NQ-HĐND ngày 08/6/2020 của HĐND tỉnh	Đang triển khai thực hiện (đã có quyết định thu hồi đất 1 phần: 4,61 ha)	Chuyển tiếp
II	**Các công trình, dự án còn lại**	**12.004,67**				
2.1	**Công trình, dự án do Hội đồng nhân dân cấp tỉnh chấp thuận mà phải thu hồi đất**	**327,64**				
2.1.1	**Dự án xây dựng trụ sở cơ quan nhà nước, tổ chức chính trị, tổ chức chính trị - xã hội, công trình di tích lịch sử - văn hóa, danh lam thắng cảnh được xếp hạng, công viên, quảng trường, tượng đài, bia tưởng niệm, công trình sự nghiệp công cấp địa phương**	**1,76**				
-	**Đất xây dựng trụ sở cơ quan nhà nước**	**0,26**				
4	Trụ sở tiếp công dân huyện Tân Uyên	0,26	TT Tân Uyên	Nghị quyết số 18/NQ-HĐND ngày 23/7/2019 của HDND tỉnh: 0,19 ha; Nghị quyết số 46/NQ-HĐND ngày 11/12/2019 của HĐND tỉnh: 0,07 ha; đã thu hồi GPMB	Đã thu hồi đất; chưa có quyết định giao đất	Chuyển tiếp
-	**Đất xây dựng cơ sở giáo dục và đào tạo**	**0,56**				
5	Trường Tiểu học số 1 thị trấn Tân Uyên, huyện Tân Uyên	0,05	TT Tân Uyên	Nghị quyết số 51/NQ-HĐND ngày 15/9/2021	Đã thực hiện	Đã thực hiện
6	Trường Tiểu học Trung Đồng - Điểm trường trung tâm	0,47	Xã Trung Đồng	Nghị quyết số 65/NQ-HĐND ngày 10/12/2021 của HĐND tỉnh	Chưa thực hiện	Chuyển tiếp (điều chỉnh loại đất)
7	Trường Mầm non xã Thân Thuộc - Điểm trường trung tâm	0,04	Xã Thân Thuộc	Nghị quyết số 65/NQ-HĐND ngày 10/12/2021 của HĐND tỉnh	Chưa thực hiện	Chuyển tiếp
-	**Đất xây dựng cơ sở y tế**	**0,94**				
8	Trạm y tế xã Tà Mít	0,50	Xã Tà Mít	Nghị quyết số 18/NQ-HĐND ngày 23/7/2019 của HĐND tỉnh; đã thu hồi GPMB	Đã thu hồi đất và thi công xong; chưa có quyết định giao đất	Chuyển tiếp
9	Trạm y tế xã Nậm Cần	0,26	Xã Nậm Cần	Nghị quyết số 18/NQ-HĐND ngày 23/7/2019 của HĐND tỉnh; đã thu hồi GPMB	Đã thu hồi đất và thi công xong; chưa có quyết định giao đất	Chuyển tiếp
10	Mở rộng trung tâm y tế huyện Tân Uyên	0,18	TT Tân Uyên	Nghị quyết số 18/NQ-HĐND ngày 23/7/2019 của HĐND tỉnh; đã thu hồi GPMB	Đã thực hiện	Đã thực hiện
2.1.2	**Dự án xây dựng kết cấu hạ tầng kỹ thuật của địa phương gồm giao thông, thủy lợi, cấp nước, thoát nước, điện lực, thông tin liên lạc, chiếu sáng đô thị; công trình thu gom, xử lý chất thải**	**278,60**				
-	**Đất giao thông**	**243,71**				
11	Đường TT xã Hố Mít - Suối Lĩnh A - Bản Lầu - Bản Thảo A - Thảo B - Bản K2	11,25	Xã Hố Mít, Pắc Ta	Nghị quyết số 71/NQ-HĐND ngày 10/12/2016 của HĐND tỉnh; đã thu hồi và thi công xong; đăng ký để thực hiện thủ tục chuyển mục đích	Đã thu hồi đất và thi công xong; chưa có quyết định giao đất	Không chuyển tiếp KH2023 (đã đưa vào sử dụng)
12	Đường Nậm Sỏ - Ui Dạo - Ui Thái	29,00	Xã Nậm Sỏ	Nghị quyết số 30/NQ-HĐND ngày 08/12/2017 của HĐND tỉnh; Nghị quyết số 18/NQ-HĐND ngày 23/7/2019 của HĐND tỉnh; đã thu hồi đất	Đã thu hồi đất và thi công xong; chưa có quyết định giao đất	Không chuyển tiếp KH2023 (đã đưa vào sử dụng)
13	Điều chỉnh dự án Đường Quốc Lộ 32- Thân Thuộc - Nậm Cần - Nậm Sỏ - Nong Hèo - Nậm Tăm - Séo Lèng	35,26	Các xã: Nậm Cần, Nậm Sỏ	Nghị quyết số 27/2018/NQ-HĐND ngày 10/12/2018 của HĐND tỉnh; đã thu hồi và thi công xong; đăng ký để thực hiện thủ tục chuyển mục đích	Đã thu hồi đất và thi công xong; chưa có quyết định giao đất	Không chuyển tiếp KH2023 (đã đưa vào sử dụng)
14	Nâng cấp đường tỉnh 133 đoạn Km0-Km21, huyện Tân Uyên	66,37	Các xã, thị trấn	Nghị quyết số 03/NQ-HĐND ngày 22/3/2021 của HĐND tỉnh	Đang tiến hành kiểm đếm và đang thi công	Chuyển tiếp
15	Đường Hua Cần - Hô Tra Nọi	25,20	Xã Nậm Cần	Nghị quyết số 18/NQ-HĐND ngày 23/7/2019 của HĐND tỉnh; đã thu hồi GPMB	Đã thi công xong (đã quyết toán)	Không chuyển tiếp KH2023 (đã đưa vào sử dụng)
16	Thu hồi đất, bồi thường GPMB xây dựng bến xe khách huyện Tân Uyên	2,10	Xã Thân Thuộc	Nghị quyết số 46/NQ-HĐND ngày 11/12/2019 của HĐND tỉnh; đã thu hồi GPMB	Đã thu hồi đất 1 phần và đang công xong; chưa có quyết định giao đất	Chuyển tiếp
17	Tuyến đường vùng chè Tổ dân phố 7 đi bản Hua Chăng, thị trấn Tân Uyên	1,23	TT Tân Uyên	Nghị quyết số 17/NQ-HĐND ngày 10/7/2020 của HĐND tỉnh	Chưa thực hiện	Chuyển tiếp

STT	Hạng mục	Diện tích kế hoạch (ha)	Địa điểm (đến cấp xã)	Căn cứ pháp lý	Đánh giá tiến độ thực hiện	Ghi chú
18	Nâng cấp đường QL32 - Bản Mường - Nậm Cung - Hua So	15,80	TT Tân Uyên, xã Thân Thuộc, xã Mường Khoa	Nghị quyết số 51/NQ-HĐND ngày 15/9/2021 của HĐND tỉnh; Nghị quyết số 49/NQ-HĐND ngày 13/12/2020 của HĐND tỉnh	Đang triển khai thi công, chưa có quyết định thu hồi	Chuyển tiếp
19	Đường sản xuất xã Nậm Sỏ	37,03	Xã Nậm Sỏ	Nghị quyết số 51/NQ-HĐND ngày 15/9/2021	Đã thi công xong, chưa làm thủ tục giao đất	Không chuyển tiếp KH2023 (đã đưa vào sử dụng)
20	Đường giao thông vùng chè	1,68	xã Mường Khoa, Phúc Khoa	Nghị quyết số 51/NQ-HĐND ngày 15/9/2021 của HĐND tỉnh	Chưa thực hiện	Chuyển tiếp
21	Đường bờ kè Tổ dân phố 26 đi Tổ dân phố 7 thị trấn Tân Uyên	1,00	TT Tân Uyên	Điều chỉnh, bổ sung KH2022 theo Quyết định số 418/QĐ-UBND ngày 07/4/2022; Nghị quyết số 51/NQ-HĐND ngày 15/9/2021 của HĐND tỉnh	Đang triển khai thi công; đã có thông báo thu hồi đất; chưa có quyết định thu hồi đất	Chuyển tiếp (Điều chỉnh, bổ sung theo QĐ số 418/QĐ-UBND ngày 07/4/2022)
22	Đường giao thông tổ dân phố 3 thị trấn Tân Uyên đi bản Pầu Pắt xã Thân Thuộc	3,00	TT Tân Uyên, Thân Thuộc	Nghị quyết số 51/NQ-HĐND ngày 15/9/2021 của HĐND tỉnh	Đã mở tuyến xong, đã láng nhựa được 1 phần	Chuyển tiếp
23	Đường giao thông Tổ dân phố 7 thị trấn Tân Uyên	0,65	TT Tân Uyên	Điều chỉnh, bổ sung KH2022 theo Quyết định số 418/QĐ-UBND ngày 07/4/2022; Nghị quyết số 51/NQ-HĐND ngày 15/9/2021 của HĐND tỉnh	Đã thi công xong; dân hiến đất	Không chuyển tiếp KH2023 (đã đưa vào sử dụng)
24	Cầu Suối Lĩnh: Dự án đầu tư xây dựng cầu dân sinh và quản lý tài sản địa phương (LRAMP)	0,98	xã Hố Mít, xã Pắc Ta	Nghị quyết số 65/NQ-HĐND ngày 10/12/2021 của HĐND tỉnh; Nghị quyết số 51/NQ-HĐND ngày 15/9/2021 của HĐND tỉnh	Đã thi công xong; đã có thông báo thu hồi đất	Chuyển tiếp
25	Cầu Phiêng Hào thuộc Dự án đầu tư xây dựng cầu dân sinh và quản lý tài sản địa phương (LRAMP)	0,77	xã Mường Khoa	Nghị quyết số 51/NQ-HĐND ngày 15/9/2021 của HĐND tỉnh	Đã thu hồi 0,54 ha	Chuyển tiếp
26	Xây dựng đường liên bản xã Hố Mít, huyện Tân Uyên	1,84	xã Hố Mít	Điều chỉnh, bổ sung KH2022 theo Quyết định số 418/QĐ-UBND ngày 07/4/2022; Nghị quyết số 51/NQ-HĐND ngày 15/9/2021 của HĐND tỉnh	Đã thu hồi 1,81 ha	Chuyển tiếp (Điều chỉnh, bổ sung theo QĐ số 418/QĐ-UBND ngày 07/4/2022)
27	Cầu Nậm Be, xã Phúc Khoa	1,40	Xã Phúc Khoa, Mường Khoa	Nghị quyết số 65/NQ-HĐND ngày 10/12/2021 của HĐND tỉnh	Đang thực hiện (đang thi công); Đã có thông báo thu hồi đất	Chuyển tiếp (điều chỉnh loại đất)
28	Đường trung tâm xã Hố Mít - Suối Lĩnh A - Bản Lầu - Bản Thảo A - Thảo B - Bản K2, huyện Tân Uyên	4,76	Xã Hố Mít, Pắc Ta	Nghị quyết số 65/NQ-HĐND ngày 10/12/2021 của HĐND tỉnh	Đã đo đạc xong bình đồ; chưa thực hiện kiểm đếm	Chuyển tiếp
29	Chỉnh trang đô thị gắn với sắp xếp dân cư tại tổ dân phố 26 (bản Nà Giàng cũ), thị trấn Tân Uyên	0,04	TT Tân Uyên	Nghị quyết số 65/NQ-HĐND ngày 10/12/2021 của HĐND tỉnh	Đang thi công	Chuyển tiếp
30	Đường giao thông vào suối nước nóng Nà Ban	4,05	Xã Thân Thuộc	Nghị quyết số 52/NQ-HĐND ngày 13/12/2020 của HĐND tỉnh	Đã thực hiện	Đã thực hiện
31	Đường phía sau chợ trung tâm thị trấn Tân Uyên	0,30	TT Tân Uyên	Quyết định số 631/QĐ-UBND ngày 03/6/2021 của UBND tỉnh; Văn bản số 18/CV-HTX ngày 10/10/2021 của Hợp tác xã Đầu tư và Phát triển chợ Tân Uyên	Chưa thực hiện	Chuyển tiếp
-	**Đất thủy lợi**	**17,96**				
32	Chỉnh trang đô thị gắn với sắp xếp, bố trí dân cư tại Khu trung tâm hành chính huyện, huyện Tân Uyên	0,16	TT Tân Uyên	Nghị quyết 17/NQ-HĐND tỉnh ngày 10/7/2020 của HĐND tỉnh; đã thu hồi GPMB	Đã thi công xong; đã có quyết định thu hồi đất	Chuyển tiếp
33	Khắc phục khẩn cấp chống xói lở bờ suối Hua chăng thị trấn Tân Uyên, huyện Tân Uyên	6,00	Xã Thân Thuộc, TT Tân Uyên	Nghị quyết số 65/NQ-HĐND ngày 10/12/2021 của HĐND tỉnh; Nghị quyết số 51/NQ-HĐND ngày 15/9/2021 của HĐND tỉnh	Đã thu hồi 4,06 ha; đang trình hồ sơ giao đất	Chuyển tiếp
34	Kè chống sạt lở bờ suối Nậm Cườm	11,80	Xã Thân Thuộc, TT Tân Uyên	Nghị quyết số 51/NQ-HĐND ngày 15/9/2021 của HĐND tỉnh	Đã có quyết định thu hồi đất 6,56 ha	Chuyển tiếp
-	**Đất công trình năng lượng**	**14,69**				
35	Đường dây 110 kV Phong Thổ - Than Uyên mạch 2 và đấu nối sau TBA220 kV Than Uyên - Đoạn đi qua địa phận huyện Tân Uyên	2,29	TT Tân Uyên, Phúc Khoa, Trung Đồng, Pắc Ta	Nghị quyết 18/NQ-HĐND tỉnh ngày 23/7/2019 của HĐND tỉnh; đã thu hồi GPMB	Đã thu hồi đất	Chuyển tiếp
36	Đường dây 110kV đấu nối nhà máy và TBA thủy điện Hua Chăng 2 vào lưới điện Quốc gia	0,29	TT Tân Uyên	Nghị quyết số 65/NQ-HĐND ngày 10/12/2021 của HĐND tỉnh	Đã thi công xong; chuyển tiếp làm thủ tục giao đất	Chuyển tiếp
37	Đường dây 220kV Phong Thổ - Than Uyên	7,83	Các xã, thị trấn	Nghị quyết số 51/NQ-HĐND ngày 15/9/2021 của HĐND tỉnh	Chưa thực hiện	Chuyển tiếp
38	Giảm bán kính cấp điện, giảm tổn thất điện năng và mở rộng phạm vi cấp điện cho các TBA khu vực huyện Tân Uyên năm 2022	0,91	TT Tân Uyên, các xã: Pắc Ta, Nậm Sỏ, Nậm Cần, Hố Mít, Thân Thuộc, Mường Khoa, Trung Đồng, Phúc Khoa	Nghị quyết số 65/NQ-HĐND ngày 10/12/2021 của HĐND tỉnh	Đang thực hiện thu hồi (đã kê khai, kiểm đếm xong)	Chuyển tiếp
39	Đường dây 35kV mạch vòng Mường Khoa huyện Tân Uyên - Nậm Pha huyện Tam Đường năm 2022	0,16	Xã Mường Khoa	Nghị quyết số 65/NQ-HĐND ngày 10/12/2021 của HĐND tỉnh	Đang thực hiện thu hồi (đã kê khai, kiểm đếm xong)	Chuyển tiếp
40	Giảm bán kính cấp điện, chống quá tải và mở rộng phạm vi cấp điện cho các TBA: CQT Thân Thuộc 1, Thân Thuộc 4, UB Thân Thuộc, Thanh Sơn, Pắc Lý, Pắc Ta, Mường Khoa, Mường Khoa 6, CQT Mường Khoa, huyện Tân Uyên	0,29	TT Tân Uyên, Trung Đồng, Pắc Ta, Mường Khoa, Phúc Khoa	Nghị quyết số 52/NQ-HĐND ngày 13/12/2020 của HĐND tỉnh	Đã thu hồi 0,05 ha tại xã Mường Khoa	Chuyển tiếp

STT	Hạng mục	Diện tích kế hoạch (ha)	Địa điểm (đến cấp xã)	Căn cứ pháp lý	Đánh giá tiến độ thực hiện	Ghi chú
41	Giảm bán kính cấp điện, chống quá tải cho TBA Mường Khoa 2 và mở rộng phạm vi cấp điện cho các TBA: Đội 6, CQT Tảng Đán,Thân Thuộc 3, TTHC2, Đội 3, Đội 5, CQT Đội 3, Hua Chăng, Tà Mít, huyện Tân Uyên năm 2019	0,40	TT Tân Uyên, Mường Khoa, Thân Thuộc, Tà Mít	Nghị quyết 18/NQ-HĐND tỉnh ngày 23/7/2019 của HĐND tỉnh	Đã có thông báo thu hồi	Chuyển tiếp
42	Giảm bán kính cấp điện, chống quá tải cho các TBA: Pắc Lý, CQT Thân Thuộc 1, Thanh Sơn, Bản Cá, Mường Khoa 5 và mở rộng phạm vi cấp điện cho các TBA: Hua Ngò, TĐC Nà Cóc, TĐC Hô Be, huyện Tân Uyên năm 2019	0,42	TT Tân Uyên, Pắc Ta, Mường Khoa, Nậm Sỏ	Nghị quyết 18/NQ-HĐND tỉnh ngày 23/7/2019 của HĐND tỉnh	Đã có thông báo thu hồi	Chuyển tiếp
43	Lắp đặt thử nghiệm MBA tự ngẫu cho lưới điện trung áp năm 2018 (vị trí 01-02 Tân Uyên - Hua Sỏ lộ 372E29.2)	0,06	TT Tân Uyên	Nghị quyết 18/NQ-HĐND tỉnh ngày 23/7/2019 của HĐND tỉnh	Đã có quyết định thu hồi đất	Chuyển tiếp
44	Giảm bán kính cấp điện, chống quá tải cho các TBA: Mường Khoa 4, Nà Sẳng, Tát Xôm 2, T1 thị trấn, Mường Khoa 7, Pắc Ta, Bản Bút, Phiêng Phát và cải tạo, mở rộng phạm vi cấp điện của các TBA: Hô Be, Hô Puông, Nà Cóc, Đội 24, Hô Bon, TT hành chính 2, Khu Cơ quan, Trường cấp 3, huyện Tân Uyên năm 2020	0,97	TT Tân Uyên, Pắc Ta, Mường Khoa, Trung Đồng, Nậm Cần, Phúc Khoa	Nghị quyết số 65/NQ-HĐND ngày 10/12/2021 của HĐND tỉnh; Nghị quyết số 46/NQ-HĐND ngày 11/12/2019 của HĐND tỉnh	Đã có thông báo thu hồi đất	Chuyển tiếp
45	Giảm bán kính cấp điện, nâng cao chất lượng điện áp cuối nguồn và mở rộng phạm vi cấp điện cho các TBA khu vực huyện Tân Uyên và huyện Than Uyên năm 2021	0,91	TT Tân Uyên, Mường Khoa, Pắc Ta, Trung Đồng, Nậm Sỏ, Phúc Khoa	Nghị quyết số 65/NQ-HĐND ngày 10/12/2021 của HĐND tỉnh; Nghị quyết số 52/NQ-HĐND ngày 13/12/2020 của UBND tỉnh	Đã có thông báo thu hồi đất	Chuyển tiếp
46	Nhà trực vận hành điện lực cụm xã Mường Khoa	0,16	Xã Mường Khoa	Nghị quyết số 65/NQ-HĐND ngày 10/12/2021 của HĐND tỉnh	Đang thực hiện thu hồi (đã kê khai, kiểm đếm xong)	Chuyển tiếp; Bổ sung loại đất BHK 0,04 ha; giảm PNK 0,04 ha
-	**Đất công trình bưu chính viễn thông**	**0,24**				
47	Xây dựng trụ sở bưu điện huyện Tân Uyên	0,24	TT Tân Uyên	Nghị quyết 18/NQ-HĐND tỉnh ngày 23/7/2019 của HĐND tỉnh	Chưa thực hiện	Chuyển tiếp
-	**Đất bãi thải, xử lý chất thải**	**2,00**				
48	Xây dựng bãi chôn lấp chất thải rắn sinh hoạt tại địa bàn xã Nậm Cần	0,50	Xã Nậm Cần	Nghị quyết 17/NQ-HĐND tỉnh ngày 10/7/2020 của HĐND tỉnh; đã thu hồi GPMB	Đã thu hồi đất và thi công xong; chưa có quyết định giao đất	Chuyển tiếp
49	Xây dựng bãi chôn lấp chất thải rắn sinh hoạt tại địa bàn xã Phúc Khoa	0,50	Xã Phúc Khoa	Nghị quyết 17/NQ-HĐND tỉnh ngày 10/7/2020 của HĐND tỉnh; đã thu hồi GPMB	Đã thu hồi đất và thi công xong; chưa có quyết định giao đất	Chuyển tiếp
50	Xây dựng bãi chôn lấp chất thải rắn sinh hoạt tại địa bàn xã Nậm Sỏ	0,50	Xã Nậm Sỏ	Nghị quyết 17/NQ-HĐND tỉnh ngày 10/7/2020 của HĐND tỉnh; đã thu hồi GPMB	Đã thu hồi đất và thi công xong; chưa có quyết định giao đất	Chuyển tiếp
51	Xây dựng bãi chôn lấp chất thải rắn sinh hoạt tại địa bàn xã Pắc Ta	0,50	Xã Pắc Ta	Nghị quyết 17/NQ-HĐND tỉnh ngày 10/7/2020 của HĐND tỉnh; đã thu hồi GPMB	Đã thu hồi đất và thi công xong; chưa có quyết định giao đất	Chuyển tiếp
2.1.3	**Dự án xây dựng công trình phục vụ sinh hoạt chung của cộng đồng dân cư; dự án tái định cư, nhà ở cho sinh viên, nhà ở xã hội, nhà ở công vụ; xây dựng công trình của cơ sở tôn giáo; khu văn hóa, thể thao, vui chơi giải trí phục vụ công cộng, chợ, nghĩa trang, nghĩa địa**	**8,98**				
-	**Đất xây dựng cơ sở thể dục thể thao**	**6,64**				
52	Sân vận động huyện Tân Uyên	6,30	TT Tân Uyên	Nghị quyết 18/NQ-HĐND ngày 23/7/2019 của HĐND tỉnh; đã thu hồi GPMB	Đã thu hồi đất 1 phần và đang thi công xong; chưa có quyết định giao đất	Chuyển tiếp
53	Sân vận động xã Nậm Sỏ	0,34	Xã Nậm Sỏ	Nghị quyết số 65/NQ-HĐND ngày 10/12/2021 của HĐND tỉnh	Chưa thực hiện	Chuyển tiếp
-	**Đất chợ**	**2,34**				
54	Thu hồi đất, bồi thường GPMB xây dựng Chợ nông sản đầu mối huyện Tân Uyên	2,34	Xã Thân Thuộc	Nghị quyết số 46/NQ-HĐND ngày 11/12/2019 của HĐND tỉnh	Chưa thực hiện	Không chuyển tiếp KH2023
2.1.4	**Dự án xây dựng khu đô thị mới, khu dân cư nông thôn mới; chỉnh trang đô thị, khu dân cư nông thôn; cụm công nghiệp; khu sản xuất, chế biến nông sản, lâm sản, thủy sản, hải sản tập trung; dự án phát triển rừng phòng hộ, rừng đặc dụng**	**38,30**				
11	**Đất ở (khu dân cư mới, khu đô thị mới)**	**38,30**				
a	**Đất ở tại đô thị**	**36,70**				
55	Đất đấu giá QSDĐ tại thị trấn Tân Uyên (Trụ sở công an thị trấn Tân Uyên, đường nội thị thị trấn Tân Uyên (đoạn tiếp giáp nhà ông Trương Văn Trung đến Trường mầm non tư thục), đường nội thị thị trấn Tân Uyên (đối diện trường Tiểu học số 1 thị trấn Tân Uyên và hồ khu 17 thị trấn Tân Uyên), đất trong khu vực sân vận động huyện - Đất không phải bồi thường, đền bù)	2,00	TT Tân Uyên	Thông báo số 476/TB-HU ngày 21/4/2017 của Thường trực huyện ủy huyện Tân Uyên; Quyết định 1575/QĐ-UBND ngày 08/12/2017 của UBND tỉnh Lai Châu; đất không phải bồi thường GPMB	Đang thực hiện; đang tổ chức đấu giá	Chuyển tiếp
56	Khu đô thị mới thị trấn Tân Uyên, huyện Tân Uyên (gồm các hạng mục: công cộng, hỗn hợp, giáo dục, nhà ở liền kề, biệt thự, cây xanh, giao thông)	27,70	TT Tân Uyên	Công văn số 436/HĐND-VP ngày 05/11/2019; Quyết định số 1559/QĐ-UBND ngày 25/11/2019 của UBND tỉnh	Chưa thực hiện	Không chuyển tiếp KH2023
57	Chỉnh trang đô thị gắn với sắp xếp, bố trí dân cư tại kè chống sói lở suối Nậm Chăng (phần hạ lưu), tổ 32, thị trấn Tân Uyên, huyện Tân Uyên	7,00	TT Tân Uyên	Nghị quyết số 46/NQ-HĐND ngày 11/12/2019 của HĐND tỉnh	Chưa thực hiện	Không chuyển tiếp KH2023
b	**Đất ở tại nông thôn**	**1,60**				
58	Sắp xếp dân cư bản Hua Ngò, xã Nậm Sỏ	1,60	Xã Nậm Sỏ	Nghị quyết số 46/NQ-HĐND ngày 11/12/2019 của HĐND tỉnh; đã thu hồi GPMB	Đã thi công mặt bằng xong	Chuyển tiếp

STT	Hạng mục	Diện tích kế hoạch (ha)	Địa điểm (đến cấp xã)	Căn cứ pháp lý	Đánh giá tiến độ thực hiện	Ghi chú
2.1.5	**Dự án khai thác khoáng sản được cơ quan có thẩm quyền cấp phép, trừ trường hợp khai thác khoáng sản làm vật liệu xây dựng thông thường, than bùn, khoáng sản tại các khu vực có khoáng sản phân tán, nhỏ lẻ và khai thác tận thu khoáng sản**					
2.2	**Công trình, dự án chuyển mục đích sử dụng đất**	**6.172,72**				
-	**Đất công trình năng lượng**	**235,36**	**0,11**			
59	Thủy điện Phiêng Lúc	110,50	Xã Nậm Cần; Xã Mường Khoa	Nghị quyết số 46/NQ-HĐND ngày 11/12/2019 của HĐND tỉnh	Chưa thực hiện	Chuyển tiếp
60	Thủy điện Hua Be	10,81	Xã Phúc Khoa, TT Tân Uyên	Nghị quyết số 51/NQ-HĐND ngày 15/9/2021 của HĐND tỉnh; Nghị quyết số 17/NQ-HĐND tỉnh ngày 23/7/2019 của HĐND tỉnh	Đã thực hiện được 1 phần: được giao đất 1,79 ha	Chuyển tiếp
61	Thủy điện Hồ Mít	9,71	Xã Hồ Mít	Điều chỉnh, bổ sung KH2022 theo Quyết định số 939/QĐ-UBND ngày 27/7/2022; Nghị quyết số 65/NQ-HĐND ngày 10/12/2021 của HĐND tỉnh; Nghị quyết số 51/NQ-HĐND ngày 15/9/2021 của HĐND tỉnh	Đã thực hiện được 1 phần: đã có quyết định giao đất 0,80 ha	Chuyển tiếp (Điều chỉnh theo QĐ 939/QĐ-UBND ngày 27/7/2022: bổ sung hạng mục đường dây 35kV)
62	Thủy điện Nậm Mít Luông	31,57	Xã Pắc Ta	Điều chỉnh bổ sung KH2022 theo Quyết định số 939/QĐ-UBND ngày 27/7/2022; Nghị quyết số 17/NQ-HĐND tỉnh ngày 23/7/2019 của HĐND tỉnh	Chưa thực hiện	Chuyển tiếp (Điều chỉnh theo QĐ 939/QĐ-UBND ngày 27/7/2022)
63	Thủy điện Phiêng Khon	59,30	Xã Mường Khoa	Điều chỉnh bổ sung KH2022 theo Quyết định số 939/QĐ-UBND ngày 27/7/2022; Nghị quyết số 46/NQ-HĐND ngày 11/12/2019 của HĐND tỉnh; Quyết định số 939/QĐ-UBND ngày 27/7/2022 của UBND tỉnh Lai Châu	Chưa thực hiện	Chuyển tiếp (Điều chỉnh theo QĐ 939/QĐ-UBND ngày 27/7/2022)
64	Thủy điện Nậm Bon 1	3,57	Xã Phúc Khoa	Điều chỉnh, bổ sung KH2022 theo Quyết định số 939/QĐ-UBND ngày 27/7/2022; NQ số 52/NQ-HĐND ngày 13/12/2020	Chưa thực hiện	Chuyển tiếp (Điều chỉnh theo QĐ 939/QĐ-UBND ngày 27/7/2022)
65	Thủy điện Nậm Be 2	8,89	Xã Phúc Khoa; TT Tân Uyên	Bổ sung KH2022 theo Quyết định số 549/QĐ-UBND ngày 19/5//2022; Quyết định số 802/QĐ-BCT ngày 08/3/2021 của Bộ Công thương	Đang thực hiện (đang thực hiện thủ tục chuyển nhượng)	Chuyển tiếp (Điều chỉnh theo QĐ 549/QĐ-UBND ngày 19/5//2022)
66	Thủy điện Suối Lĩnh (hạng mục: xây dựng ngăn lộ 35kV tại TBA 110kV Than Uyên E29.2; đường dây 35kV từ TBA 110kV Than Uyên đến thủy điện Suối Lĩnh)	0,10	Xã Hồ Mít, xã Pắc Ta	Bổ sung KH2022 theo Quyết định số 939/QĐ-UBND ngày 27/7/2022; Quyết định số 748/QĐ -UBND ngày 27/6/2016 của UBNDtỉnh Lai Châu	Đang thực hiện	Chuyển tiếp (Bổ sung theo QĐ 939/QĐ-UBND ngày 27/7/2022)
67	Tuyến đường dây 110kV Phiêng Lúc đấu nối Nhà máy thủy điện Phiêng Lúc với lưới điện Quốc gia (tuyến đường dây 110kV Phong Thổ)	0,91	Xã Nậm Cần	Nghị quyết 17/NQ-HĐND ngày 10/7/2020 của HĐND tỉnh	Chưa thực hiện	Chuyển tiếp
-	**Đất sản xuất vật liệu xây dựng**	**25,67**				
68	Mỏ đá Phiêng phát	2,00	Xã Trung Đồng	Nghị quyết số 17/NQ-HĐND ngày 23/7/2019 của HĐND tỉnh	Hiện trạng đã có mỏ đá	Chuyển tiếp
69	Cát làm vật liệu xây dựng thông thường tại sông Nậm Mu, bản Phiêng Cùm	13,60	Xã Mường Khoa	Nghị quyết số 17/NQ-HĐND ngày 23/7/2019 của HĐND tỉnh	Đã thực hiện	Đã thực hiện
70	Xây dựng nhà máy gạch không nung Trường Thịnh Tân Uyên	0,63	Xã Thân Thuộc	Nghị quyết số 17/NQ-HĐND ngày 23/7/2019 của HĐND tỉnh	Chưa thực hiện	Chuyển tiếp
71	Khai thác đá làm vật liệu xây dựng thông thường bằng phương pháp lộ thiên tại mỏ đá Cang A	5,40	Xã Pắc Ta	Công văn số 436/HĐND-VP ngày 05/11/2019; Quyết định số 1559/QĐ-UBND ngày 25/11/2019 của UBND tỉnh	Chưa thực hiện	Chuyển tiếp
72	Trạm trộn bê tông trong khu vực mỏ đá Tẳng Đán - Bản Mường	0,15	Xã Thân Thuộc	Quyết định số 631/QĐ-UBND ngày 03/6/2021 của UBND tỉnh	Chưa thực hiện	Chuyển tiếp
73	Mở rộng khu khai thác mỏ đá Tẳng Đán - Bản Mường	3,80	Xã Thân Thuộc	Nghị quyết số 17/NQ-HĐND ngày 23/7/2019 của HĐND tỉnh	Đã thực hiện (QĐ giao đất 3,72 ha)	Chuyển tiếp
74	Bãi tập kết khai thác cát, sỏi làm VLXD thông thường tại khu vực lòng hồ thủy điện Bản Chát và thủy điện Huội Quảng thuộc các xã: Mường Mít, Mường Kim, Khoen On, huyện Than Uyên và xã Nậm Cần, huyện Tân Uyên, tỉnh Lai Châu	0,09	Xã Nậm Cần	Bổ sung KH2022 theo Quyết định số 939/QĐ-UBND ngày 27/7/2022; Quyết định số 185/QĐ-UBND ngày 04/3/2021 của UBND tỉnh Lai Châu; Quyết định số 1691/QĐ -UBND ngày 14/12/2021 của UBND tỉnh Lai Châu	Chưa thực hiện	Chuyển tiếp (Bổ sung theo QĐ 939/QĐ-UBND ngày 27/7/2022)
-	**Đất thương mại - dịch vụ**	**3,30**				
75	Xây dựng khu tổ hợp thương mại, dịch vụ và khách sạn huyện Tân Uyên	3,00	TT Tân Uyên	Công văn số 436/HĐND-VP ngày 05/11/2019; Quyết định số 1559/QĐ-UBND ngày 25/11/2019 của UBND tỉnh	Chưa thực hiện	Chuyển tiếp
76	Cây xăng An Tài Lộc 2	0,20	Xã Phúc Khoa	Văn bản số 1923/QĐ-UBND ngày 10/9/2020 của UBND tỉnh Lai Châu	Chưa thực hiện	Không chuyển tiếp KH2023
77	Cây xăng An Tài Lộc 3	0,10	Xã Mường Khoa	Quyết định số 631/QĐ-UBND ngày 03/6/2021 của UBND tỉnh; Công văn số 1108/UBND-TH ngày 27/4/2021 của UBND tỉnh Lai Châu	Chưa thực hiện	Không chuyển tiếp KH2023
-	**Đất cơ sở sản xuất phi nông nghiệp**	**6,20**				
78	Nhà máy chế biến chè xanh sao lăn chất lượng cao	2,17	Xã Mường Khoa	Nghị quyết số 17/NQ-HĐND ngày 23/7/2019 của HĐND tỉnh	Chưa thực hiện	Chuyển tiếp

STT	Hạng mục	Diện tích kế hoạch (ha)	Địa điểm (đến cấp xã)	Căn cứ pháp lý	Đánh giá tiến độ thực hiện	Ghi chú
79	Xây dựng nhà máy chè của Công ty Cổ phần trà Tân Uyên	1,50	TT Tân Uyên	Quyết định số 1995/UBND-KTN ngày 17/9/2020 của UBND tỉnh	Chưa thực hiện	Chuyển tiếp
80	Nhà máy sản xuất phân bón hữu cơ Lai Châu	1,00	TT Tân Uyên	Điều chỉnh, bổ sung KH2022 theo Quyết định số 1220/QĐ-UBND ngày 19/9/2022; Nghị quyết số 65/NQ-HĐND ngày 10/12/2021 của HĐND tỉnh	Đã thực hiện	Đã thực hiện
81	Đấu giá QSDĐ sản xuất kinh doanh (đất đã bồi thường giải phóng mặt bằng sạch)	1,00	Xã Trung Đồng	Quyết định số 631/QĐ-UBND ngày 03/6/2021 của UBND tỉnh; Đăng ký để đấu giá QSDĐ, đất đã giải phóng mặt bằng sạch	Chưa thực hiện	Chuyển tiếp
82	Cấp NSH cụm bản xã Trung Đồng, huyện Tân Uyên	0,53	Xã Trung Đồng	Bổ sung KH2022 theo Quyết định số 1220/QĐ-UBND ngày 19/9/2022; Nghị quyết số 29/NQ-HĐND ngày 20/7/2022 của HĐND tỉnh; Quyết định số 732/QĐ-UBND ngày 18/6/2021 của UBND tỉnh Lai Châu	Chưa thực hiện	Chuyển tiếp (Bổ sung theo QĐ 1220/QĐ-UBND ngày 19/9/2022)
-	**Đất ở tại nông thôn**	**9,78**				
83	Chuyển mục đích sử dụng đất nông nghiệp trong khu dân cư sang đất ở tại nông thôn	9,78	Các xã	Quyết định số 631/QĐ-UBND ngày 03/6/2021 của UBND tỉnh; Nhu cầu của các hộ gia đình, cá nhân trên địa bàn huyện	Năm 2022 đã thực hiện được 0,75 ha	Chuyển tiếp
-	**Đất ở tại đô thị**	**5,84**				
84	Chuyển mục đích sử dụng đất nông nghiệp trong khu dân cư sang đất ở tại đô thị	3,48	TT Tân Uyên	Quyết định số 631/QĐ-UBND ngày 03/6/2021 của UBND tỉnh; Nhu cầu của các hộ gia đình, cá nhân trên địa bàn huyện	Năm 2022 đã thực hiện được 0,36 ha	Chuyển tiếp
85	Đấu giá QSDĐ tại TDP 26 thị trấn Tân Uyên (đất đã thu hồi thực hiện trung tâm hành chính huyện)	1,00	TT Tân Uyên	Nghị quyết số 68/NQ-HĐND ngày 17/7/2018 của HĐND huyện Tân Uyên; đất đã thu hồi thực hiện trung tâm hành chính huyện	Đã thực hiện	Đã thực hiện
86	Đấu giá QSDĐ tại TDP 26 thị trấn Tân Uyên (Bản Nà Giàng cũ) (đất đã thu hồi thực hiện trung tâm hành chính huyện)	1,28	TT Tân Uyên	Quyết định số 2441/QĐ-UBND ngày 31/12/2020 của UBND huyện Tân Uyên; đất đã thu hồi GPMB sạch	Chưa thực hiện	Chuyển tiếp
87	Đấu giá QSDD đất ở đô thị tại Chợ trung tâm thị trấn Tân Uyên, Nhà văn hóa khu 15 (cũ), thị trấn Tân Uyên	0,08	TT Tân Uyên	Quyết định số 631/QĐ-UBND ngày 03/6/2021 của UBND tỉnh; Đăng ký để tổ chức đấu giá QSDĐ đất không phải bồi thường GPMB	Đang thực hiện (đang triển khai đấu giá)	Chuyển tiếp
-	**Đất trồng cây hàng năm khác**	**10,00**				
88	Chuyển mục đích sử dụng đất sang đất trồng cây hàng năm	10,00	Các xã, thị trấn	Quyết định số 631/QĐ-UBND ngày 03/6/2021 của UBND tỉnh; Nhu cầu của các hộ gia đình, cá nhân trên địa bàn huyện	Đang thực hiện	Chuyển tiếp
-	**Đất trồng cây lâu năm**	**90,00**				
89	Chuyển mục đích sử dụng đất sang đất trồng cây lâu năm	10,00	Các xã, thị trấn	Quyết định số 631/QĐ-UBND ngày 03/6/2021 của UBND tỉnh; Nhu cầu của các hộ gia đình, cá nhân trên địa bàn huyện	Đang thực hiện	Chuyển tiếp
90	Trồng và phát triển cây chè trên địa bàn huyện Tân Uyên	80,00	Xã Nậm Sỏ	Quyết định số 631/QĐ-UBND ngày 03/6/2021 của UBND tỉnh; Kế hoạch số 50/KH-HU ngày 26/7/2021 của Huyện uỷ Tân Uyên	Đã thực hiện được 18 ha	Chuyển tiếp; bổ sung thêm 50 ha
-	**Đất rừng sản xuất**	**5.454,54**				
91	Dự án đầu tư phát triển nông, lâm nghiệp và dược liệu tại huyện Tân Uyên	814,00	Xã Nậm Cần, xã Tà Mít	Quyết định số 631/QĐ-UBND ngày 03/6/2021 của UBND tỉnh; Văn bản số 2628/UBND -TH ngày 26/8/2021 của UBND tỉnh Lai Châu	Đang thực hiện (đang thẩm định chủ trương đầu tư)	Chuyển tiếp
92	Trồng và phát triển cây Quế trên địa bàn huyện Tân Uyên	132,81	Xã Tà Mít	Quyết định số 631/QĐ-UBND ngày 03/6/2021 của UBND tỉnh; Nghị quyết số 112/HĐND ngày 16/12/2020 của HĐND huyện Tân Uyên; Quyết định số 422/QĐ-UBND ngày 19/4/2021 của UBND tỉnh Lai Châu	Đã thực hiện được 44,62 ha	Chuyển tiếp: Gộp vào CT Trồng và phát triển rừng sản xuất (cây gỗ lớn, giổi, quế)
93	Phát triển trồng quế hữu cơ tại xã Pắc Ta, huyện Tân Uyên	231,60	Xã Pắc Ta	Bổ sung KH2022 theo Quyết định 418/QĐ-UBND ngày 07/4/2022; Công văn số 2002/UBND-TH ngày 14/7/2021 của UBND tỉnh	Chưa thực hiện	Chuyển tiếp
94	Phát triển cây lâm nghiệp, trồng và chế biến chè hữu cơ tại xã Nậm Sỏ, huyện Tân Uyên (Trong đó: đất trồng cây lâu: 314,76 ha; đất rừng sản xuất 901,09 ha)	1.215,85	Xã Nậm Sỏ	Bổ sung KH2022 theo Quyết định 418/QĐ-UBND ngày 07/4/2022; Công văn số 2002/UBND-TH ngày 14/7/2021 của UBND tỉnh	Chưa thực hiện	Không chuyển tiếp KH2023
95	Trồng và phát triển cây mắc ca và một số cây lâm nghiệp khác tại xã Tà Mít	350,00	Xã Tà Mít	Nghị quyết số 16/NQ-HĐND tỉnh ngày 10/7/2020	Đã thực hiện (QĐ giao đất 244,20 ha)	Đã thực hiện
96	Trồng và phát triển rừng sản xuất (cây gỗ lớn, giổi, quế) huyện Tân Uyên	2.710,28	Xã Tà Mít, Nậm Cần, Pắc Ta, Nậm Sỏ, Thân Thuộc	Điều chỉnh KH2022 theo Quyết định 418/QĐ-UBND ngày 07/4/2022; Quyết định số 631/QĐ-UBND ngày 03/6/2021 của UBND tỉnh; Nghị quyết số 112/HĐND ngày 16/12/2020 của HĐND huyện Tân Uyên; Quyết định số 422/QĐ-UBND ngày 19/4/2021 của UBND tỉnh Lai Châu	Đã thực hiện được 342,57 ha (Nậm sỏ 0,38 ha, Tà Mít 14,31 ha, Nậm Cần 327,88 ha)	Chuyển tiếp (Bổ sung theo QĐ 418/QĐ-UBND ngày 07/4/2022); Năm 2023 đăng ký 647,70 ha còn lại chuyển sang giai đoạn sau

STT	Hạng mục	Diện tích kế hoạch (ha)	Địa điểm (đến cấp xã)	Căn cứ pháp lý	Đánh giá tiến độ thực hiện	Ghi chú
-	**Đất rừng phòng hộ**	**322,97**				
97	Trồng và phát triển rừng phòng hộ huyện Tân Uyên	322,97	Xã Nậm Cần	Điều chỉnh KH2022 theo Quyết định 418/QĐ-UBND ngày 07/4/2022; Quyết định số 631/QĐ-UBND ngày 03/6/2021 của UBND tỉnh; Nghị quyết số 112/HĐND ngày 16/12/2020 của HĐND huyện Tân Uyên	Đã thực hiện được 72,19 ha	Chuyển tiếp (Bổ sung theo QĐ 418/QĐ-UBND ngày 07/4/2022); Năm 2023 đăng ký 83,35 ha còn lại chuyển sang giai đoạn sau
-	**Đất nông nghiệp khác**	**9,06**				
98	Trang trại chăn nuôi 12.000 Heo Hậu Bị	9,06	TT Tân Uyên	Công văn số 436/HĐND-VP ngày 05/11/2019; Quyết định số 1559/QĐ-UBND ngày 25/11/2019 của UBND tỉnh; Văn bản số 01/CV ngày 10/8/2019 của Công ty TNHH Ngân Giang Tân Uyên; Biên bản thỏa thuận với các đối tượng có đất tại vị trí thực hiện dự án	Chưa thực hiện	Chuyển tiếp
99	Trang trại chăn nuôi heo theo hướng công nghiệp sạch gắn liền trồng rừng bảo vệ môi trường (Trong đó: đất nông nghiệp khác: 32,43 ha; đất rừng sản xuất 24,0 ha)	56,43	Xã Pắc Ta	Bổ sung KH2022 theo Quyết định số 1220/QĐ-UBND ngày 19/9/2022; Công văn số 2668/UBND-TH ngày 20/11/2020 của UBND tỉnh Lai Châu	Chưa thực hiện	Chuyển tiếp (Bổ sung theo QĐ 1220/QĐ-UBND ngày 19/9/2022)
100	Dự án chăn nuôi 7.500 lợn nái sinh sản siêu nạc chất lượng cao kết hợp trồng rừng	21,11	Xã Pắc Ta	Quyết định số 1440/QĐ-UBND ngày 07/11/2022 của UBND tỉnh Lai Châu Phê duyệt điều chỉnh về quy mô, địa điểm và số lượng dự án, công trình trong Quy hoạch sử dụng đất thời kỳ 2021-2030 và cập nhật vào kế hoạch sử dụng đất năm 2022 của huyện Tân Uyên	Chưa thực hiện	Chuyển tiếp
101	Dự án chăn nuôi 96.000 lợn thịt siêu nạc chất lượng cao kết hợp trồng rừng	49,76	Xã Pắc Ta	Quyết định số 1440/QĐ-UBND ngày 07/11/2022 của UBND tỉnh Lai Châu Phê duyệt điều chỉnh về quy mô, địa điểm và số lượng dự án, công trình trong Quy hoạch sử dụng đất thời kỳ 2021-2030 và cập nhật vào kế hoạch sử dụng đất năm 2022 của huyện Tân Uyên	Chưa thực hiện	Chuyển tiếp
2.3	**Các khu vực sử dụng đất khác**	**5.504,31**				
-	**Đất thương mại, dịch vụ**	**0,85**				
102	Hợp tác xã Mường Khoa	0,30	Xã Mường Khoa	Quyết định số 631/QĐ-UBND ngày 03/6/2021 của UBND tỉnh; Đăng ký để thực hiện thủ tục giao đất	Chưa thực hiện	Chuyển tiếp
103	Đấu giá quyền sử dụng đất thương mại, dịch vụ tại TDP 2, thị trấn Tân Uyên	0,50	TT Tân Uyên	Công văn số 436/HĐND-VP ngày 05/11/2019; Quyết định số 1559/QĐ-UBND ngày 25/11/2019 của UBND tỉnh; Đất không phải bồi thường, GPMB (Đất UBND thị trấn quản lý)	Chưa thực hiện	Chuyển tiếp
104	Đấu giá quyền sử dụng đất vào mục đích thương mại dịch vụ	0,05	Xã Nậm Sỏ	Quyết định số 631/QĐ-UBND ngày 03/6/2021 của UBND tỉnh; Đăng ký để tổ chức đấu giá QSDĐ, đất không phải bồi thường GPMB	Chưa thực hiện	Chuyển tiếp
-	**Đất trồng lúa**	**26,35**				
105	Đấu giá, cho thuê đất công ích, đất 5% của xã, thị trấn	26,35	Các xã, thị trấn	Quyết định số 631/QĐ-UBND ngày 03/6/2021 của UBND tỉnh; Đăng ký để tổ chức đấu giá QSDĐ	Đang thực hiện	Chuyển tiếp
-	**Đất trồng cây lâu năm**	**290,00**				
106	Chuyển đổi cơ cấu cây trồng sang trồng cây ăn quả trên địa bàn huyện Tân Uyên	290,00	Các xã, thị trấn	Quyết định số 631/QĐ-UBND ngày 03/6/2021 của UBND tỉnh; Nghị quyết số 118/NQ-HĐND ngày 16/12/2020 của HĐND huyện Tân Uyên	Đang thực hiện	Chuyển tiếp
-	**Đất nuôi trồng thủy sản**	**7,57**				
107	Đấu giá, cho thuê đất công ích, đất 5% của xã, thị trấn	7,57	Các xã, thị trấn	Quyết định số 631/QĐ-UBND ngày 03/6/2021 của UBND tỉnh; Đăng ký để tổ chức đấu giá QSDĐ	Đang thực hiện	Chuyển tiếp
-	**Đất nông nghiệp khác**	**15,00**				
108	Đất chuồng trại chăn nuôi gia súc, gia cầm quy mô hộ gia đình	15,00	Các xã, thị trấn	Quyết định số 631/QĐ-UBND ngày 03/6/2021 của UBND tỉnh; Nhu cầu của các hộ gia đình, cá nhân trên địa bàn huyện	Đang thực hiện	Chuyển tiếp

BIỂU 02C/CH

Danh mục các dự án có trong kế hoạch sử dụng đất hàng năm đã được công bố mà phải thu hồi để thực hiện dự án hoặc phải chuyển mục đích sử dụng đất mà sau 03 năm chưa có quyết định thu hồi đất hoặc chưa được phép chuyển mục đích sử dụng đất đưa ra khỏi kế hoạch sử dụng đất trên địa bàn huyện Tân Uyên

STT	Hạng mục	Diện tích kế hoạch (ha)	Địa điểm (đến cấp xã)	Căn cứ pháp lý	Ghi chú
(1)	*(2)*	*(3)*	*(4)*	*(6)*	*(5)*
1	Trường phổ thông dân tộc bán trú THCS xã Hố Mít, huyện Tân Uyên	1,55	Xã Hố Mít	Nghị quyết số 27/2018/NQ-HĐND ngày 10/12/2018; CV số 1634/UBND-VX ngày 17/10/2018 của UBND tỉnh; Chuyển tiếp từ KH 2019	Không chuyển tiếp KH2023
2	Nhà lớp học MN bản Tho Ló	0,15	Xã Nậm Sỏ	NQ số 46/NQ-HĐND tỉnh ngày 11/12/2019; Dân hiến đất	Không chuyển tiếp KH2023
3	Đất đấu giá QSDĐ tạikhu đất thương nghiệp trả lại tại xã Phúc Khoa (Đất không phải Bồi thường, đền bù)	0,02	Xã Phúc Khoa	Chuyển tiếp từ KH 2019	Không chuyển tiếp KH2023
4	Đất đấu giá QSDĐ tại Trụ sở làm việc UBND xã Pắc Ta cũ (Đất không phải bồi thường, đền bù)	0,07	Xã Pắc Ta	Chuyển tiếp từ KH 2019	Không chuyển tiếp KH2023
5	Chỉnh trang đô thị gắn với sắp xếp, bố trí dân cư tại kè chống sói lở suối Nậm Chăng (phần hạ lưu), tổ 32, thị trấn Tân Uyên, huyện Tân Uyên	7,00	TT Tân Uyên	Nghị quyết số 46/NQ-HĐND ngày 11/12/2019 của HĐND tỉnh	Không chuyển tiếp KH2023
6	Thu hồi đất, bồi thường GPMB xây dựng Chợ nông sản đầu mối huyện Tân Uyên	2,34	Xã Thân Thuộc	NQ số 46/NQ-HĐND tỉnh ngày 11/12/2019; CV số 436/HĐND-VP ngày 05/11/2019; QĐ số: 1559/QĐ-UBND ngày 25/11/2019 của UBND tỉnh	Không chuyển tiếp KH2023
7	Khu đô thị mới thị trấn Tân Uyên, huyện Tân Uyên (gồm các hạng mục: công cộng, hỗn hợp, giáo dục, nhà ở liền kề, biệt thự, cây xanh, giao thông)	27,70	TT Tân Uyên	CV số 436/HĐND-VP ngày 05/11/2019; QĐ số: 1559/QĐ-UBND ngày 25/11/2019 của UBND tỉnh	Không chuyển tiếp KH2023
8	Trang trại chăn nuôi lợn bản Hoàng Hà, xã Pắc Ta của Công ty TNHH MTV Đồng Anh	100,00	Xã Pắc Ta	NQ số 16/NQ-HĐND tỉnh ngày 10/7/2020. Bổ sung KH2020 theo QĐ 1055/QĐ-UBND ngày 03/8/2020	Không chuyển tiếp KH2023
9	Trồng và phát triển cây Mắc Ca kết hợp với các loại cây trồng lâm nghiệp khác (Hạng mục: Nhà làm việc, kho, hội trường)	0,33	Xã Nậm Sỏ	NQ số 17/NQ-HĐND tỉnh ngày 23/7/2019. QĐ số: 940/QĐ-UBND ngày 14/8/2019 của UBND tỉnh	Không chuyển tiếp KH2023
10	Trồng và phát triển cây mắc ca kết hợp với một số cây lâm nghiệp khác theo hướng công nghệ cao tại 04 xã Pắc Ta, Tà Mít, Nậm Cần, Mường Khoa, huyện Tân Uyên	0,33	Xã Pắc Ta; Xã Tà Mít; Xã Nậm Cần; Xã Mường Khoa	CV số 436/HĐND-VP ngày 05/11/2019; QĐ số: 1559/QĐ-UBND ngày 25/11/2019 của UBND tỉnh	Không chuyển tiếp KH2023
11	Thí điểm phát triển mô hình trồng Giổi	100,00	Các xã	Thông báo số 38/TB-UBND ngày 31/8/2017 Kết luận của Phó chủ tịch UBND tỉnh tại buổi làm việc với huyện Tân Uyên ngày 25/8/2017; không phải thu hồi, CMĐ; Chuyển tiếp từ KH 2019	Không chuyển tiếp KH2023

Biểu 06/CH

KẾ HOẠCH SỬ DỤNG ĐẤT NĂM 2023 CỦA HUYỆN TÂN UYÊN, TỈNH LAI CHÂU

Đơn vị tính: ha

STT	Chỉ tiêu sử dụng đất	Mã	Tổng diện tích	Diện tích phân theo đơn vị hành chính									
				Thị trấn Tân Uyên	Xã Hố Mít	Xã Mường Khoa	Xã Nậm Cần	Xã Nậm Sỏ	Xã Pắc Ta	Xã Phúc Khoa	Xã Tà Mít	Xã Thân Thuộc	Xã Trung Đồng
(1)	(2)	(3)	(4)=(5)+...+(14)	(5)	(6)	(7)	(8)	(9)	(10)	(11)	(12)	(13)	(14)
I	**Loại đất**												
	Tổng diện tích tự nhiên		**89.708,33**	**7.033,73**	**7.206,24**	**8.456,47**	**13.284,77**	**15.844,42**	**9.652,35**	**8.426,28**	**10.497,76**	**2.835,84**	**6.470,47**
1	***Đất nông nghiệp***	***NNP***	***62.643,68***	***5.712,45***	***5.560,73***	***5.948,18***	***9.247,14***	***8.942,53***	***6.164,64***	***7.895,75***	***5.187,03***	***2.063,58***	***5.921,64***
1.1	Đất trồng lúa	LUA	4.909,06	443,18	343,16	748,22	208,00	1.044,02	720,24	344,66	176,78	312,18	568,63
	Trong đó: Đất chuyên trồng lúa nước	*LUC*	*1.401,15*	*153,18*	*58,14*	*246,74*	*79,50*	*78,41*	*248,41*	*172,38*	*15,35*	*188,56*	*160,48*
1.2	Đất trồng cây hàng năm khác	HNK	3.067,07	258,42	150,70	616,64	173,56	942,15	330,49	184,89	161,55	76,72	171,95
1.3	Đất trồng cây lâu năm	CLN	4.487,55	1.267,44	98,64	245,62	292,88	602,18	474,51	607,51	43,13	426,25	429,39
1.4	Đất rừng phòng hộ	RPH	16.561,12	3.226,72	4.349,54	1.966,45	887,44	2.412,30	543,67	988,13			2.186,87
1.5	Đất rừng đặc dụng	RDD	7.496,44							5.529,87			1.966,57
1.6	Đất rừng sản xuất	RSX	25.887,44	469,37	615,69	2.361,16	7.676,06	3.927,54	3.994,43	226,65	4.804,09	1.228,49	583,96
	Trong đó: Đất có rừng sản xuất là rừng tự nhiên	*RSN*	*13.856,96*	*341,47*	*537,41*	*1.183,01*	*4.558,49*	*2.029,20*	*1.488,77*	*79,28*	*2.105,59*	*1.057,18*	*476,58*
1.7	Đất nuôi trồng thủy sản	NTS	129,04	36,26	1,40	8,48	6,60	13,32	17,87	13,04	0,79	18,24	13,03
1.8	Đất làm muối	LMU											
1.9	Đất nông nghiệp khác	NKH	105,96	11,07	1,60	1,60	2,62	1,02	83,43	1,00	0,70	1,70	1,23
2	**Đất phi nông nghiệp**	**PNN**	**4.346,50**	**493,76**	**159,32**	**345,18**	**769,07**	**312,75**	**301,56**	**210,55**	**1.368,96**	**185,70**	**199,65**
	Trong đó:												
2.1	Đất quốc phòng	CQP	3,62	3,62									
2.2	Đất an ninh	CAN	2,40	2,12				0,08	0,20				
2.3	Đất khu công nghiệp	SKK											
2.4	Đất cụm công nghiệp	SKN											
2.5	Đất thương mại, dịch vụ	TMD	5,67	4,74		0,16		0,27	0,10	-0,05	0,14		0,33
2.6	Đất cơ sở sản xuất phi nông nghiệp	SKC	13,68	6,59		2,17		0,07	1,59	0,97			2,29
2.7	Đất cho hoạt động khoáng sản	SKS	0,67						0,67				
2.8	Đất sản xuất vật liệu xây dựng	SKX	42,01	5,07		8,57	2,92		8,07			13,99	3,39
2.9	Đất phát triển hạ tầng cấp quốc gia, cấp tỉnh, cấp huyện, cấp xã	DHT	1.192,19	303,39	47,40	185,45	121,13	75,22	153,88	80,55	40,89	87,96	96,32
	Trong đó:												
-	Đất giao thông	DGT	682,15	199,51	30,12	51,55	56,35	60,44	86,26	37,71	34,95	58,58	66,70
-	Đất thủy lợi	DTL	103,26	36,18	3,04	8,06	0,26	4,78	21,18	8,65	0,61	10,69	9,80
-	Đất xây dựng cơ sở văn hóa	DVH	5,27	1,78	0,17	0,09	0,44	0,40	0,92	0,20	0,31	0,41	0,55
-	Đất xây dựng cơ sở y tế	DYT	3,57	1,37	0,21	0,17	0,55	0,13	0,13	0,11	0,59	0,14	0,17
-	Đất xây dựng cơ sở giáo dục và đào tạo	DGD	47,20	8,96	2,59	5,00	2,43	7,08	4,97	2,95	1,64	3,30	8,27
-	Đất xây dựng cơ sở thể dục thể thao	DTT	8,37	5,74		0,98	0,42	0,35		0,35			0,53
-	Đất công trình năng lượng	DNL	293,09	41,96	11,04	114,96	56,16	0,38	34,39	25,91	0,13	5,44	2,72
-	Đất công trình bưu chính viễn thông	DBV	0,62	0,45	0,08		0,02	0,02	0,02	0,01		0,02	

STT	Chỉ tiêu sử dụng đất	Mã	Tổng diện tích	Diện tích phân theo đơn vị hành chính									
				Thị trấn Tân Uyên	Xã Hố Mít	Xã Mường Khoa	Xã Nậm Cần	Xã Nậm Sỏ	Xã Pắc Ta	Xã Phúc Khoa	Xã Tà Mít	Xã Thân Thuộc	Xã Trung Đồng
(1)	(2)	(3)	(4)=(5)+...+(14)	(5)	(6)	(7)	(8)	(9)	(10)	(11)	(12)	(13)	(14)
-	Đất xây dựng kho dự trữ quốc gia	DKG											
-	Đất có di tích lịch sử-văn hoá	DDT											
-	Đất bãi thải, xử lý chất thải	DRA	3,71				0,50	0,50	0,50	0,50			1,71
-	Đất cơ sở tôn giáo	TON											
-	Đất nghĩa trang, nhà tang lễ, nhà hoả táng	NTD	43,16	6,04	0,15	4,63	4,00	1,15	5,32	3,94	2,65	9,39	5,89
-	Đất xây dựng cơ sở khoa học công nghệ	DKH											
-	Đất xây dựng cơ sở dịch vụ xã hội	DXH											
-	Đất chợ	DCH	1,79	1,40					0,18	0,21			
2.10	Đất danh lam thắng cảnh	DDL	0,90										0,90
2.11	Đất sinh hoạt cộng đồng	DSH											
2.12	Đất khu vui chơi, giải trí công cộng	DKV	0,31	0,31									
2.13	Đất ở tại nông thôn	ONT	407,74		19,74	62,17	20,38	77,60	68,93	45,73	16,02	42,09	55,08
2.14	Đất ở tại đô thị	ODT	66,12	66,12									
2.15	Đất xây dựng trụ sở cơ quan	TSC	20,88	14,76	1,13	0,42	0,40	0,50	0,58	0,27	0,25	2,04	0,51
2.16	Đất xây dựng trụ sở của tổ chức sự nghiệp	DTS	2,04	0,91				0,07					1,05
2.17	Đất công trình sự nghiệp khác	DSK											
2.18	Đất tín ngưỡng	TIN											
2.19	Đất sông, ngòi, kênh, rạch, suối	SON	674,00	77,88	91,06	86,24	46,35	142,47	67,53	83,07		39,62	39,78
2.20	Đất có mặt nước chuyên dùng	MNC	1.914,17	8,25			577,89	16,37			1.311,66		
2.21	Đất phi nông nghiệp khác	PNK	0,10					0,10					
3	***Đất chưa sử dụng***	***CSD***	***22.718,16***	***827,52***	***1.486,18***	***2.163,11***	***3.268,56***	***6.589,14***	***3.186,15***	***319,98***	***3.941,77***	***586,56***	***349,19***
II	**Khu chức năng**												
1	***Đất đô thị***	***KDT***	7.033,73	7.033,73									
2	***Khu sản xuất nông nghiệp (khu vực chuyên trồng lúa nước, khu vực chuyên trồng cây công nghiệp lâu năm)***	***KNN***	4.744,41	762,79	290,20	328,80	73,33	782,59	893,70	583,31		318,85	710,84
3	***Khu lâm nghiệp (khu vực rừng phòng hộ, rừng đặc dụng, rừng sản xuất)***	***KLN***	40.051,50	3.711,66	5.173,31	8.220,39	1.219,19	6.660,55	2.352,01	7.273,73	25,00		5.415,67
4	***Khu dân cư nông thôn***	***DNT***	325,69		16,56	50,27	16,89	59,66	55,11	35,97	13,11	32,83	45,28

*Ghi chú: * Khu chức năng không tổng hợp khi tính tổng diện tích tự nhiên*

Biểu 07/CH

KẾ HOẠCH CHUYỂN MỤC ĐÍCH SỬ DỤNG ĐẤT NĂM 2023 CỦA HUYỆN TÂN UYÊN, TỈNH LAI CHÂU

Đơn vị tính: ha

STT	Chỉ tiêu sử dụng đất	Mã	Tổng diện tích	Diện tích phân theo đơn vị hành chính									
				Thị trấn Tân Uyên	Xã Hố Mít	Xã Mường Khoa	Xã Nậm Cần	Xã Nậm Sỏ	Xã Pắc Ta	Xã Phúc Khoa	Xã Tà Mít	Xã Thân Thuộc	Xã Trung Đồng
(1)	(2)	(3)	(4)=(5)+…+(14)	(5)	(6)	(7)	(8)	(9)	(10)	(11)	(12)	(13)	(14)
1	**Đất nông nghiệp chuyển sang phi nông nghiệp**	**NNP/PNN**	**222,82**	**46,04**	**10,18**	**34,93**	**32,91**	**5,54**	**24,24**	**21,07**	**0,86**	**32,21**	**14,84**
	Trong đó:												
1.1	Đất trồng lúa	LUA/PNN	71,44	14,65	3,08	18,31	6,10	1,87	9,63	5,02	0,46	7,43	4,89
	Trong đó: Đất chuyên trồng lúa nước	LUC/PNN	26,51	8,25	0,36	4,48	1,67	0,24	1,59	3,29	0,02	3,68	2,93
1.2	Đất trồng cây hàng năm khác	HNK/PNN	69,24	7,78	3,47	8,34	14,58	3,05	8,99	4,05	0,14	15,89	2,95
1.3	Đất trồng cây lâu năm	CLN/PNN	46,23	20,32	0,81	6,05	6,39	0,14	1,65	2,48	0,26	4,15	3,98
1.4	Đất rừng phòng hộ	RPH/PNN	8,32	0,50	2,21				0,03	5,58			
1.5	Đất rừng đặc dụng	RDD/PNN	3,56							3,56			
1.6	Đất rừng sản xuất	RSX/PNN	18,79	0,28	0,52	1,62	5,17	0,38	3,74	0,28		4,00	2,80
	Trong đó: Đất có rừng sản xuất là rừng tự nhiên	RSN/PNN											
1.7	Đất nuôi trồng thủy sản	NTS/PNN	5,16	2,51	0,09	0,61	0,67	0,02	0,20	0,10		0,74	0,22
1.8	Đất làm muối	LMU/PNN											
1.9	Đất nông nghiệp khác	NKH/PNN	0,08					0,08					
2	**Chuyển đổi cơ cấu sử dụng đất trong nội bộ đất nông nghiệp**		**92,77**	**3,97**				**58,97**	**22,89**	**6,74**		**0,20**	
	Trong đó:												
2.1	Đất trồng lúa chuyển sang đất trồng cây lâu năm	LUA/CLN	68,09	3,54				57,63	0,02	6,74		0,16	
2.2	Đất trồng lúa chuyển sang đất trồng rừng	LUA/LNP											
2.3	Đất trồng lúa chuyển sang đất nuôi trồng thuỷ sản	LUA/NTS	0,45	0,41								0,04	
2.4	Đất trồng lúa chuyển sang đất làm muối	LUA/LMU											
2.5	Đất trồng cây hàng năm khác chuyển sang đất làm muối	HNK/LMU											
2.6	Đất trồng cây hàng năm khác chuyển sang đất nuôi trồng thuỷ sản	HNK/NTS	0,02	0,02									
2.7	Đất rừng phòng hộ chuyển sang đất nông nghiệp không phải là rừng	RPH/NKR(a)											
2.8	Đất rừng đặc dụng chuyển sang đất nông nghiệp không phải là rừng	RDD/NKR(a)											
2.9	Đất rừng sản xuất chuyển sang đất nông nghiệp không phải là rừng	RSX/NKR(a)	24,21					1,34	22,87				
	Trong đó: đất rừng sản xuất là rừng tự nhiên	*RSN/NKR [(a)]*											
3	**Đất phi nông nghiệp không phải là đất ở chuyển sang đất ở**	**PKO/OCT**	**0,22**	0,22									

(a) gồm đất sản xuất nông nghiệp, đất nuôi trồng thủy sản, đất làm muối và đất nông nghiệp khác.

PKO là đất phi nông nghiệp không phải là đất ở.

Biểu 08/CH

KẾ HOẠCH THU HỒI ĐẤT NĂM 2023 CỦA HUYỆN TÂN UYÊN, TỈNH LAI CHÂU

Đơn vị tính: ha

STT	Chỉ tiêu sử dụng đất	Mã	Tổng diện tích	Diện tích phân theo đơn vị hành chính									
				Thị trấn Tân Uyên	Xã Hố Mít	Xã Mường Khoa	Xã Nậm Cần	Xã Nậm Sỏ	Xã Pắc Ta	Xã Phúc Khoa	Xã Tà Mít	Xã Thân Thuộc	Xã Trung Đồng
(1)	(2)	(3)	(4)=(5)+...+(14)	(5)	(6)	(7)	(8)	(9)	(10)	(11)	(12)	(13)	(14)
1	**Đất nông nghiệp**	**NNP**	**199,67**	**39,05**	**9,98**	**32,69**	**32,40**	**1,58**	**20,95**	**18,83**	**0,61**	**30,58**	**13,00**
	Trong đó:												
1.1	Đất trồng lúa	LUA	66,36	13,23	2,88	17,46	5,90	0,36	9,55	4,93	0,46	7,30	4,29
	Trong đó: Đất chuyên trồng lúa nước	*LUC*	*25,34*	*7,12*	*0,36*	*4,48*	*1,67*	*0,24*	*1,59*	*3,29*	*0,02*	*3,68*	*2,89*
1.2	Đất trồng cây hàng năm khác	HNK	56,05	5,94	3,47	7,33	14,36	0,64	5,86	1,90	0,14	14,70	1,71
1.3	Đất trồng cây lâu năm	CLN	41,43	16,59	0,81	5,67	6,30	0,14	1,57	2,48	0,01	3,88	3,98
1.4	Đất rừng phòng hộ	RPH	8,32	0,50	2,21				0,03	5,58			
1.5	Đất rừng đặc dụng	RDD	3,56							3,56			
1.6	Đất rừng sản xuất	RSX	18,75	0,28	0,52	1,62	5,17	0,34	3,74	0,28		4,00	2,80
	Trong đó: Đất có rừng sản xuất là rừng tự nhiên	*RSN*											
1.7	Đất nuôi trồng thủy sản	NTS	5,12	2,51	0,09	0,61	0,67	0,02	0,20	0,10		0,70	0,22
1.8	Đất làm muối	LMU											
1.9	Đất nông nghiệp khác	NKH	0,08					0,08					
2	**Đất phi nông nghiệp**	**PNN**	**113,58**	**8,97**	**2,68**	**47,87**	**26,29**	**0,03**	**10,47**	**5,56**	**0,02**	**6,89**	**4,80**
	Trong đó:												
2.1	Đất quốc phòng	CQP	0,09	0,09									
2.2	Đất an ninh	CAN	0,01	0,01									
2.3	Đất khu công nghiệp	SKK											
2.4	Đất cụm công nghiệp	SKN											
2.5	Đất thương mại, dịch vụ	TMD	0,13	0,03					0,05	0,05			
2.6	Đất cơ sở sản xuất phi nông nghiệp	SKC	0,51	0,47					0,01	0,02			0,01
2.7	Đất cho hoạt động khoáng sản	SKS											
2.8	Đất sản xuất vật liệu xây dựng	SKX	0,01	0,01									
2.9	Đất phát triển hạ tầng cấp quốc gia, cấp tỉnh, cấp huyện, cấp xã	DHT	6,92	2,59	0,12	1,25	0,02		0,40	0,69		1,32	0,53
	Trong đó:												
-	Đất giao thông	DGT	0,74	0,23	0,08	0,35	0,01		0,02	0,02		0,01	0,02
-	Đất thủy lợi	DTL	3,10	0,81		0,61			0,10	0,40		1,06	0,12
-	Đất xây dựng cơ sở văn hóa	DVH	0,31	0,18	0,04	0,04			0,02	0,02			0,01
-	Đất xây dựng cơ sở y tế	DYT	0,96	0,67		0,10						0,05	0,14
-	Đất xây dựng cơ sở giáo dục và đào tạo	DGD	1,32	0,60		0,07			0,20	0,15		0,18	0,12

STT	Chỉ tiêu sử dụng đất	Mã	Tổng diện tích	Diện tích phân theo đơn vị hành chính									
				Thị trấn Tân Uyên	Xã Hố Mít	Xã Mường Khoa	Xã Nậm Cần	Xã Nậm Sỏ	Xã Pắc Ta	Xã Phúc Khoa	Xã Tà Mít	Xã Thân Thuộc	Xã Trung Đồng
(1)	(2)	(3)	(4)=(5)+...+(14)	(5)	(6)	(7)	(8)	(9)	(10)	(11)	(12)	(13)	(14)
-	Đất xây dựng cơ sở thể dục thể thao	DTT											
-	Đất công trình năng lượng	DNL	0,12	0,05					0,02	0,02		0,01	0,02
-	Đất công trình bưu chính viễn thông	DBV											
-	Đất xây dựng kho dự trữ quốc gia	DKG											
-	Đất có di tích lịch sử-văn hoá	DDT											
-	Đất bãi thải, xử lý chất thải	DRA											
-	Đất cơ sở tôn giáo	TON											
-	Đất nghĩa trang, nhà tang lễ, nhà hoả táng	NTD	0,29			0,08	0,01		0,01	0,08		0,01	0,10
-	Đất xây dựng cơ sở khoa học công nghệ	DKH											
-	Đất xây dựng cơ sở dịch vụ xã hội	DXH											
-	Đất chợ	DCH	0,08	0,05					0,03				
2.10	Đất danh lam thắng cảnh	DDL											
2.11	Đất sinh hoạt cộng đồng	DSH											
2.12	Đất khu vui chơi, giải trí công cộng	DKV											
2.13	Đất ở tại nông thôn	ONT	14,78		1,38	1,29	0,92	0,03	3,25	3,14	0,02	1,42	3,33
2.14	Đất ở tại đô thị	ODT	1,84	1,84									
2.15	Đất xây dựng trụ sở cơ quan	TSC	0,48	0,05	0,06	0,09	0,03		0,10	0,04		0,11	
2.16	Đất xây dựng trụ sở của tổ chức sự nghiệp	DTS	0,30	0,06									0,24
2.17	Đất công trình sự nghiệp khác	DSK											
2.18	Đất tín ngưỡng	TIN											
2.19	Đất sông, ngòi, kênh, rạch, suối	SON	88,51	3,82	1,12	45,24	25,32		6,66	1,62		4,04	0,69
2.20	Đất có mặt nước chuyên dùng	MNC											
2.21	Đất phi nông nghiệp khác	PNK											

Biểu 09/CH

KẾ HOẠCH ĐƯA ĐẤT CHƯA SỬ DỤNG VÀO SỬ DỤNG NĂM 2023 CỦA HUYỆN TÂN UYÊN, TỈNH LAI CHÂU

Đơn vị tính: ha

STT	Chỉ tiêu sử dụng đất	Mã	Tổng diện tích	Diện tích phân theo đơn vị hành chính									
				Thị trấn Tân Uyên	Xã Hố Mít	Xã Mường Khoa	Xã Nậm Cần	Xã Nậm Sỏ	Xã Pắc Ta	Xã Phúc Khoa	Xã Tà Mít	Xã Thân Thuộc	Xã Trung Đồng
(1)	(2)	(3)	(4)=(5)+…+(14)	(5)	(6)	(7)	(8)	(9)	(10)	(11)	(12)	(13)	(14)
1	**Đất nông nghiệp**	**NNP**	**2.229,56**	**1,30**	**1,20**	**0,90**	**626,55**	**505,56**	**443,99**	**0,40**	**648,26**	**0,50**	**0,90**
	Trong đó:												
1.1	Đất trồng lúa	LUA											
	Trong đó: Đất chuyên trồng lúa nước	*LUC*											
1.2	Đất trồng cây hàng năm khác	HNK											
1.3	Đất trồng cây lâu năm	CLN	412,79					412,79					
1.4	Đất rừng phòng hộ	RPH	83,35				83,35						
1.5	Đất rừng đặc dụng	RDD											
1.6	Đất rừng sản xuất	RSX	1.675,70				542,20	92,27	392,97		648,26		
	Trong đó: Đất có rừng sản xuất là rừng tự nhiên	*RSN*											
1.7	Đất nuôi trồng thủy sản	NTS											
1.8	Đất làm muối	LMU											
1.9	Đất nông nghiệp khác	NKH	57,72	1,30	1,20	0,90	1,00	0,50	51,02	0,40		0,50	0,90
2	**Đất phi nông nghiệp**	**PNN**	**105,52**	**10,88**	**1,52**	**40,63**	**16,11**	**1,34**	**18,88**	**4,84**		**5,13**	**6,19**
	Trong đó:												
2.1	Đất quốc phòng	CQP											
2.2	Đất an ninh	CAN											
2.3	Đất khu công nghiệp	SKK											
2.4	Đất cụm công nghiệp	SKN											
2.5	Đất thương mại, dịch vụ	TMD	0,55	0,50				0,05					
2.6	Đất cơ sở sản xuất phi nông nghiệp	SKC	1,00										1,00
2.7	Đất cho hoạt động khoáng sản	SKS											
2.8	Đất sản xuất vật liệu xây dựng	SKX	3,02						2,02				1,00
2.9	Đất phát triển hạ tầng cấp quốc gia, cấp tỉnh, cấp huyện, cấp xã	DHT	96,73	7,35	1,52	40,63	16,11	0,10	16,86	4,84		5,13	4,19
	Trong đó:												
-	Đất giao thông	DGT	22,76	3,81	0,31	0,10	4,00		4,07	3,25		3,11	4,11
-	Đất thủy lợi	DTL	3,72	1,80								1,92	

STT	Chỉ tiêu sử dụng đất	Mã	Tổng diện tích	Diện tích phân theo đơn vị hành chính									
				Thị trấn Tân Uyên	Xã Hố Mít	Xã Mường Khoa	Xã Nậm Cần	Xã Nậm Sỏ	Xã Pắc Ta	Xã Phúc Khoa	Xã Tà Mít	Xã Thân Thuộc	Xã Trung Đồng
(1)	(2)	(3)	(4)=(5)+…+(14)	(5)	(6)	(7)	(8)	(9)	(10)	(11)	(12)	(13)	(14)
-	Đất xây dựng cơ sở văn hóa	DVH											
-	Đất xây dựng cơ sở y tế	DYT	0,12				0,12						
-	Đất xây dựng cơ sở giáo dục và đào tạo	DGD	0,03										0,03
-	Đất xây dựng cơ sở thể dục thể thao	DTT	1,74	0,95		0,79							
-	Đất công trình năng lượng	DNL	67,96	0,79	1,21	39,74	11,89		12,69	1,49		0,10	0,05
-	Đất công trình bưu chính viễn thông	DBV											
-	Đất xây dựng kho dự trữ quốc gia	DKG											
-	Đất có di tích lịch sử-văn hoá	DDT											
-	Đất bãi thải, xử lý chất thải	DRA	0,40				0,10	0,10	0,10	0,10			
-	Đất cơ sở tôn giáo	TON											
-	Đất nghĩa trang, nhà tang lễ, nhà hoả táng	NTD											
-	Đất xây dựng cơ sở khoa học công nghệ	DKH											
-	Đất xây dựng cơ sở dịch vụ xã hội	DXH											
-	Đất chợ	DCH											
2.10	Đất danh lam thắng cảnh	DDL											
2.11	Đất sinh hoạt cộng đồng	DSH											
2.12	Đất khu vui chơi, giải trí công cộng	DKV											
2.13	Đất ở tại nông thôn	ONT	1,19					1,19					
2.14	Đất ở tại đô thị	ODT	3,03	3,03									
2.15	Đất xây dựng trụ sở cơ quan	TSC											
2.16	Đất xây dựng trụ sở của tổ chức sự nghiệp	DTS											
2.17	Đất công trình sự nghiệp khác	DSK											
2.18	Đất tín ngưỡng	TIN											
2.19	Đất sông, ngòi, kênh, rạch, suối	SON											
2.20	Đất có mặt nước chuyên dùng	MNC											
2.21	Đất phi nông nghiệp khác	PNK											

BIỂU 10/CH

DANH MỤC CÔNG TRÌNH, DỰ ÁN THỰC HIỆN TRONG NĂM 2023 CỦA HUYỆN TÂN UYÊN, TỈNH LAI CHÂU

STT	Hạng mục	Diện tích kế hoạch (ha)	Diện tích hiện trạng (ha)	Tăng thêm		Địa điểm (đến cấp xã)	Căn cứ pháp lý	Vị trí trên bản đồ	Ghi chú
				Diện tích (ha)	Sử dụng vào loại đất				
(1)	*(2)*	*(3)=(4)+ (5)*	*(4)*	*(5)*	*(9)*	*(10)*	*(11)*	*(12)*	
A	**DANH MỤC CHUYỂN TIẾP KẾ HOẠCH SỬ DỤNG ĐẤT NĂM 2022 SANG KẾ HOẠCH SỬ DỤNG ĐẤT NĂM 2023 (86 CÔNG TRÌNH, DỰ ÁN)**	**2.875,21**	**49,83**	**2.825,38**					
I	**Công trình, dự án trong kế hoạch sử dụng đất cấp tỉnh**	**82,40**		**82,40**					
1.1	***Công trình, dự án mục đích quốc phòng, an ninh***	**0,20**		**0,20**					
-	**Đất an ninh**	**0,20**		**0,20**					
1	Trụ sở làm việc Công an xã Pắc Ta	0,20		0,20	TSC (0,10 ha); CLN (0,02 ha); BHK (0,02 ha); NHK (0,03 ha); RSX (0,03 ha)	Xã Pắc Ta	Văn bản số 4486/CAT-PH10 ngày 14/9/2021 của Công an tỉnh Lai Châu	Bản Pắc Ta	Chưa thực hiện; Chuyển tiếp
1.2	***Công trình, dự án để phát triển kinh tế - xã hội vì lợi ích quốc gia, công cộng***	**82,20**		**82,20**					
1.2.1	**Công trình, dự án quan trọng quốc gia do Quốc hội quyết định chủ trương đầu tư mà phải thu hồi đất**								
1.2.2	**Công trình, dự án do Thủ tướng Chính phủ chấp thuận, quyết định đầu tư mà phải thu hồi đất**	**82,20**		**82,20**					
-	**Đất giao thông**	**82,20**		**82,20**					
2	Dự án kết nối giao thông các tỉnh miền núi phía Bắc vốn vay ADB và chính phủ Úc tài trợ	82,20		82,20	LUK (2,47 ha); LUC (2,6 ha); NHK (2,7 ha); BHK (0,78 ha); CLN (6,34 ha); NTS (0,59 ha); RSX (5,17 ha); NTD (0,19 ha); ONT (9,08 ha); ODT (0,5 ha); TMD (0,13 ha); DCH (0,08 ha); DGD (1,17 ha); DVH (0,07 ha); DGT (35,9 ha); SKX (0,01 ha); SKC (0,06 ha); DTS (0,06 ha); DTL (0,7 ha); DNL (0,09 ha); SON (0,42 ha); TSC (0,12 ha); CQP (0,09 ha); CAN (0,01 ha); DCS (9,37 ha); BCS (3,5 ha)	TT Tân Uyên, Thân Thuộc, Trung Đồng, Phúc Khoa, Pắc Ta	Nghị quyết số 07/NQ-HĐND ngày 08/6/2020 của HĐND tỉnh	Công trình dạng tuyến	Đang triển khai thực hiện (đã có quyết định thu hồi đất 1 phần: 4,61 ha); Chuyển tiếp
II	**Các công trình, dự án còn lại**	**2.792,81**	**49,83**	**2.742,98**					
2.1	**Công trình, dự án do Hội đồng nhân dân cấp tỉnh chấp thuận mà phải thu hồi đất**	**147,91**	**0,11**	**147,80**					
2.1.1	**Dự án xây dựng trụ sở cơ quan nhà nước, tổ chức chính trị, tổ chức chính trị - xã hội, công trình di tích lịch sử - văn hóa, danh lam thắng cảnh được xếp hạng, công viên, quảng trường, tượng đài, bia tưởng niệm, công trình sự nghiệp công cấp địa phương**	**1,56**		**1,56**					
-	**Đất xây dựng trụ sở cơ quan nhà nước**	**0,26**		**0,26**					
3	Trụ sở tiếp công dân huyện Tân Uyên	0,26		0,26	CLN	TT Tân Uyên	Nghị quyết số 18/NQ-HĐND ngày 23/7/2019 của HĐND tỉnh: 0,19 ha; Nghị quyết số 46/NQ-HĐND ngày 11/12/2019 của HĐND tỉnh: 0,07 ha; đã thu hồi GPMB	Thửa 1, 2,… tờ 182; Thửa 48,… tờ 180; Thửa 1,… tờ 181	Đã thu hồi đất; chưa có quyết định giao đất; Chuyển tiếp

STT	Hạng mục	Diện tích kế hoạch (ha)	Diện tích hiện trạng (ha)	Tăng thêm		Địa điểm (đến cấp xã)	Căn cứ pháp lý	Vị trí trên bản đồ	Ghi chú
				Diện tích (ha)	Sử dụng vào loại đất				
-	**Đất xây dựng cơ sở giáo dục và đào tạo**	**0,54**		**0,54**					
4	Trường Tiểu học Trung Đồng - Điểm trường trung tâm	0,50		0,50	CLN (0,28 ha); ONT (0,08 ha); HNK (0,11 ha); CSD (0,03 ha)	Xã Trung Đồng	Nghị quyết số 50/NQ-HĐND ngày 28/10/2022; Nghị quyết số 65/NQ-HĐND ngày 10/12/2021 của HĐND tỉnh	Bản Nậm Xôm	Chưa thực hiện; Chuyển tiếp (điều chỉnh loại đất)
5	Trường Mầm non xã Thân Thuộc - Điểm trường trung tâm	0,04		0,04	CLN (0,03 ha); HNK (0,01 ha)	Xã Thân Thuộc	Nghị quyết số 65/NQ-HĐND ngày 10/12/2021 của HĐND tỉnh	Bản Chom Chăng	Chưa thực hiện; Chuyển tiếp
-	**Đất xây dựng cơ sở y tế**	**0,76**		**0,76**					
6	Trạm y tế xã Tà Mít	0,50		0,50	LUK (0,40 ha); NHK (0,10 ha)	Xã Tà Mít	Nghị quyết số 18/NQ-HĐND ngày 23/7/2019 của HĐND tỉnh; đã thu hồi GPMB	Thửa 25, 27, 31,... tờ 12	Đã thu hồi đất và thi công xong; chưa có quyết định giao đất; Chuyển tiếp
7	Trạm y tế xã Nậm Cần	0,26		0,26	LUC (0,05 ha); BHK (0,04 ha); NTS (0,05 ha); BCS (0,12 ha)	Xã Nậm Cần	Nghị quyết số 18/NQ-HĐND ngày 23/7/2019 của HĐND tỉnh; đã thu hồi GPMB	Thửa 77, 78 tờ 13	Đã thu hồi đất và thi công xong; chưa có quyết định giao đất; Chuyển tiếp
2.1.2	**Dự án xây dựng kết cấu hạ tầng kỹ thuật của địa phương gồm giao thông, thủy lợi, cấp nước, thoát nước, điện lực, thông tin liên lạc, chiếu sáng đô thị; công trình thu gom, xử lý chất thải**	**136,11**		**136,11**					
-	**Đất giao thông**	**101,27**		**101,27**					
8	Nâng cấp đường tỉnh 133 đoạn Km0-Km21, huyện Tân Uyên	66,37		66,37	LUC (2,0 ha); LUK (0,8 ha); BHK (6,7 ha); CLN (5,2 ha); NHK (16,47 ha); NTS (0,65 ha); RSX (7,6 ha); DGT (14,8 ha); DTL (1,63 ha); SON (2,09 ha); NTD (0,04 ha); TSC (0,06 ha); DYT (0,3 ha); DGD (0,11 ha); ONT (0,51 ha); SKC (0,08 ha; MNC (1,0 ha); TMD (0,03 ha); CSD (6,21 ha)	Các xã, thị trấn	Nghị quyết số 03/NQ-HĐND ngày 22/3/2021 của HĐND tỉnh	Công trình dạng tuyến	Đang tiến hành kiểm đếm và đang thi công; Chuyển tiếp, điều chỉnh loại đất
9	Thu hồi đất, bồi thường GPMB xây dựng bến xe khách huyện Tân Uyên	2,10		2,10	LUC (0,80 ha); NHK (0,80 ha); CLN (0,20 ha); NTS (0,10 ha); ONT (0,20 ha)	Xã Thân Thuộc	Nghị quyết số 46/NQ-HĐND ngày 11/12/2019 của HĐND tỉnh; đã thu hồi GPMB	Bản Nà Bảo	Đã thu hồi đất 1 phần và đang thi công; chưa có quyết định giao đất; Chuyển tiếp
10	Tuyến đường vùng chè Tổ dân phố 7 đi bản Hua Chăng, thị trấn Tân Uyên	1,23		1,23	CLN (0,38 ha); NTS (0,31 ha); DGT (0,54 ha)	TT Tân Uyên	Nghị quyết số 17/NQ-HĐND ngày 10/7/2020 của HĐND tỉnh	Công trình dạng tuyến	Chưa thực hiện; Chuyển tiếp
11	Nâng cấp đường QL32 - Bản Mường - Nậm Cung - Hua So	15,80		15,80	LUC (1,5 ha); LUK (1,3 ha); LUN (1,1 ha); BHK (2,1 ha); NHK (0,6 ha); CLN (0,24 ha); RSX (0,2 ha); NTS (0,6 ha); ONT (0,8 ha); ODT (0,2 ha); TSC (0,1 ha); DYT (0,15 ha); DGD (0,15 ha); SKC (0,4 ha); DGT (5,19 ha); DTL (0,23 ha); SON (0,6 ha); CSD (0,34 ha)	TT Tân Uyên, xã Thân Thuộc, xã Mường Khoa	Nghị quyết số 51/NQ-HĐND ngày 15/9/2021 của HĐND tỉnh; Nghị quyết số 49/NQ-HĐND ngày 13/12/2020 của HĐND tỉnh	Công trình dạng tuyến	Đang triển khai thi công, chưa có quyết định thu hồi; Chuyển tiếp
12	Đường giao thông vùng chè	1,68		1,68	CLN (0,42 ha); DGT (1,00 ha); DTL (0,26 ha)	xã Mường Khoa, Phúc Khoa	Nghị quyết số 51/NQ-HĐND ngày 15/9/2021 của HĐND tỉnh	Công trình dạng tuyến	Chưa thực hiện; Chuyển tiếp
13	Đường bờ kè Tổ dân phố 26 đi Tổ dân phố 7 thị trấn Tân Uyên	1,00		1,00	LUC (0,002 ha); BHK (0,27 ha); CLN (0,03 ha); DTL (0,001 ha); DGT (0,53 ha); SON (0,08 ha); BCS (0,09 ha)	TT Tân Uyên	Điều chỉnh, bổ sung KH2022 theo Quyết định số 418/QĐ-UBND ngày 07/4/2022; Nghị quyết số 51/NQ-HĐND ngày 15/9/2021 của HĐND tỉnh	Công trình dạng tuyến	Đang triển khai thi công; đã có thông báo thu hồi đất; chưa có quyết định thu hồi đất; Chuyển tiếp

STT	Hạng mục	Diện tích kế hoạch (ha)	Diện tích hiện trạng (ha)	Tăng thêm		Địa điểm (đến cấp xã)	Căn cứ pháp lý	Vị trí trên bản đồ	Ghi chú
				Diện tích (ha)	Sử dụng vào loại đất				
14	Cầu Suối Lĩnh: Dự án đầu tư xây dựng cầu dân sinh và quản lý tài sản địa phương (LRAMP)	0,98		0,98	LUC (0,02 ha); LUK (0,04 ha); BHK (0,12 ha); NHK (0,16 ha); CLN (0,14 ha); NTS (0,03 ha); ONT (0,02 ha); DGT (0,09 ha); SON (0,3 ha); DCS (0,06 ha)	xã Hố Mít, xã Pắc Ta	Nghị quyết số 65/NQ-HĐND ngày 10/12/2021 của HĐND tỉnh; Nghị quyết số 51/NQ-HĐND ngày 15/9/2021 của HĐND tỉnh	Công trình dạng tuyến	Đã thi công xong; đã có thông báo thu hồi đất; Chuyển tiếp
15	Xây dựng đường liên bản xã Hố Mít, huyện Tân Uyên	1,84		1,84	LUK (0,3 ha); NHK (1,0 ha); NTS (0,004 ha); ONT (0,001 ha); SON (0,03 ha); DCS (0,08 ha); DGT (0,42 ha)	xã Hố Mít	Nghị quyết 65/NQ-HĐND ngày 09/12/2022; Điều chỉnh, bổ sung KH2022 theo Quyết định số 418/QĐ-UBND ngày 07/4/2022; Nghị quyết số 51/NQ-HĐND ngày 15/9/2021 của HĐND tỉnh	Công trình dạng tuyến	Đã thu hồi 1,81 ha; Chuyển tiếp
16	Cầu Nậm Be, xã Phúc Khoa	1,40		1,40	LUC (0,30 ha); BHK (0,06 ha); CLN (0,15 ha); SON (0,60 ha); DTL (0,01 ha); DGT (0,03 ha); CSD (0,25 ha)	Xã Phúc Khoa, Mường Khoa	Nghị quyết số 50/NQ-HĐND ngày 28/10/2022; Nghị quyết số 65/NQ-HĐND ngày 10/12/2021 của HĐND tỉnh	Bản Ngọc Lại, xã Phúc Khoa	Đang thực hiện (đang thi công); Đã có thông báo thu hồi đất; Chuyển tiếp (điều chỉnh loại đất)
17	Cầu Phiêng Hào thuộc Dự án đầu tư xây dựng cầu dân sinh và quản lý tài sản địa phương (LRAMP)	0,77		0,77	BHK (0,04 ha); CLN (0,47 ha); SON (0,26 ha)	xã Mường Khoa	Nghị quyết số 51/NQ-HĐND ngày 15/9/2021 của HĐND tỉnh	Thửa 109, 119,… tờ 16; thửa 209, 219,… tờ 17	Đã thu hồi 0,54 ha; Chuyển tiếp
18	Đường trung tâm xã Hố Mít - Suối Lĩnh A - Bản Lầu - Bản Thào A - Thào B - Bản K2, huyện Tân Uyên	4,76		4,76	ONT (0,88 ha); DGT (2,90 ha); SON (0,05 ha); CLN (0,15 ha); RSX (0,10 ha); NHK (0,07 ha); BHK (0,03 ha); LUC (0,23 ha); LUK (0,03 ha); TSC (0,06 ha); DVH (0,04 ha); NTS (0,05 ha); CSD (0,17 ha)	Xã Hố Mít, Pắc Ta	Nghị quyết số 65/NQ-HĐND ngày 10/12/2021 của HĐND tỉnh	Công trình dạng tuyến	Đã đo đạc xong bình đồ; chưa thực hiện kiểm đếm; Chuyển tiếp
19	Chỉnh trang đô thị gắn với sắp xếp dân cư tại tổ dân phố 26 (bản Nà Giàng cũ), thị trấn Tân Uyên	0,04		0,04	DGT (0,02 ha); BHK (0,02 ha)	TT Tân Uyên	Nghị quyết số 65/NQ-HĐND ngày 10/12/2021 của HĐND tỉnh	Công trình dạng tuyến	Đang thi công; Chuyển tiếp
20	Đường giao thông tổ dân phố 3 thị trấn Tân Uyên đi bản Pầu Pắt xã Thân Thuộc	3,00		3,00	CLN (2,60 ha); DGT (0,4 ha)	TT Tân Uyên, Thân Thuộc	Nghị quyết số 51/NQ-HĐND ngày 15/9/2021 của HĐND tỉnh	Công trình dạng tuyến	Đã mở tuyến xong, đã láng nhựa được 1 phần; dân hiến đất Chuyển tiếp
21	Đường phía sau chợ trung tâm thị trấn Tân Uyên	0,30		0,30	ODT (0,02 ha); DGT (0,28 ha)	TT Tân Uyên	Quyết định số 631/QĐ-UBND ngày 03/6/2021 của UBND tỉnh; Văn bản số 18/CV-HTX ngày 10/10/2021 của Hợp tác xã Đầu tư và Phát triển chợ Tân Uyên	Công trình dạng tuyến	Chưa thực hiện; Chuyển tiếp
-	**Đất thủy lợi**	**17,96**		**17,96**					
22	Chỉnh trang đô thị gắn với sắp xếp, bố trí dân cư tại Khu trung tâm hành chính huyện, huyện Tân Uyên	0,16		0,16	NHK (0,07 ha); LUC (0,03 ha); CLN (0,06 ha)	TT Tân Uyên	Nghị quyết 17/NQ-HĐND tỉnh ngày 10/7/2020 của HĐND tỉnh; đã thu hồi GPMB	Thửa 141,... tờ 50	Đã thi công xong; đã có quyết định thu hồi đất; Chuyển tiếp
23	Khắc phục khẩn cấp chống xói lở bờ suối Hua chăng thị trấn Tân Uyên, huyện Tân Uyên	6,00		6,00	LUC (0,12 ha); LUK (1,35 ha); BHK (0,38 ha); CLN (0,52 ha); DTL (0,85 ha); SON (1,33 ha); CSD (1,45 ha)	Xã Thân Thuộc, TT Tân Uyên	Nghị quyết số 65/NQ-HĐND ngày 10/12/2021 của HĐND tỉnh; Nghị quyết số 51/NQ-HĐND ngày 15/9/2021 của HĐND tỉnh	Các tờ 163, 156, 157, 143,…	Đã thu hồi 4,06 ha; đang trình hồ sơ giao đất; Chuyển tiếp
24	Kè chống sạt lở bờ suối Nậm Cướm	11,80		11,80	LUC (2,10 ha); LUK (1,80 ha); BHK (1,58 ha); CLN (0,05 ha); NTS (0,1 ha); DTL (0,02 ha); SON (3,88 ha); CSD (2,27 ha)	Xã Thân Thuộc, TT Tân Uyên	Nghị quyết số 51/NQ-HĐND ngày 15/9/2021 của HĐND tỉnh	Công trình dạng tuyến	Đã có quyết định thu hồi đất 6,56 ha; Chuyển tiếp
-	**Đất công trình năng lượng**	**14,64**		**14,64**					
25	Đường dây 220kV Phong Thổ - Than Uyên	7,83		7,83	LUK (1,35 ha); RSX (1,66 ha); NHK (3,42 ha); CLN (1,10 ha); DCS (0,30 ha)	Các xã, thị trấn	Nghị quyết số 51/NQ-HĐND ngày 15/9/2021 của HĐND tỉnh	Công trình dạng tuyến	Chưa thực hiện; Chuyển tiếp

STT	Hạng mục	Diện tích kế hoạch (ha)	Diện tích hiện trạng (ha)	Tăng thêm		Địa điểm (đến cấp xã)	Căn cứ pháp lý	Vị trí trên bản đồ	Ghi chú
				Diện tích (ha)	Sử dụng vào loại đất				
26	Giảm bán kính cấp điện, giảm tổn thất điện năng và mở rộng phạm vi cấp điện cho các TBA khu vực huyện Tân Uyên năm 2022	0,91		0,91	LUC (0,07 ha); LUK (0,07 ha); LUN (0,07 ha); HNK (0,14 ha); BHK (0,14 ha); NHK (0,14 ha); CLN (0,14 ha); ONT (0,07 ha); ODT (0,01 ha); DGT (0,06 ha)	TT Tân Uyên, các xã: Pắc Ta, Nậm Sỏ, Nậm Cần, Hố Mít, Thân Thuộc, Mường Khoa, Trung Đồng, Phúc Khoa	Nghị quyết số 65/NQ-HĐND ngày 10/12/2021 của HĐND tỉnh	Công trình dạng tuyến	Đang thực hiện thu hồi (đã kê khai, kiểm đếm xong); Chuyển tiếp
27	Đường dây 35kV mạch vòng Mường Khoa huyện Tân Uyên - Nậm Pha huyện Tam Đường năm 2022	0,16		0,16	LUC (0,02 ha); LUK (0,02 ha); LUN (0,02 ha); HNK (0,02 ha); BHK (0,02 ha); NHK (0,02 ha); CLN (0,02 ha); ONT (0,01 ha); DGT (0,01 ha)	Xã Mường Khoa	Nghị quyết số 65/NQ-HĐND ngày 10/12/2021 của HĐND tỉnh	Công trình dạng tuyến	Đang thực hiện thu hồi (đã kê khai, kiểm đếm xong); Chuyển tiếp
28	Giảm bán kính cấp điện, chống quá tải và mở rộng phạm vi cấp điện cho các TBA: CQT Thân Thuộc 1, Thân Thuộc 4, UB Thân Thuộc, Thanh Sơn, Pắc Lý, Pắc Ta, Mường Khoa, Mường Khoa 6, CQT Mường Khoa, huyện Tân Uyên	0,29		0,29	LUC (0,04 ha); LUK (0,05 ha); BHK (0,05 ha); CLN (0,04 ha); ONT (0,10 ha); ODT (0,01 ha)	TT Tân Uyên, Trung Đồng, Pắc Ta, Mường Khoa, Phúc Khoa	Nghị quyết số 52/NQ-HDND ngày 13/12/2020 của HĐND tỉnh	Công trình dạng tuyến	Đã thu hồi 0,05 ha tại xã Mường Khoa; Chuyển tiếp
29	Giảm bán kính cấp điện, chống quá tải cho TBA Mường Khoa 2 và mở rộng phạm vi cấp điện cho các TBA: Đội 6, CQT Tàng Đán,Thân Thuộc 3, TTHC2, Đội 3, Đội 5, CQT Đội 3, Hua Chăng, Tà Mít, huyện Tân Uyên năm 2019	0,40		0,40	LUC (0,07 ha); LUK (0,07 ha); LUN (0,02 ha); BHK (0,06 ha); NHK (0,05 ha); CLN (0,05 ha); ONT (0,06 ha); ODT (0,02 ha)	TT Tân Uyên, Mường Khoa, Thân Thuộc, Tà Mít	Nghị quyết 65/NQ-HĐND ngày 09/12/2022	Công trình dạng tuyến	Đã có thông báo thu hồi; Chuyển tiếp
30	Giảm bán kính cấp điện, chống quá tải cho các TBA: Pắc Lý, CQT Thân Thuộc 1, Thanh Sơn, Bản Cả, Mường Khoa 5 và mở rộng phạm vi cấp điện cho các TBA: Hua Ngò, TĐC Nà Cóc, TĐC Hô Be, huyện Tân Uyên năm 2019	0,42		0,42	LUC (0,04 ha); LUK (0,04 ha); LUN (0,02 ha); BHK (0,12 ha); NHK (0,04 ha); CLN (0,08 ha); ONT (0,06 ha); ODT (0,02 ha)	TT Tân Uyên, Pắc Ta, Mường Khoa, Nậm Sỏ	Nghị quyết 65/NQ-HĐND ngày 09/12/2022	Công trình dạng tuyến	Đã có thông báo thu hồi; Chuyển tiếp
31	Lắp đặt thử nghiệm MBA tự ngẫu cho lưới điện trung áp năm 2018 (vị trí 01-02 Tân Uyên - Hua Sỏ lộ 372E29.2)	0,01		0,01	CLN	TT Tân Uyên	Nghị quyết 65/NQ-HĐND ngày 09/12/2022	Công trình dạng tuyến	Đã có quyết định thu hồi đất; Chuyển tiếp
32	Giảm bán kính cấp điện, nâng cao chất lượng điện áp cuối nguồn và mở rộng phạm vi cấp điện cho các TBA khu vực huyện Tân Uyên và huyện Than Uyên năm 2021	0,91		0,91	LUC (0,13 ha); LUK (0,10 ha); LUN (0,12 ha); BHK (0,20 ha); NHK (0,17 ha); CLN (0,17 ha); ONT (0,01 ha); DGT (0,01 ha)	TT Tân Uyên, Mường Khoa, Pắc Ta, Trung Đồng, Nậm Sỏ, Phúc Khoa	Nghị quyết số 65/NQ-HĐND ngày 10/12/2021 của HĐND tỉnh; Nghị quyết số 52/NQ-HĐND ngày 13/12/2020 của UBND tỉnh	Công trình dạng tuyến	Đã có thông báo thu hồi đất; Chuyển tiếp
33	Nhà trực vận hành điện lực cụm xã Mường Khoa	0,16		0,16	TSC (0,04 ha); DVH (0,04 ha); BHK (0,04 ha); BCS (0,04 ha)	Xã Mường Khoa	Nghị quyết số 65/NQ-HĐND ngày 10/12/2021 của HĐND tỉnh	Thửa 200 tờ 17	Đang thực hiện thu hồi (đã kê khai, kiểm đếm xong); Chuyển tiếp; Bổ sung loại đất BHK 0,04 ha; giảm PNK 0,04 ha
34	Đường dây 110kV đấu nối nhà máy và TBA thủy điện Hua Chăng 2 vào lưới điện Quốc gia	0,29		0,29	CLN (0,09 ha); LUC (0,20 ha)	TT Tân Uyên	Nghị quyết số 65/NQ-HĐND ngày 10/12/2021 của HĐND tỉnh	Công trình dạng tuyến	Đã thi công xong; Chuyển tiếp làm thủ tục giao đất
35	Đường dây 110 kV Phong Thổ - Than Uyên mạch 2 và đấu nối sau TBA220 kV Than Uyên - Đoạn đi qua địa phận huyện Tân Uyên	2,29		2,29	LUC (0,90 ha); LUK (0,07 ha); NHK (0,02 ha); CLN (0,59 ha); RSX (0,65 ha); DGT (0,03 ha); DTL (0,01 ha); BCS (0,02 ha)	TT Tân Uyên, Phúc Khoa, Trung Đồng, Pắc Ta	Nghị quyết 18/NQ-HĐND tỉnh ngày 23/7/2019 của HĐND tỉnh; đã thu hồi GPMB		Chuyển tiếp

STT	Hạng mục	Diện tích kế hoạch (ha)	Diện tích hiện trạng (ha)	Tăng thêm		Địa điểm (đến cấp xã)	Căn cứ pháp lý	Vị trí trên bản đồ	Ghi chú
				Diện tích (ha)	Sử dụng vào loại đất				
36	Giảm bán kính cấp điện, chống quá tải cho các TBA: Mường Khoa 4, Nà Sẳng, Tát Xôm 2, T1 thị trấn, Mường Khoa 7, Pắc Ta, Bản Bút, Phiêng Phát và cải tạo, mở rộng phạm vi cấp điện của các TBA: Hô Be, Hô Puông, Nà Cóc, Đội 24, Hô Bon, TT hành chính 2, Khu Cơ quan, Trường cấp 3, huyện Tân Uyên năm 2020	0,97		0,97	LUC (0,12 ha); LUK (0,20 ha); BHK (0,47 ha); CLN (0,18 ha)	TT Tân Uyên, Pắc Ta, Mường Khoa, Trung Đồng, Nậm Cần, Phúc Khoa	Nghị quyết số 65/NQ-HĐND ngày 10/12/2021 của HĐND tỉnh; Nghị quyết số 46/NQ-HĐND ngày 11/12/2019 của HĐND tỉnh	Công trình dạng tuyến	Đã có thông báo thu hồi đất; Chuyển tiếp
-	**Đất công trình bưu chính viễn thông**	**0,24**		**0,24**					
37	Xây dựng trụ sở bưu điện huyện Tân Uyên	0,24		0,24	CLN	TT Tân Uyên	Nghị quyết 65/NQ-HĐND ngày 09/12/2022	Thửa 32,… tờ 50	Chưa thực hiện; Chuyển tiếp
-	**Đất bãi thải, xử lý chất thải**	**2,00**		**2,00**					
38	Xây dựng bãi chôn lấp chất thải rắn sinh hoạt tại địa bàn xã Nậm Cần	0,50		0,50	BHK (0,2 ha); LUC (0,1 ha); NHK (0,05 ha); CLN (0,05 ha); DCS (0,1 ha)	Xã Nậm Cần	Nghị quyết 17/NQ-HĐND tỉnh ngày 10/7/2020 của HĐND tỉnh; đã thu hồi GPMB	Bản Phiêng Bay	Đã thu hồi đất và thi công xong; chưa có quyết định giao đất; Chuyển tiếp
39	Xây dựng bãi chôn lấp chất thải rắn sinh hoạt tại địa bàn xã Phúc Khoa	0,50		0,50	CLN (0,3 ha); LUC (0,05 ha); LUK (0,05 ha); DCS (0,1 ha)	Xã Phúc Khoa	Nghị quyết 17/NQ-HĐND tỉnh ngày 10/7/2020 của HĐND tỉnh; đã thu hồi GPMB	Bản Nậm Bon	Đã thu hồi đất và thi công xong; chưa có quyết định giao đất; Chuyển tiếp
40	Xây dựng bãi chôn lấp chất thải rắn sinh hoạt tại địa bàn xã Nậm Sỏ	0,50		0,50	RSX (0,1 ha); LUC (0,1 ha); NHK (0,1 ha); LUK (0,05 ha); CLN (0,05 ha); DCS (0,1 ha)	Xã Nậm Sỏ	Nghị quyết 17/NQ-HĐND tỉnh ngày 10/7/2020 của HĐND tỉnh; đã thu hồi GPMB	Bản Nậm Sỏ	Đã thu hồi đất và thi công xong; chưa có quyết định giao đất; Chuyển tiếp
41	Xây dựng bãi chôn lấp chất thải rắn sinh hoạt tại địa bàn xã Pắc Ta	0,50		0,50	CLN (0,2 ha); LUC (0,05 ha); LUK (0,05 ha); NHK (0,05 ha); RSX (0,05 ha); DCS (0,1 ha)	Xã Pắc Ta	Nghị quyết 17/NQ-HĐND tỉnh ngày 10/7/2020 của HĐND tỉnh; đã thu hồi GPMB	Bản Pắc Ta	Đã thu hồi đất và thi công xong; chưa có quyết định giao đất; Chuyển tiếp
2.1.3	**Dự án xây dựng công trình phục vụ sinh hoạt chung của cộng đồng dân cư; dự án tái định cư, nhà ở cho sinh viên, nhà ở xã hội, nhà ở công vụ; xây dựng công trình của cơ sở tôn giáo; khu văn hóa, thể thao, vui chơi giải trí phục vụ công cộng, chợ, nghĩa trang, nghĩa địa**	**6,64**		**6,64**					
-	**Đất xây dựng cơ sở thể dục thể thao**	**6,64**		**6,64**					
42	Sân vận động huyện Tân Uyên	6,30		6,30	LUC (0,05 ha); BHK (0,47 ha); CLN (0,61 ha); NTS (1,08 ha); ODT (0,11 ha); DYT (0,61 ha); DTT (1,96 ha); DGT (0,19 ha); DTL (0,27 ha); BCS (0,95 ha)	TT Tân Uyên	Nghị quyết 18/NQ-HĐND ngày 23/7/2019 của HĐND tỉnh; đã thu hồi GPMB	Thửa 54, 41, 167,… tờ 139	Đã thu hồi đất 1 phần và đang thi công xong; chưa có quyết định giao đất; Chuyển tiếp
43	Sân vận động xã Nậm Sỏ	0,34		0,34	LUC (0,05 ha); NHK (0,27 ha); CLN (0,02 ha)	Xã Nậm Sỏ	Nghị quyết số 65/NQ-HĐND ngày 10/12/2021 của HĐND tỉnh	Bản Nà Ngò	Chưa thực hiện; Chuyển tiếp
2.1.4	**Dự án xây dựng khu đô thị mới, khu dân cư nông thôn mới; chỉnh trang đô thị, khu dân cư nông thôn; cụm công nghiệp; khu sản xuất, chế biến nông sản, lâm sản, thủy sản, hải sản tập trung; dự án phát triển rừng phòng hộ, rừng đặc dụng**	**3,60**	**0,11**	**3,49**					
	Đất ở (khu dân cư mới, khu đô thị mới)	**3,60**	**0,11**	**3,49**					
a	**Đất ở tại đô thị**	**2,00**	**0,11**	**1,89**					

STT	Hạng mục	Diện tích kế hoạch (ha)	Diện tích hiện trạng (ha)	Tăng thêm		Địa điểm (đến cấp xã)	Căn cứ pháp lý	Vị trí trên bản đồ	Ghi chú
				Diện tích (ha)	Sử dụng vào loại đất				
44	Đất đấu giá QSDĐ tại thị trấn Tân Uyên (Trụ sở công an thị trấn Tân Uyên, đường nội thị thị trấn Tân Uyên (đoạn tiếp giáp nhà ông Trương Văn Trung đến Trường mầm non tư thục), đường nội thị thị trấn Tân Uyên (đối diện trường Tiểu học số 1 thị trấn Tân Uyên và hồ khu 17 thị trấn Tân Uyên), đất trong khu vực sân vận động huyện - Đất không phải bồi thường, đền bù)	2,00	0,11	1,89	DYT (0,06 ha); DCS (0,90 ha); BCS (0,83 ha); DVH (0,10 ha)	TT Tân Uyên	Thông báo số 476/TB-HU ngày 21/4/2017 của Thường trực huyện ủy huyện Tân Uyên; Quyết định 1575/QĐ-UBND ngày 08/12/2017 của UBND tỉnh Lai Châu; đất không phải bồi thường GPMB		Đang thực hiện; đang tổ chức đấu giá; Chuyển tiếp
b	**Đất ở tại nông thôn**	**1,60**		**1,60**					
45	Sắp xếp dân cư bản Hua Ngò, xã Nậm Sỏ	1,60		1,60	LUC (0,05 ha); NTS (0,02 ha); NHK (0,10 ha); RSX (0,24 ha); CSD (1,19 ha)	Xã Nậm Sỏ	Nghị quyết số 46/NQ-HĐND ngày 11/12/2019 của HĐND tỉnh; đã thu hồi GPMB	Bản Hua Ngò	Đã thi công mặt bằng xong; Chuyển tiếp
2.1.5	**Dự án khai thác khoáng sản được cơ quan có thẩm quyền cấp phép, trừ trường hợp khai thác khoáng sản làm vật liệu xây dựng thông thường, than bùn, khoáng sản tại các khu vực có khoáng sản phân tán, nhỏ lẻ và khai thác tận thu khoáng sản**								
2.2	**Công trình, dự án chuyển mục đích sử dụng đất**	**264,79**	**15,31**	**249,48**					
-	**Đất công trình năng lượng**	**234,75**	**14,03**	**220,72**					
46	Thủy điện Phiêng Lúc	110,50	10,16	100,34	LUC (8,97 ha); CLN (7,24 ha); NKH+NKH (1,77 ha); RSX (2,14 ha); NTS (0,51 ha); ONT (1,25 ha); SON (49,85 ha); DCS (38,77 ha)	Xã Nậm Cần; Xã Mường Khoa; Thân Thuộc	Nghị quyết 65/NQ-HĐND ngày 09/12/2022	Tờ 33, 34, 38	Chưa thực hiện; Chuyển tiếp
47	Thủy điện Hua Be	10,81	1,79	9,02	LUC (2,5 ha); RPH (3,1 ha); RDD (2,90 ha); SON (0,11 ha); ODT (0,35 ha); CLN (0,03 ha); CSD (0,03 ha)	Xã Phúc Khoa, TT Tân Uyên	Nghị quyết số 51/NQ-HĐND ngày 15/9/2021 của HĐND tỉnh; Nghị quyết số 17/NQ-HĐND tỉnh ngày 23/7/2019 của HĐND tỉnh	Bản Hô Be, thị trấn Tân Uyên	Đã được giao đất 1,79 ha; Chuyển tiếp
48	Thủy điện Hố Mít	9,71	0,80	8,91	LUC (0,11 ha); LUK (1,92 ha); CLN (0,41 ha); HNK (1,66 ha); RSX (0,14 ha); RPH (2,21 ha); ONT (0,48 ha); DGT (0,08 ha); SON (0,74 ha); BCS (0,01 ha); DCS (1,15 ha)	Xã Hố Mít	Điều chỉnh, bổ sung KH2022 theo Quyết định số 939/QĐ-UBND ngày 27/7/2022; Nghị quyết số 65/NQ-HĐND ngày 10/12/2021 của HĐND tỉnh; Nghị quyết số 51/NQ-HĐND ngày 15/9/2021 của HĐND tỉnh; Nghị quyết số 50/NQ-HĐND ngày 28/10/2022	Tờ 3, 5, 6, 11	Đã thực hiện được 1 phần: đã có quyết định giao đất 0,80 ha; Chuyển tiếp
49	Thủy điện Nậm Mít Luông	31,57	1,28	30,29	LUC (0,01 ha); LUK (6,58 ha); HNK (4,20 ha); CLN (0,04 ha); RSX (0,06 ha); SON (6,59 ha); ONT (0,18 ha); BCS (0,01 ha); DCS (12,62 ha)	Xã Pắc Ta	Nghị quyết 65/NQ-HĐND ngày 09/12/2022; Điều chỉnh bổ sung KH2022 theo Quyết định số 939/QĐ-UBND ngày 27/7/2022; Nghị quyết số 17/NQ-HĐND tỉnh ngày 23/7/2019 của HĐND tỉnh	Bản Pắc Ta	Chưa thực hiện; Chuyển tiếp
50	Thủy điện Phiêng Khon	59,30		59,30	LUC (3,87 ha); LUK (6,43 ha); BHK (3,72 ha); HNK (1,26 ha); CLN (0,42 ha); RSX (0,52 ha); NTS (0,12 ha); SON (19,41 ha); DTL (0,25 ha); BCS (14,21 ha); DCS (8,56 ha); DGT (0,30 ha); ONT (0,15 ha); NTD (0,08 ha)	Xã Mường Khoa	Nghị quyết 65/NQ-HĐND ngày 09/12/2022; Điều chỉnh bổ sung KH2022 theo Quyết định số 939/QĐ-UBND ngày 27/7/2022; Nghị quyết số 46/NQ-HĐND ngày 11/12/2019 của HĐND tỉnh; Quyết định số 939/QĐ-UBND ngày 27/7/2022 của UBND tỉnh Lai Châu	Tờ 16, 17, 23, 24, 25, 29	Chưa thực hiện; Chuyển tiếp

STT	Hạng mục	Diện tích kế hoạch (ha)	Diện tích hiện trạng (ha)	Tăng thêm		Địa điểm (đến cấp xã)	Căn cứ pháp lý	Vị trí trên bản đồ	Ghi chú
				Diện tích (ha)	Sử dụng vào loại đất				
51	Thủy điện Nậm Bon 1	3,57		3,57	LUK (0,25 ha); RPH (1,48 ha); RDD (0,66 ha); CLN (0,03 ha); ONT (0,12 ha); SON (0,26 ha); DCS (0,77 ha)	Xã Phúc Khoa	Điều chỉnh, bổ sung KH2022 theo Quyết định số 939/QĐ-UBND ngày 27/7/2022; NQ số 52/NQ-HĐND ngày 13/12/2020	Thửa 1, 2, 4,… tờ 3, Thửa 3, 7, 11,... tờ 8	Chưa thực hiện; Chuyển tiếp
52	Thủy điện Nậm Be 2	8,89		8,89	LUA (3,50 ha); NHK (0,47 ha); CLN (0,88 ha); RPH (1,50 ha); DTL (0,18 ha); SON (1,05 ha); BCS (1,19 ha); DCS (0,12 ha)	Xã Phúc Khoa; TT Tân Uyên	Nghị quyết số 50/NQ-HDND ngày 28/10/2022; Bổ sung KH2022 theo Quyết định số 549/QĐ-UBND ngày 19/5/2022; Quyết định số 802/QĐ-BCT ngày 08/3/2021 của Bộ Công thương	Bản Hô Be. Bản Đoàn Kết	Đang thực hiện (đang thực hiện thủ tục chuyển nhượng); Chuyển tiếp
53	Thủy điện Suối Lĩnh (hạng mục: xây dựng ngăn lộ 35kV tại TBA 110kV Than Uyên E29.2; đường dây 35kV từ TBA 110kV Than Uyên đến thủy điện Suối Lĩnh)	0,10		0,10	CLN (0,018 ha); DCS (0,008 ha); LUC (0,009 ha); LUK (0,008 ha); HNK (0,005 ha); RPH (0,027 ha); RSX (0,02 ha); ONT (0,005 ha)	Xã Hố Mít, xã Pắc Ta	Bổ sung KH2022 theo Quyết định số 939/QĐ-UBND ngày 27/7/2022; Quyết định số 748/QĐ -UBND ngày 27/6/2016 của UBNDtỉnh Lai Châu	Bản Trung Tâm, Bản Tân Bắc, Bản Pắc Ta	Đang thực hiện; Chuyển tiếp
54	Tuyến đường dây 110kV Phiêng Lúc đấu nối Nhà máy thủy điện Phiêng Lúc với lưới điện Quốc gia (tuyến đường dây 110kV Phong Thổ)	0,30		0,30	RSX (0,07 ha); CLN (0,06 ha); DGT (0,02 ha); DCS (0,15 ha)	Xã Nậm Cần; xã Thân Thuộc; thị trấn Tân Uyên	Nghị quyết 17/NQ-HĐND ngày 10/7/2020 của HĐND tỉnh	Công trình dạng tuyến	Chưa thực hiện; Chuyển tiếp
-	**Đất sản xuất vật liệu xây dựng**	**8,27**	**1,28**	**6,99**					
55	Mỏ đá Phiêng phát	2,00		2,00	NHK (1,00 ha); DCS (1,00 ha)	Xã Trung Đồng	Nghị quyết số 17/NQ-HĐND ngày 23/7/2019 của HĐND tỉnh	Bản Phiêng Phát	Chuyển tiếp
56	Xây dựng nhà máy gạch không nung Trường Thịnh Tân Uyên	0,63		0,63	NHK	Xã Thân Thuộc	Nghị quyết số 17/NQ-HĐND ngày 23/7/2019 của HĐND tỉnh	Bản Mường	Chưa thực hiện; Chuyển tiếp
57	Khai thác đá làm vật liệu xây dựng thông thường bằng phương pháp lộ thiên tại mỏ đá Cang A	5,40	1,28	4,12	NHK (2,10 ha); DCS (2,02 ha)	Xã Pắc Ta	Công văn số 436/HĐND-VP ngày 05/11/2019; Quyết định số 1559/QĐ-UBND ngày 25/11/2019 của UBND tỉnh	Bản Cang A	Chưa thực hiện; Chuyển tiếp
58	Trạm trộn bê tông trong khu vực mỏ đá Tăng Đán - Bản Mường	0,15		0,15	NHK (0,05 ha); CLN (0,05 ha); BHK (0,05 ha)	Xã Thân Thuộc	Quyết định số 631/QĐ-UBND ngày 03/6/2021 của UBND tỉnh	Bản Mường	Chưa thực hiện; Chuyển tiếp
59	Bãi tập kết khai thác cát, sỏi làm VLXD thông thường tại khu vực lòng hồ thủy điện Bản Chát và thủy điện Huội Quảng thuộc các xã: Mường Mít, Mường Kim, Khoen On, huyện Than Uyên và xã Nậm Cần, huyện Tân Uyên, tỉnh Lai Châu	0,09		0,09	CLN	Xã Nậm Cần	Bổ sung KH2022 theo Quyết định số 939/QĐ-UBND ngày 27/7/2022; Quyết định số 185/QĐ-UBND ngày 04/3/2021 của UBND tỉnh Lai Châu; Quyết định số 1691/QĐ -UBND ngày 14/12/2021 của UBND tỉnh Lai Châu	Bản Phiêng Áng	Chưa thực hiện; Chuyển tiếp
-	**Đất thương mại - dịch vụ**	**3,00**		**3,00**					
60	Xây dựng khu tổ hợp thương mại, dịch vụ và khách sạn huyện Tân Uyên	3,00		3,00	CLN (1,89 ha); LUC (1,11 ha)	TT Tân Uyên	Công văn số 436/HĐND-VP ngày 05/11/2019; Quyết định số 1559/QĐ-UBND ngày 25/11/2019 của UBND tỉnh	Các thửa 364, 358, 386,… tờ 122	Chưa thực hiện; Chuyển tiếp
-	**Đất cơ sở sản xuất phi nông nghiệp**	**5,20**		**5,20**					
61	Nhà máy chế biến chè xanh sao lăn chất lượng cao	2,17		2,17	LUK (0,85 ha); BHK (0,91 ha); CLN (0,18 ha); ONT (0,09 ha); DGT (0,02 ha); DTL (0,12 ha)	Xã Mường Khoa	Nghị quyết số 17/NQ-HĐND ngày 23/7/2019 của HĐND tỉnh	Tờ 16, 23, 24	Chưa thực hiện; Chuyển tiếp

STT	Hạng mục	Diện tích kế hoạch (ha)	Diện tích hiện trạng (ha)	Tăng thêm		Địa điểm (đến cấp xã)	Căn cứ pháp lý	Vị trí trên bản đồ	Ghi chú
				Diện tích (ha)	Sử dụng vào loại đất				
62	Xây dựng nhà máy chè của Công ty Cổ phần trà Tân Uyên	1,50		1,50	CLN	TT Tân Uyên	Quyết định số 1995/UBND-KTN ngày 17/9/2020 của UBND tỉnh	Thửa 121, 118, 117,... tờ 51; thửa 101,... tờ 52	Chưa thực hiện; Chuyển tiếp
63	Đấu giá QSDĐ sản xuất kinh doanh (đất đã bồi thường giải phóng mặt bằng sạch)	1,00		1,00	BCS	Xã Trung Đồng	Quyết định số 631/QĐ-UBND ngày 03/6/2021 của UBND tỉnh; Đăng ký để đấu giá QSDĐ, đất đã giải phóng mặt bằng sạch	Bản Bút Dưới	Chưa thực hiện; Chuyển tiếp
64	Cấp NSH cụm bản xã Trung Đồng, huyện Tân Uyên	0,53		0,53	LUK (0,48 ha); NHK (0,05 ha)	Xã Trung Đồng	Bổ sung KH2022 theo Quyết định số 1220/QĐ-UBND ngày 19/9/2022; Nghị quyết số 29/NQ-HĐND ngày 20/7/2022 của HĐND tỉnh; Quyết định số 732/QĐ-UBND ngày 18/6/2021 của UBND tỉnh Lai Châu	Bản Hua Cườm 1	Chưa thực hiện; Chuyển tiếp
-	**Đất ở tại nông thôn**	**9,72**		**9,72**					
65	Chuyển mục đích sử dụng đất nông nghiệp trong khu dân cư sang đất ở tại nông thôn	9,72		9,72	LUA (2,33 ha); HNK (6,56 ha); CLN (0,75 ha); NTS (0,04 ha); RSX (0,04 ha)	Các xã	Quyết định số 631/QĐ-UBND ngày 03/6/2021 của UBND tỉnh; Nhu cầu của các hộ gia đình, cá nhân trên địa bàn huyện		Năm 2022 đã thực hiện được 0,74 ha; Chuyển tiếp (Năm 2023 đăng ký 9,42 ha)
-	**Đất ở tại đô thị**	**3,85**		**3,85**					
66	Chuyển mục đích sử dụng đất nông nghiệp trong khu dân cư sang đất ở tại đô thị	2,49		2,49	LUC (0,02 ha); LUK (0,29 ha); BHK (1,84 ha); CLN (0,34 ha)	TT Tân Uyên	Quyết định số 631/QĐ-UBND ngày 03/6/2021 của UBND tỉnh; Nhu cầu của các hộ gia đình, cá nhân trên địa bàn huyện		Năm 2022 đã thực hiện được 0,36 ha; Chuyển tiếp (Năm 2023 đăng ký 2,49 ha)
67	Đấu giá QSDĐ tại TDP 26 thị trấn Tân Uyên (Bản Nà Giàng cũ) (đất đã thu hồi thực hiện trung tâm hành chính huyện)	1,28		1,28	BCS	TT Tân Uyên	Quyết định số 2441/QĐ-UBND ngày 31/12/2020 của UBND huyện Tân Uyên; đất đã thu hồi GPMB sạch	Thửa 43, 94, 95,… tờ 207	Chưa thực hiện; Chuyển tiếp
68	Đấu giá QSDD đất ở đô thị tại Chợ trung tâm thị trấn Tân Uyên, Nhà văn hóa khu 15 (cũ), thị trấn Tân Uyên	0,08		0,08	DVH (0,06 ha); BCS (0,02 ha)	TT Tân Uyên	Quyết định số 631/QĐ-UBND ngày 03/6/2021 của UBND tỉnh; Đăng ký để tổ chức đấu giá QSDĐ đất không phải bồi thường GPMB	Thửa 33 tờ 198	Đang thực hiện (đang triển khai đấu giá); Chuyển tiếp
2.3	**Các khu vực sử dụng đất khác**	**2.380,11**	**34,41**	**2.345,70**					
-	**Đất thương mại, dịch vụ**	**0,85**	**0,30**	**0,55**					
69	Hợp tác xã Mường Khoa	0,30	0,30		TMD	Xã Mường Khoa	Quyết định số 631/QĐ-UBND ngày 03/6/2021 của UBND tỉnh; Đăng ký để thực hiện thủ tục giao đất	Bản Mường Khoa	Chưa thực hiện; Chuyển tiếp
70	Đấu giá quyền sử dụng đất thương mại, dịch vụ tại TDP 2, thị trấn Tân Uyên	0,50		0,50	BCS	TT Tân Uyên	Công văn số 436/HĐND-VP ngày 05/11/2019; Quyết định số 1559/QĐ-UBND ngày 25/11/2019 của UBND tỉnh; Đất không phải bồi thường, GPMB (Đất UBND thị trấn quản lý)	Thửa 25, 27,… tờ 193	Chưa thực hiện; Chuyển tiếp
71	Đấu giá quyền sử dụng đất vào mục đích thương mại dịch vụ	0,05		0,05	BCS	Xã Nậm Sỏ	Quyết định số 631/QĐ-UBND ngày 03/6/2021 của UBND tỉnh; Đăng ký để tổ chức đấu giá QSDĐ, đất không phải bồi thường GPMB	Bản Nà Ngò	Chưa thực hiện; Chuyển tiếp

STT	Hạng mục	Diện tích kế hoạch (ha)	Diện tích hiện trạng (ha)	Tăng thêm		Địa điểm (đến cấp xã)	Căn cứ pháp lý	Vị trí trên bản đồ	Ghi chú
				Diện tích (ha)	Sử dụng vào loại đất				
-	**Đất trồng lúa**	**26,35**	**26,35**						
72	Đấu giá, cho thuê đất công ích, đất 5% của xã, thị trấn	26,35	26,35		LUC (15,00 ha); LUK (11,35 ha)	Các xã, thị trấn	Quyết định số 631/QĐ-UBND ngày 03/6/2021 của UBND tỉnh; Đăng ký để tổ chức đấu giá QSDĐ		Đang thực hiện; Chuyển tiếp
-	**Đất trồng cây hàng năm khác**	**4,83**		**4,83**					
73	Chuyển mục đích sử dụng đất sang đất trồng cây hàng năm	4,83		4,83	LUA	Các xã, thị trấn	Quyết định số 631/QĐ-UBND ngày 03/6/2021 của UBND tỉnh; Nhu cầu của các hộ gia đình, cá nhân trên địa bàn huyện		Đang thực hiện; Chuyển tiếp (KH 2023 đăng ký 3,42 ha)
-	**Đất rừng sản xuất**	**1.693,30**		**1.693,30**					
74	Dự án đầu tư phát triển nông, lâm nghiệp và dược liệu tại huyện Tân Uyên	814,00		814,00	DCS	Xã Nậm Cần, xã Tà Mít	Quyết định số 631/QĐ-UBND ngày 03/6/2021 của UBND tỉnh; Văn bản số 2628/UBND -TH ngày 26/8/2021 của UBND tỉnh Lai Châu	Bản Nà Phát, Bản Tà Mít	Đang thực hiện (đang thẩm định chủ trương đầu tư); Chuyển tiếp
75	Phát triển trồng quế hữu cơ tại xã Pắc Ta, huyện Tân Uyên	231,60		231,60	SKS (11,8 ha); NHK (5,8 ha); DCS (214,0 ha)	Xã Pắc Ta	Bổ sung KH2022 theo Quyết định 418/QĐ-UBND ngày 07/4/2022; Công văn số 2002/UBND-TH ngày 14/7/2021 của UBND tỉnh	Bản Pắc Ta	Chưa thực hiện; Chuyển tiếp
76	Trồng và phát triển rừng sản xuất (cây gỗ lớn, giổi, quế) huyện Tân Uyên	647,70		647,70	DCS	Các xã: Nậm Cần, Nậm Sỏ, Tà Mít, Pắc Ta	Điều chỉnh KH2022 theo Quyết định 418/QĐ-UBND ngày 07/4/2022; Quyết định số 631/QĐ-UBND ngày 03/6/2021 của UBND tỉnh; Nghị quyết số 112/HĐND ngày 16/12/2020 của HĐND huyện Tân Uyên; Quyết định số 422/QĐ-UBND ngày 19/4/2021 của UBND tỉnh Lai Châu		Đã thực hiện được 342,57 ha (Nậm sỏ 0,38 ha, Tà Mít 14,31 ha, Nậm Cần 327,88 ha); Chuyển tiếp; Năm 2023 đăng ký 647,70 ha còn lại chuyển sang giai đoạn sau
-	**Đất rừng phòng hộ**	**83,35**		**83,35**					
77	Trồng và phát triển rừng phòng hộ huyện Tân Uyên	83,35		83,35	DCS	Xã Nậm Cần	Điều chỉnh KH2022 theo Quyết định 418/QĐ-UBND ngày 07/4/2022; Quyết định số 631/QĐ-UBND ngày 03/6/2021 của UBND tỉnh; Nghị quyết số 112/HĐND ngày 16/12/2020 của HĐND huyện Tân Uyên	Bản Phiêng Lúc, bản Phiêng Bay	Đã thực hiện được 72,19 ha; Năm 2023 đăng ký 83,35 ha còn lại chuyển sang giai đoạn sau
-	**Đất trồng cây lâu năm**	**412,50**		**412,50**					
78	Chuyển mục đích sử dụng đất sang đất trồng cây lâu năm	10,50		10,50	LUA (10,46 ha); HNK (0,04 ha)	Các xã, thị trấn	Quyết định số 631/QĐ-UBND ngày 03/6/2021 của UBND tỉnh; Nhu cầu của các hộ gia đình, cá nhân trên địa bàn huyện		Đang thực hiện; Chuyển tiếp (KH2023 đăng ký 10,50 ha)
79	Trồng và phát triển cây chè trên địa bàn huyện Tân Uyên	112,00		112,00	DCS	Xã Nậm Sỏ	Quyết định số 631/QĐ-UBND ngày 03/6/2021 của UBND tỉnh; Kế hoạch số 50/KH-HU ngày 26/7/2021 của Huyện uỷ Tân Uyên	Bản Hua Ít, bản Hua Sỏ	Đã thực hiện được 18 ha; Chuyển tiếp và bổ sung thêm 50 ha
80	Chuyển đổi cơ cấu cây trồng sang trồng cây ăn quả trên địa bàn huyện Tân Uyên	290,00		290,00	LUK	Các xã, thị trấn	Quyết định số 631/QĐ-UBND ngày 03/6/2021 của UBND tỉnh; Nghị quyết số 118/NQ-HĐND ngày 16/12/2020 của HĐND huyện Tân Uyên		Đang thực hiện; Chuyển tiếp
-	**Đất nuôi trồng thủy sản**	**7,57**	**7,57**						
81	Đấu giá, cho thuê đất công ích, đất 5% của xã, thị trấn	7,57	7,57		NTS	Các xã, thị trấn	Quyết định số 631/QĐ-UBND ngày 03/6/2021 của UBND tỉnh; Đăng ký để tổ chức đấu giá QSDĐ		Đang thực hiện; Chuyển tiếp

STT	Hạng mục	Diện tích kế hoạch (ha)	Diện tích hiện trạng (ha)	Tăng thêm		Địa điểm (đến cấp xã)	Căn cứ pháp lý	Vị trí trên bản đồ	Ghi chú
				Diện tích (ha)	Sử dụng vào loại đất				
-	**Đất nông nghiệp khác**	**151,36**	**0,19**	**151,17**					
82	Trang trại chăn nuôi 12.000 Heo Hậu Bị	9,06	0,19	8,87	LUK (0,16 ha); NHK (0,74 ha); CLN (7,5 ha); NTS (0,47 ha)	TT Tân Uyên	Công văn số 436/HĐND-VP ngày 05/11/2019; Quyết định số 1559/QĐ-UBND ngày 25/11/2019 của UBND tỉnh; Văn bản số 01/CV ngày 10/8/2019 của Công ty TNHH Ngân Giang Tân Uyên; Biên bản thỏa thuận với các đối tượng có đất tại vị trí thực hiện dự án	Các tờ 59, 92, 93,…	Chưa thực hiện; Chuyển tiếp
83	Dự án chăn nuôi 7.500 lợn nái sinh sản siêu nạc chất lượng cao kết hợp trồng rừng (Trong đó: đất nông nghiệp khác: 13,88 ha; đất rừng sản xuất 7,23 ha)	21,11		21,11	RSX (16,06 ha); DCS (5,05 ha)	Xã Pắc Ta	Quyết định số 1440/QĐ-UBND ngày 07/11/2022 của UBND tỉnh Lai Châu Phê duyệt điều chỉnh về quy mô, địa điểm và số lượng dự án, công trình trong Quy hoạch sử dụng đất thời kỳ 2021-2030 và cập nhật vào kế hoạch sử dụng đất năm 2022 của huyện Tân Uyên		Chưa thực hiện; Chuyển tiếp
84	Dự án chăn nuôi 96.000 lợn thịt siêu nạc chất lượng cao kết hợp trồng rừng (Trong đó: đất nông nghiệp khác: 27,81 ha; đất rừng sản xuất 21,95 ha)	49,76		49,76	RSX (16,5 ha); CLN (2,50 ha); DCS (30,76 ha)	Xã Pắc Ta	Quyết định số 1440/QĐ-UBND ngày 07/11/2022 của UBND tỉnh Lai Châu Phê duyệt điều chỉnh về quy mô, địa điểm và số lượng dự án, công trình trong Quy hoạch sử dụng đất thời kỳ 2021-2030 và cập nhật vào kế hoạch sử dụng đất năm 2022 của huyện Tân Uyên		Chưa thực hiện; Chuyển tiếp
85	Đất chuồng trại chăn nuôi gia súc, gia cầm quy mô hộ gia đình	15,00		15,00	BHK (6,00 ha); BCS (9,00 ha)	Các xã, thị trấn	Quyết định số 631/QĐ-UBND ngày 03/6/2021 của UBND tỉnh; Nhu cầu của các hộ gia đình, cá nhân trên địa bàn huyện		Đang thực hiện; Chuyển tiếp
86	Trang trại chăn nuôi heo theo hướng công nghiệp sạch gắn liền trồng rừng bảo vệ môi trường (Trong đó: đất nông nghiệp khác: 32,43 ha; đất rừng sản xuất 24,0 ha)	56,43		56,43	LUA (0,03 ha); RSX (38,04 ha); DCS (18,36 ha)	Xã Pắc Ta	Nghị quyết 65/NQ-HĐND ngày 09/12/2022; Bổ sung KH2022 theo Quyết định số 1220/QĐ-UBND ngày 19/9/2022; Công văn số 2668/UBND-TH ngày 20/11/2020 của UBND tỉnh Lai Châu	Bản Bó Lun, bản Nà Sáng	Chưa thực hiện; Chuyển tiếp
B	**CÁC CÔNG TRÌNH, DỰ ÁN ĐĂNG KÝ MỚI TRONG KẾ HOẠCH NĂM 2023 (06 CÔNG TRÌNH, DỰ ÁN)**	**76,05**		**76,05**					
I	**Công trình, dự án trong kế hoạch sử dụng đất cấp tỉnh**	**0,08**		**0,08**					
1.1	***Công trình, dự án mục đích quốc phòng, an ninh***	**0,08**		**0,08**					
-	**Đất an ninh**	**0,08**		**0,08**					
87	Trụ sở làm việc công an xã Nậm Sỏ	0,08		0,08	NKH (hiện trạng DTS)	Xã Nậm Sỏ	Quyết định số 1579/QĐ-UBND ngày 08/12/2017 phê duyệt báo cáo kinh tế kỹ thuật xây dựng công trình; Văn bản đăng ký số 5877/SNN-KL ngày 08/11/2022		Đăng ký mới
1.2	***Công trình, dự án để phát triển kinh tế - xã hội vì lợi ích quốc gia, công cộng***								
1.2.1	**Công trình, dự án quan trọng quốc gia do Quốc hội quyết định chủ trương đầu tư mà phải thu hồi đất**								
1.2.2	**Công trình, dự án do Thủ tướng Chính phủ chấp thuận, quyết định đầu tư mà phải thu hồi đất**								

STT	Hạng mục	Diện tích kế hoạch (ha)	Diện tích hiện trạng (ha)	Tăng thêm		Địa điểm (đến cấp xã)	Căn cứ pháp lý	Vị trí trên bản đồ	Ghi chú
				Diện tích (ha)	Sử dụng vào loại đất				
II	**Các công trình, dự án còn lại**	**75,97**		**75,97**					
2.1	**Công trình, dự án do Hội đồng nhân dân cấp tỉnh chấp thuận mà phải thu hồi đất**	**30,50**		**30,50**					
2.1.1	**Dự án xây dựng trụ sở cơ quan nhà nước, tổ chức chính trị, tổ chức chính trị - xã hội, công trình di tích lịch sử - văn hóa, danh lam thắng cảnh được xếp hạng, công viên, quảng trường, tượng đài, bia tưởng niệm, công trình sự nghiệp công cấp địa phương**								
2.1.2	**Dự án xây dựng kết cấu hạ tầng kỹ thuật của địa phương gồm giao thông, thủy lợi, cấp nước, thoát nước, điện lực, thông tin liên lạc, chiếu sáng đô thị; công trình thu gom, xử lý chất thải**	**29,52**		**29,52**					
-	**Đất giao thông**	**29,35**		**29,35**					
88	Đường tránh thị trấn Tân Uyên	29,35		29,35	LUC (4,34 ha); LUK (3,56 ha); CLN (11,78 ha); BHK (1,1 ha); NHK (0,6 ha); NTS (0,9 ha); ODT (0,59 ha); ONT (0,60 ha); DGT (1,84 ha); DTL (0,19 ha); SON (1,0 ha); DNL (0,03 ha); DYT (0,13 ha); BCS (1,96 ha); DCS (0,73 ha)	Trung Đồng, thị trấn Tân Uyên	Nghị quyết 65/NQ-HĐND ngày 09/12/2022; Nghị quyết số 41/N/Q-HĐND ngày 10/8/2022 của HĐND tỉnh về việc phê duyệt, điều chỉnh chủ trương đầu tư các dự án sử dụng vốn ngân sách nhà nước dự kiến trong giai đoạn 2021-2025; Văn bản số 2768/UBND-TH v/v giao nhiệm vụ chuẩn bị đầu tư các dự án sử dụng vốn ngân sách nhà nước dự kiến khởi công mới năm 2023	Công trình dạng tuyến	Đăng ký mới
-	**Đất công trình năng lượng**	**0,17**		**0,17**					
89	Giảm bán kính cấp điện, giảm tổn thất điện năng cho các TBA khu vực huyện Tân Uyên năm 2023	0,17		0,17	LUC (0,01 ha); LUK (0,01 ha); LUN (0,01 ha); BHK (0,05 ha); NHK (0,01 ha); CLN (0,05 ha); ONT (0,01 ha); ODT (0,01 ha); DGT (0,01 ha)	TT Tân Uyên, xã Trung Đồng	Nghị quyết 65/NQ-HĐND ngày 09/12/2022; Nghị quyết số 352/NQ-HĐTV ngày 30/9/2022 của HĐTV Tổng công ty điện lực Miền Bắc về việc Thông qua chủ trương danh mục kế hoạch đầu tư xây dựng năm 2023 cho 24 công ty điện lực tỉnh phần lưới điện trung hạ thế	Công trình dạng tuyến	Đăng ký mới
2.1.3	**Dự án xây dựng công trình phục vụ sinh hoạt chung của cộng đồng dân cư; dự án tái định cư, nhà ở cho sinh viên, nhà ở xã hội, nhà ở công vụ; xây dựng công trình của cơ sở tôn giáo; khu văn hóa, thể thao, vui chơi giải trí phục vụ công cộng, chợ, nghĩa trang, nghĩa địa**	**0,98**		**0,98**					
-	**Đất xây dựng cơ sở thể dục thể thao**	**0,98**		**0,98**					
90	Nâng cấp khu văn hóa thể thao xã Mường Khoa	0,98		0,98	CLN (0,1 ha); NHK (0,06 ha); DGT (0,03 ha); BCS (0,79 ha)	Xã Mường Khoa	Nghị quyết 65/NQ-HĐND ngày 09/12/2022; Quyết định số 1306/QĐ-UBND ngày 07/9/2021 của UBND huyện Tân Uyên phê duyệt Báo cáo kinh tế - kỹ thuật đầu tư xây dựng công trình: Nâng cấp khu văn hóa thể thao xã Mường Khoa; Công văn số 591/BQLDA ngày 07/10/2022 của Ban QLDA XDCB & HTBT DD TĐC huyện về đăng ký danh mục các công trình, dự án phải thu hồi đất, chuyển mục đích sử dụng đất năm 2023	Thửa 200, 215 tờ 17	Đăng ký mới

STT	Hạng mục	Diện tích kế hoạch (ha)	Diện tích hiện trạng (ha)	Tăng thêm		Địa điểm (đến cấp xã)	Căn cứ pháp lý	Vị trí trên bản đồ	Ghi chú
				Diện tích (ha)	Sử dụng vào loại đất				
2.1.4	**Dự án xây dựng khu đô thị mới, khu dân cư nông thôn mới, chỉnh trang đô thị, khu dân cư nông thôn; cụm công nghiệp, khu sản xuất, chế biến nông sản, lâm sản, thủy sản; dự án phát triển rừng phòng hộ, rừng đặc dụng**								
2.1.5	**Dự án khai thác khoáng sản được cơ quan có thẩm quyền cấp phép, trừ trường hợp khai thác khoáng sản làm vật liệu xây dựng thông thường, than bùn, khoáng sản tại ác khu vực có khoáng sản phân tán, nhỏ lẻ và khai thác tận thu khoáng sản**								
2.2	**Công trình, dự án chuyển mục đích sử dụng đất**								
2.3	**Các khu vực sử dụng đất khác**	**45,47**		**45,47**					
-	**Đất trồng cây lâu năm**	**45,00**		**45,00**					
91	Trồng và phát triển chuối xã Nậm Sỏ	45,00		45,00	DCS	Nậm Sỏ	Nghị quyết số 118/NQ-HĐND ngày 16/12/2020 của HĐND huyện Tân Uyên; Kế hoạch phát triển cây ăn quả của Phòng nông nghiệp huyện	Bản Hua Ít, bản Hua Sỏ	Đăng ký mới
-	**Đất nuôi trồng thủy sản**	**0,47**		**0,47**					
92	Chuyển mục đích sử dụng đất sang nuôi trồng thủy sản	0,47		0,47	LUA (0,45 ha); HNK (0,02 ha)	Các xã, thị trấn	Quyết định số 631/QĐ-UBND ngày 03/6/2021 của UBND tỉnh; Nhu cầu của các hộ gia đình, cá nhân trên địa bàn huyện		Đăng ký mới
TỔNG (A+B) 92 CÔNG TRÌNH, DỰ ÁN		**2.951,26**	**49,83**	**2.901,43**					

BIỂU 13/CH. CHU CHUYỂN ĐẤT ĐAI TRONG KẾ HOẠCH SỬ DỤNG ĐẤT NĂM 2023 HUYỆN TÂN UYÊN, TỈNH LAI CHÂU

Đơn vị tính: ha

STT	CHỈ TIÊU SỬ DỤNG ĐẤT	MÃ	Diện tích đầu kỳ năm 2022	CHU CHUYỂN ĐẤT ĐAI NĂM 2023																						
				NNP	LUA	LUC	HNK	CLN	RPH	RDD	RSX	RSN	NTS	LMU	NKH	PNN	CQP	CAN	SKK	SKN	TMD	SKC	SKS	SKX	DHT	DGT
	TỔNG DIỆN TÍCH TỰ NHIÊN		89.708,33	62.643,68	4.909,06	1.401,15	3.067,07	4.487,55	16.561,12	7.496,44	25.887,44	13.856,96	129,04		105,96	4.346,50	3,62	2,40			5,67	13,68	0,67	42,01	1.192,19	682,15
1	Đất nông nghiệp	NNP	60.625,14	60.402,32	4.909,06	1.401,15	3.067,07	4.074,76	16.477,77	7.496,44	24.199,94	13.856,96	129,04		48,24	222,82		0,18			3,00	3,97		3,97	198,82	99,37
1.1	Đất trồng lúa	LUA	5.054,06	4.982,62	4.909,06	1.401,15	4,83	68,09					0,45		0,19	71,44					1,11	1,33			66,31	21,92
	Trong đó: Đất chuyên trồng lúa nước	LUC	1.433,31	1.406,80	1.401,15	1.401,15	0,31	5,11					0,20		0,03	26,51					1,11				25,29	11,99
1.2	Đất trồng cây hàng năm khác	HNK	3.144,08	3.074,84			3.062,24	0,04			5,80		0,02		6,74	69,24		0,05				0,96		3,83	55,90	34,14
1.3	Đất trồng cây lâu năm	CLN	4.061,52	4.015,29				4.005,29							10,00	46,23		0,02			1,89	1,68		0,14	41,15	27,00
1.4	Đất rừng phòng hộ	RPH	16.486,09	16.477,77					16.477,77							8,32									8,32	
1.5	Đất rừng đặc dụng	RDD	7.500,00	7.496,44						7.496,44						3,56									3,56	
1.6	Đất rừng sản xuất	RSX	24.237,14	24.218,35				1,34			24.194,14	13.856,96			22,87	18,79		0,03							18,48	13,07
	Trong đó: Đất có rừng sản xuất là rừng tự nhiên	RSN	13.856,96	13.856,96							13.856,96	13.856,96														
1.7	Đất nuôi trồng thủy sản	NTS	134,20	129,04									128,57		0,47	5,16									5,10	3,24
1.8	Đất làm muối	LMU																								
1.9	Đất nông nghiệp khác	NKH	8,05	7,97											7,97	0,08		0,08								
2	Đất phi nông nghiệp	PNN	4.029,96	11,80							11,80					4.018,16	3,62	2,22			2,12	8,71	0,67	35,02	896,64	560,02
2.1	Đất quốc phòng	CQP	3,71													3,71	3,62								0,09	0,09
2.2	Đất an ninh	CAN	2,13													2,13		2,12							0,01	0,01
2.3	Đất khu công nghiệp	SKK																								
2.4	Đất cụm công nghiệp	SKN																								
2.5	Đất thương mại, dịch vụ	TMD	2,25													2,25					2,12				0,13	0,13
2.6	Đất cơ sở sản xuất phi nông nghiệp	SKC	8,99													8,99						8,48			0,51	0,51
2.7	Đất cho hoạt động khoáng sản	SKS	12,47	11,80							11,80					0,67							0,67			
2.8	Đất sản xuất vật liệu xây dựng	SKX	35,03													35,03								35,02	0,01	0,01
2.9	Đất phát triển hạ tầng cấp quốc gia, cấp tỉnh, cấp huyện, cấp xã	DHT	790,44													790,44						0,14			790,08	539,68
-	Đất giao thông	DGT	535,92													535,92						0,02			535,90	535,16
-	Đất thủy lợi	DTL	89,39													89,39						0,12			89,27	2,39
-	Đất xây dựng cơ sở văn hóa	DVH	5,58													5,58									5,42	0,11
-	Đất xây dựng cơ sở y tế	DYT	3,77													3,77									3,71	0,29
-	Đất xây dựng cơ sở giáo dục và đào tạo	DGD	47,98													47,98									47,98	1,32
-	Đất xây dựng cơ sở thể dục thể thao	DTT	2,71													2,71									2,71	
-	Đất công trình năng lượng	DNL	57,68													57,68									57,68	0,12
-	Đất công trình bưu chính viễn thông	DBV	0,38													0,38									0,38	
-	Đất xây dựng kho dự trữ quốc gia	DKG																								
-	Đất có di tích lịch sử-văn hoá	DDT																								
-	Đất bãi thải, xử lý chất thải	DRA	1,71													1,71									1,71	
-	Đất cơ sở tôn giáo	TON																								
-	Đất nghĩa trang, nhà tang lễ, nhà hoả táng	NTD	43,45													43,45									43,45	0,21
-	Đất xây dựng cơ sở khoa học công nghệ	DKH																								
-	Đất xây dựng cơ sở dịch vụ xã hội	DXH																								
-	Đất chợ	DCH	1,87													1,87									1,87	0,08
2.10	Đất danh lam thắng cảnh	DDL	0,90													0,90										
2.11	Đất sinh hoạt cộng đồng	DSH																								
2.12	Đất khu vui chơi, giải trí công cộng	DKV	0,31													0,31										
2.13	Đất ở tại nông thôn	ONT	411,29													411,29						0,09			14,78	12,19
2.14	Đất ở tại đô thị	ODT	62,22													62,22									1,84	1,31
2.15	Đất xây dựng trụ sở cơ quan	TSC	21,10													21,10		0,10							0,38	0,34
2.16	Đất xây dựng trụ sở của tổ chức sự nghiệp	DTS	2,34													2,34									0,30	0,30
2.17	Đất công trình sự nghiệp khác	DSK																								
2.18	Đất tín ngưỡng	TIN																								
2.19	Đất sông, ngòi, kênh, rạch, suối	SON	762,51													762,51									88,51	5,45
2.20	Đất có mặt nước chuyên dùng	MNC	1.914,17													1.914,17										
2.21	Đất phi nông nghiệp khác	PNK	0,10													0,10										
3	Đất chưa sử dụng	CSD	25.053,24	2.229,56				412,79	83,35		1.675,70				57,72	105,52					0,55	1,00		3,02	96,73	22,76
	Cộng tăng			2.241,36			4,83	482,26	83,35		1.693,30		0,47		97,99	328,34		0,28			3,55	5,20		6,99	402,11	146,99
	Diện tích năm 2023			62.643,68	4.909,06	1.401,15	3.067,07	4.487,55	16.561,12	7.496,44	25.887,44	13.856,96	129,04		105,96	4.346,50	3,62	2,40			5,67	13,68	0,67	42,01	1.192,19	682,15

STT	CHỈ TIÊU SỬ DỤNG ĐẤT	MÃ	CHU CHUYỂN ĐẤT ĐAI NĂM 2023																												Cộng giảm	Diện tích năm 2023
			DTL	DVH	DYT	DGD	DTT	DNL	DBV	DKG	DDT	DRA	TON	NTD	DKH	DXH	DCH	DDL	DSH	DKV	ONT	ODT	TSC	DTS	DNG	TIN	SON	MNC	PNK	CSD		
	TỔNG DIỆN TÍCH TỰ NHIÊN		103,26	5,27	3,57	47,20	8,37	293,09	0,62			3,71		43,16			1,79	0,90		0,31	407,74	66,12	20,88	2,04			674,00	1.914,17	0,10	22.718,16	2.569,70	89.708,33
1	Đất nông nghiệp	NNP	8,16		0,64	0,43	2,71	85,67	0,24			1,60									10,13	2,49	0,26								222,82	62.643,68
1.1	Đất trồng lúa	LUA	5,40		0,45		0,10	37,99				0,45									2,38	0,31									145,00	4.909,06
	Trong đó: Đất chuyên trồng lúa nước	LUC	2,25		0,05		0,10	10,60				0,30									0,09	0,02									32,16	1.401,15
1.2	Đất trồng cây hàng năm khác	HNK	2,03		0,14	0,12	0,80	18,27				0,40									6,66	1,84									81,84	3.067,07
1.3	Đất trồng cây lâu năm	CLN	0,63			0,31	0,73	11,64	0,24			0,60									0,75	0,34	0,26								56,23	4.487,55
1.4	Đất rừng phòng hộ	RPH						8,32																							8,32	16.561,12
1.5	Đất rừng đặc dụng	RDD						3,56																							3,56	7.496,44
1.6	Đất rừng sản xuất	RSX						5,26				0,15									0,28										43,00	25.887,44
	Trong đó: Đất có rừng sản xuất là rừng tự nhiên	RSN																														13.856,96
1.7	Đất nuôi trồng thủy sản	NTS	0,10		0,05		1,08	0,63													0,06										5,63	129,04
1.8	Đất làm muối	LMU																														
1.9	Đất nông nghiệp khác	NKH																													0,08	105,96
2	Đất phi nông nghiệp	PNN	91,38	5,27	2,81	46,74	3,92	139,46	0,38			1,71		43,16			1,79	0,90		0,31	396,42	60,60	20,62	2,04			674,00	1.914,17	0,10		11,80	4.346,50
2.1	Đất quốc phòng	CQP																													0,09	3,62
2.2	Đất an ninh	CAN																													0,01	2,40
2.3	Đất khu công nghiệp	SKK																														
2.4	Đất cụm công nghiệp	SKN																														
2.5	Đất thương mại, dịch vụ	TMD																													0,13	5,67
2.6	Đất cơ sở sản xuất phi nông nghiệp	SKC																													0,51	13,68
2.7	Đất cho hoạt động khoáng sản	SKS																													11,80	0,67
2.8	Đất sản xuất vật liệu xây dựng	SKX																													0,01	42,01
2.9	Đất phát triển hạ tầng cấp quốc gia, cấp tỉnh, cấp huyện, cấp xã	DHT	86,17	5,27	2,81	46,66	3,81	58,64	0,38			1,71		43,16			1,79					0,22									0,36	1.192,19
-	Đất giao thông	DGT					0,22	0,52																							0,76	682,15
-	Đất thủy lợi	DTL	86,17				0,27	0,44																							3,22	103,26
-	Đất xây dựng cơ sở văn hóa	DVH		5,27				0,04														0,16									0,31	5,27
-	Đất xây dựng cơ sở y tế	DYT			2,81		0,61															0,06									0,96	3,57
-	Đất xây dựng cơ sở giáo dục và đào tạo	DGD				46,66																									1,32	47,20
-	Đất xây dựng cơ sở thể dục thể thao	DTT					2,71																									8,37
-	Đất công trình năng lượng	DNL						57,56																							0,12	293,09
-	Đất công trình bưu chính viễn thông	DBV							0,38																							0,62
-	Đất xây dựng kho dự trữ quốc gia	DKG																														
-	Đất có di tích lịch sử-văn hoá	DDT																														
-	Đất bãi thải, xử lý chất thải	DRA										1,71																				3,71
-	Đất cơ sở tôn giáo	TON																														
-	Đất nghĩa trang, nhà tang lễ, nhà hoả táng	NTD						0,08						43,16																	0,29	43,16
-	Đất xây dựng cơ sở khoa học công nghệ	DKH																														
-	Đất xây dựng cơ sở dịch vụ xã hội	DXH																														
-	Đất chợ	DCH															1,79														0,08	1,79
2.10	Đất danh lam thắng cảnh	DDL																0,90														0,90
2.11	Đất sinh hoạt cộng đồng	DSH																														
2.12	Đất khu vui chơi, giải trí công cộng	DKV																		0,31												0,31
2.13	Đất ở tại nông thôn	ONT				0,08		2,51													396,42										14,87	407,74
2.14	Đất ở tại đô thị	ODT					0,11	0,42														60,38									1,84	66,12
2.15	Đất xây dựng trụ sở cơ quan	TSC						0,04															20,62								0,48	20,88
2.16	Đất xây dựng trụ sở của tổ chức sự nghiệp	DTS																						2,04							0,30	2,04
2.17	Đất công trình sự nghiệp khác	DSK																														
2.18	Đất tín ngưỡng	TIN																														
2.19	Đất sông, ngòi, kênh, rạch, suối	SON	5,21					77,85																			674,00				88,51	674,00
2.20	Đất có mặt nước chuyên dùng	MNC																										1.914,17				1.914,17
2.21	Đất phi nông nghiệp khác	PNK																											0,10			0,10
3	Đất chưa sử dụng	CSD	3,72		0,12	0,03	1,74	67,96				0,40									1,19	3,03								22.718,16	2.335,08	22.718,16
	Cộng tăng		17,09		0,76	0,54	5,66	235,53	0,24			2,00									11,32	5,74	0,26								2.569,70	
	Diện tích năm 2023		103,26	5,27	3,57	47,20	8,37	293,09	0,62			3,71		43,16			1,79	0,90		0,31	407,74	66,12	20,88	2,04			674,00	1.914,17	0,10	22.718,16		89.708,33

UBND TỈNH LAI CHÂU **SỞ NÔNG NGHIỆP VÀ PTNT**	**CỘNG HÒA XÃ HỘI CHỦ NGHĨA VIỆT NAM** **Độc lập - Tự do - Hạnh phúc**
Số:2462 /SNN-KHTC V/v tham gia ý kiến điều chỉnh chủ trương đầu tư dự án Ứng dụng công nghệ tự động hóa trong quá trình sản xuất, chế biến chè xanh sao lăn chất lượng cao	*Lai Châu, ngày 02 tháng 11 năm 2023*

Kính gửi: Sở Kế hoạch và Đầu tư

Sở Nông nghiệp và PTNT nhận được Công văn số 2107/SKHĐT-ĐKKD ngày 25/10/2023 của Sở Kế hoạch và Đầu tư về việc lấy ý kiến thẩm định điều chỉnh chủ trương đầu tư dự án Ứng dụng công nghệ tự động hóa trong quá trình sản xuất, chế biến chè xanh sao lăn chất lượng cao. Sau khi nghiên cứu hồ sơ, Sở Nông nghiệp và PTNT có ý kiến tham gia như sau:

1. Dự án Ứng dụng công nghệ tự động hóa trong quá trình sản xuất, chế biến chè xanh sao lăn chất lượng cao (địa điểm: bản Phiêng Tâm, xã Mường Khoa, huyện Tân Uyên) phù hợp với chủ trương, định hướng phát triển công nghiệp chế biến sản phẩm nông nghiệp của tỉnh tại Nghị quyết số 05-NQ/TU ngày 22/02/2021 của Ban Chấp hành Đảng bộ tỉnh về phát triển nông nghiệp hàng hóa tập trung giai đoạn 2021-2025, định hướng đến năm 2030 và Quyết định số 423/QĐ-UBND ngày 19/4/2021 của UBND tỉnh về việc phê duyệt Đề án phát triển nông nghiệp hàng hóa tập trung giai đoạn 2021- 2025, định hướng đến năm 2030.

2. Về diện tích, quy hoạch lâm nghiệp và hiện trạng rừng trong phạm vi diện tích dự kiến thực hiện dự án

- Về diện tích: Căn cứ các điểm tọa độ, ranh giới khu đất *(thể hiện tại Sơ đồ vị trí, giới hạn khu đất và mối liên hệ khu vực)*, xác định được diện tích dự kiến thực hiện dự án là 2,17 ha.

- Về quy hoạch lâm nghiệp: Đối chiếu với bản đồ kết quả điều chỉnh quy hoạch 3 loại rừng được UBND tỉnh phê duyệt tại Quyết định số 14/2023/QĐ-UBND ngày 27/6/2023, xác định diện tích dự kiến thực hiện dự án nằm ngoài quy hoạch lâm nghiệp.

- Về hiện trạng rừng: Đối chiếu với bản đồ kết quả diễn biến rừng năm 2022 huyện Tân Uyên, xác định diện tích dự kiến thực hiện dự án có hiện trạng là đất không có rừng.

3. Đề nghị Công ty trong quá trình xây dựng, vận hành dự án phải có giải pháp thi công đảm bảo an toàn, tránh bị sạt lở, không được làm ảnh hưởng đến môi trường.

Sở Nông nghiệp và PTNT kính gửi Sở Kế hoạch và Đầu tư./.

Nơi nhận:
- Như trên;
- Ban Giám đốc;
- Lưu: VT, KHTC.

GIÁM ĐỐC

Ký bởi: Sở Nông nghiệp và Phát triển Nông thôn
Cơ quan: Tỉnh Lai Châu

CỘNG HÒA X.H.C.N VIỆT NAM
SỞ NÔNG NGHIỆP VÀ PHÁT TRIỂN NÔNG THÔN
TỈNH LAI CHÂU

Đặng Văn Châu

UBND TỈNH LAI CHÂU **SỞ TÀI CHÍNH**	**CỘNG HÒA XÃ HỘI CHỦ NGHĨA VIỆT NAM** **Độc lập - Tự do - Hạnh phúc**
Số: 2086 /STC-GCS&TCDN Về việc tham gia ý kiến thẩm định điều chỉnh chủ trương đầu tư dự án Ứng dụng công nghệ tự động hóa trong quá trình sản xuất, chế biến chè xanh sao lăn chất lượng cao.	*Lai Châu, ngày 02 tháng 11 năm 2023*

Kính gửi: Sở Kế hoạch và Đầu tư.

Sở Tài chính nhận được Công văn số 2107/SKHĐT-ĐKKD ngày 25/10/2023 của Sở Kế hoạch và Đầu tư về việc lấy ý kiến thẩm định điều chỉnh chủ trương đầu tư dự án Ứng dụng công nghệ tự động hóa trong quá trình sản xuất, chế biến chè xanh sao lăn chất lượng cao tại bản Phiêng Tâm xã Mường Khoa huyện Tân Uyên kèm theo hồ sơ, tài liệu.

Thực hiện ý kiến kết luận của Chủ tịch UBND tỉnh tại Thông báo số 11/TB-UBND ngày 19/02/2021, trong đó giao Sở Tài chính phối hợp Sở Kế hoạch và Đầu tư thẩm định kĩ năng lực tài chính Nhà đầu tư, đảm bảo lựa chọn được Nhà đầu tư có năng lực đầu tư vào địa bàn tỉnh. Sau khi nghiên cứu nội dung hồ sơ dự án, Sở Tài chính có ý kiến tham gia như sau:

1. Về hồ sơ dự án

Công ty cổ phần chè Nhật Gia Huy có mã số doanh nghiệp 6200103116, được cấp giấy chứng nhận đăng ký doanh nghiệp công ty TNHH MTV lần đầu ngày 20/6/2019, đăng ký thay đổi lần thứ nhất ngày 16/3/2022, vốn điều lệ 13.810,51 triệu đồng, tại báo cáo tài chính năm 2021 lập ngày 31/12/2021 vốn chủ sở hữu 2.108,2 triệu đồng, báo cáo tài chính năm 2022 lập ngày 31/12/2022 vốn chủ sở hữu 2.903,9 triệu đồng, báo cáo tài chính lập ngày 30/6/2023 vốn chủ sở hữu 12.441,1 triệu đồng. Ngân hàng Thương mại cổ phần đầu tư và phát triển Việt Nam - Chi nhánh Lai Châu cam kết sẽ cung cấp tín dụng cho cổ phần chè Nhật Gia Huy với số tiền tối đa là 38.400 triệu đồng để Công ty thực hiện dự án tại Văn bản số 603/BIDV.LC ngày 27/7/2023.

Công ty cổ phần chè Nhật Gia Huy được Cục thuế tỉnh xác nhận thực hiện nộp hồ sơ kê khai thuế đúng quy định, nộp đầy đủ các nghĩa vụ phát sinh với Ngân sách nhà nước và cung cấp báo cáo tài chính doanh nghiệp năm 2021, năm 2022 tại Công văn số 897/CTLCH-KK ngày 31/10/2023.

Theo đó hồ sơ chứng minh năng lực tài chính của Công ty cổ phần chè Nhật Gia Huy đã đảm bảo theo quy định tại điểm c khoản 1 Điều 33 Luật Đầu tư số 61/2020/QH14 ngày 17/6/2020.

2. Về năng lực tài chính

Sở Tài chính chỉ kiểm tra, đối chiếu trên hồ sơ được gửi kèm theo Công văn số 2107/SKHĐT-ĐKKD ngày 25/10/2023 của Sở Kế hoạch và Đầu tư; không thực hiện xác minh số liệu thực tế: Tài sản ngắn hạn *(tiền và các khoản tương đương tiền)*, các khoản phải thu, phải nộp, phải trả khác và việc góp vốn của các cổ đông vào Công ty *(nếu có)*.

Tại văn bản đề nghị điều chỉnh dự án đầu tư Công ty cổ phần chè Nhật Gia Huy đề xuất góp vốn thuộc sở hữu với số tiền 9.600 triệu đồng, chiếm 20% tổng mức đầu tư của dự án, vốn vay từ tổ chức tín dụng 38.400 triệu đồng, chiếm 80% tổng mức đầu tư của dự án *(tổng mức đầu tư 48.000 triệu đồng, quy mô diện tích đất sử dụng của dự án là 2,17 ha)*. Do đó, đối chiếu với quy định tại khoản 2 Điều 14 Nghị định 43/2014/NĐ-CP ngày 15/5/2014 của Chính phủ quy định chi tiết thi hành một số điều của Luật Đất đai, tại thời điểm thẩm định Công ty cổ phần chè Nhật Gia Huy cơ bản đảm bảo nguồn lực tài chính để thực hiện dự án.

3. Công ty cổ phần chè Nhật Gia Huy hoàn toàn chịu trách nhiệm trước pháp luật về tính hợp pháp, chính xác, trung thực của hồ sơ, tài liệu đã cung cấp gửi cơ quan nhà nước có thẩm quyền theo quy định tại điểm a Khoản 1 Điều 6 Nghị định 31/2021/NĐ-CP ngày 26/3/2021 của Chính phủ quy định chi tiết và hướng dẫn thi hành một số điều của Luật Đầu tư.

Trên đây là ý kiến tham gia của Sở Tài chính gửi Sở Kế hoạch và Đầu tư xem xét, tổng hợp./.

Nơi nhận:
- Như trên;
- UBND tỉnh (báo cáo);
- Giám đốc Sở (báo cáo);
- Lưu: VT, GCS&TCDN.

KT. GIÁM ĐỐC
PHÓ GIÁM ĐỐC

CỘNG HOÀ XÃ HỘI CHỦ NGHĨA VIỆT NAM
SỞ TÀI CHÍNH
TỈNH LAI CHÂU

Ký bởi: Sở Tài chính
Cơ quan: Tỉnh Lai Châu
Ngày ký: 02/11/2023 09:35:59

Phạm Quý Dương

UBND TỈNH LAI CHÂU **SỞ TÀI NGUYÊN VÀ MÔI TRƯỜNG**	**CỘNG HOÀ XÃ HỘI CHỦ NGHĨA VIỆT NAM** **Độc lập - Tự do - Hạnh phúc**
Số: 2983 /STNMT-VP V/v tham gia ý kiến thẩm định điều chỉnh chủ trương đầu tư dự án Ứng dụng công nghệ tự động hóa trong quá trình sản xuất, chế biến chè xanh sao lăn chất lượng cao	*Lai Châu, ngày 03 tháng 11 năm 2023*

Kính gửi: Sở Kế hoạch và Đầu tư

Sở Tài nguyên và Môi trường nhận được Công văn số 2107/SKHĐT-ĐKKD ngày 25/10/2023 của Sở Kế hoạch và Đầu tư về việc lấy ý kiến thẩm định điều chỉnh chủ trương đầu tư dự án Ứng dụng công nghệ tự động hóa trong quá trình sản xuất, chế biến chè xanh sao lăn chất lượng cao. Sau khi nghiên cứu hồ sơ, Sở Tài nguyên và Môi trường tham gia ý kiến như sau:

1. Về đất đai

a) Đánh giá sự phù hợp của dự án đầu tư với quy hoạch, kế hoạch sử dụng đất và chỉ tiêu sử dụng đất:

- *Về quy hoạch, kế hoạch sử dụng đất:* Dự án Ứng dụng công nghệ tự động hóa trong quá trình sản xuất, chế biến chè xanh sao lăn chất lượng cao phù hợp với quy hoạch sử dụng đất thời kỳ 2021-2030 và Kế hoạch sử dụng đất năm 2023 của huyện Tân Uyên đã được UBND tỉnh phê duyệt tại Quyết định số 631/QĐ-UBND ngày 03/6/2021 và số 2982/QĐ-UBND ngày 30/12/2022.

- *Về chỉ tiêu sử dụng đất:* Theo Quy hoạch sử dụng đất thời kỳ 2021-2030 của huyện Tân Uyên đã được phê duyệt tại Quyết định số 631/QĐ-UBND ngày 03/6/2021 thì chỉ tiêu đất cơ sở sản xuất phi nông nghiệp của huyện Tân Uyên đến năm 2030 là 29,79 ha, biến động tăng so với năm 2020 là 21,8 ha, đến nay đã sử dụng 1 ha, còn lại 20,8 ha chưa sử dụng *(không tính diện tích các dự án đã được cấp chủ trương đầu tư nhưng chưa được giao đất, cho thuê đất)*. Do vậy, việc Công ty cổ phần chè Nhật Gia Huy đề xuất diện tích đất dự kiến sử dụng 21.170,0 m^2 (2,117 ha) để thực hiện Ứng dụng công nghệ tự động hoá trong quá trình sản xuất, chế biến chè xanh sao lăn chất lượng cao tại xã Mường Khoa, huyện Tân Uyên là đảm bảo trong chỉ tiêu sử dụng đất đã được phê duyệt.

b) Đánh giá nhu cầu sử dụng đất:

Về hồ sơ pháp lý: Theo bản đồ kèm theo hồ sơ đề xuất điều chỉnh chủ trương đầu tư đối chiếu với bản đồ địa chính xã Mường Khoa, bản đồ hiện trạng sử dụng đất năm 2020 huyện Tân Uyên xác định diện tích chiếm đất của dự án là 21.170,0 m^2, trong đó: đất trồng lúa nước còn lại 8.485,7 m^2, đất trồng cây hàng năm khác 9.434,8 m^2, đất trồng cây lâu năm 1.201,7 m^2, đất ở nông thôn 400,0 m^2 *(đã được cấp Giấy chứng nhận cho các hộ gia đình, cá nhân)*; đất giao thông 294,2 m^2, đất thuỷ lợi 1.353,6 m^2 do UBND xã quản lý.

Quy mô sử dụng đất: Dự án Ứng dụng công nghệ tự động hoá trong quá trình sản xuất, chế biến chè xanh sao lăn chất lượng cao tại xã Mường Khoa, huyện Tân Uyên chưa có tiêu chuẩn, định mức sử dụng đất theo quy định; tuy nhiên, theo hồ sơ đề xuất dự án đầu tư của Công ty Công ty cổ phần chè Nhật Gia Huy có dự kiến sử dụng 2,117 ha.

c) Khả năng đáp ứng điều kiện cho thuê đất, chuyển mục đích sử dụng đất:

- *Điều kiện chuyển mục đích sử dụng đất:* Dự án Ứng dụng công nghệ tự động hoá trong quá trình sản xuất, chế biến chè xanh sao lăn chất lượng cao thuộc trường hợp sử dụng đất thông qua hình thức nhận chuyển nhượng, thuê quyền sử dụng đất, nhận góp vốn bằng quyền sử dụng đất để sản xuất, kinh doanh theo quy định tại Điều 73 Luật Đất đai và đã được UBND tỉnh chấp thuận cho Công ty cổ phần chè Nhật Gia Huy được nhận chuyển nhượng, nhận góp vốn, thuê quyền sử dụng đất nông nghiệp để thực hiện dự án đầu tư phi nông nghiệp tại Văn bản 3840/UBND-KTN ngày 06/10/2023.

Trong phạm vi dự kiến thực hiện dự án có 8.485,7 m^2 đất trồng lúa nước nên phải trình cấp có thẩm quyền chấp thuận cho phép chuyển mục đích sử dụng đất theo quy định tại khoản 1 Điều 58 của Luật Đất đai năm 2013 "*1. Đối với dự án có sử dụng đất trồng lúa, đất rừng phòng hộ, đất rừng đặc dụng vào các mục đích khác mà không thuộc trường hợp được Quốc hội quyết định, Thủ tướng Chính phủ chấp thuận chủ trương đầu tư thì cơ quan nhà nước có thẩm quyền chỉ được quyết định giao đất, cho thuê đất, cho phép chuyển mục đích sử dụng đất khi có một trong các văn bản sau đây: ...* ***b) Nghị quyết của Hội đồng nhân dân cấp tỉnh đối với trường hợp chuyển mục đích sử dụng dưới 10 héc ta đất trồng lúa****; dưới 20 héc ta đất rừng phòng hộ, đất rừng đặc dụng.*". Do đó, đề nghị Sở Kế hoạch và Đầu tư yêu cầu nhà đầu tư đăng ký nhu cầu chuyển mục đích sử dụng đất trồng lúa với UBND huyện Tân Uyên để trình cấp có thẩm quyền chấp thuận theo quy định.

- *Điều kiện về năng lực tài chính:* Theo Văn bản đề nghị thực hiện dự án đầu tư của Công ty cổ phần chè Nhật Gia Huy thì tổng mức đầu tư để thực hiện dự án Ứng dụng công nghệ tự động hoá trong quá trình sản xuất, chế biến chè xanh sao lăn chất lượng cao xã Mường Khoa, huyện Tân Uyên là 48.000 triệu đồng, trong đó:

+ Vốn tự có 20%, tương đương 9.600 triệu đồng (theo Báo cáo tài chính 6 tháng đầu năm 2023 được Chi cục thuế khu vực Than Uyên – Tân Uyên xác nhận Công ty đã nộp Báo cáo tài chính 6 tháng đầu năm 2023).

+ Vốn huy động (vốn vay ngân hàng) là 80%, tương đương 38.400 triệu đồng và đã được Ngân hàng TMCP Đầu tư và Phát triển Việt Nam - Chi nhánh Lai Châu cam kết cấp tín dụng để tài trợ cho dự án theo Văn bản số 603.BIDV.LC ngày 27/7/2023. Do vậy, Công ty cổ phần chè Nhật Gia Huy được xem xét đủ điều kiện về năng lực tài chính để đảm bảo việc sử dụng đất theo tiến độ của dự án đầu tư được quy định tại khoản 2 Điều 14 Nghị định số 43/2014/NĐ-CP ngày 15/5/2014 của Chính phủ.

- Tình hình sử dụng đất của các dự án đầu tư khác: Qua theo dõi trên Cổng Thông tin điện tử của Bộ Tài nguyên và Môi trường, Tổng cục Quản lý đất đai và Trang Thông tin điện tử, hồ sơ về xử lý vi phạm hành chính của Sở Tài nguyên và Môi trường tỉnh Lai Châu, thì hiện tại ông ty cổ phần chè Nhật Gia Huy *(mã số doanh nghiệp 6200103116 đăng ký lần đầu ngày 20/6/2019, đăng ký thay đổi lần thứ 1 ngày 16/3/2022 do phòng Đăng ký kinh doanh, Sở Kế hoạch và Đầu tư tỉnh Lai Châu cấp)* chưa vi phạm quy định của pháp luật về đất đai đối với trường hợp đang sử dụng đất do Nhà nước giao đất, cho thuê đất để thực hiện dự án đầu tư khác.

d) Điều kiện áp dụng hình thức lựa chọn nhà đầu tư

Dự án Ứng dụng công nghệ tự động hoá trong quá trình sản xuất, chế biến chè xanh sao lăn chất lượng cao xã Mường Khoa, huyện Tân Uyên thuộc ngành, nghề đặc biệt ưu đãi đầu tư theo khoản 2, Mục II, Phần A, Phụ lục II kèm theo Nghị định số 31/2021/NĐ-CP ngày 26/3/2021 của Chính phủ *"2. Nuôi trồng, chế biến, bảo quản nông, lâm, thủy sản, chế biến lâm sản ngoài gỗ"* và được đầu tư tại địa bàn có điều kiện kinh tế - xã hội đặc biệt khó khăn theo Phụ lục III kèm theo Nghị định số 31/2021/NĐ-CP ngày 26/3/2021 của Chính phủ. Đồng thời, dự án Ứng dụng công nghệ tự động hoá trong quá trình sản xuất, chế biến chè xanh sao lăn chất lượng cao xã Mường Khoa là dự án nông nghiệp đặc biệt ưu đãi đầu tư theo khoản 3 Điều 3 Nghị định số 57/2018/NĐ-CP ngày 17/4/2018 của Chính phủ *"3. Dự án nông nghiệp đặc biệt ưu đãi đầu tư là dự án thuộc danh mục ngành, nghề quy định tại Phụ lục I thực hiện tại địa bàn có điều kiện kinh tế - xã hội đặc biệt khó khăn theo quy định pháp luật về đầu tư."*, nên dự án thuộc trường hợp được miễn tiền sử dụng đất theo quy định tại Điều 19 Nghị định số 46/2014/NĐ-CP ngày 15/5/2014 của Chính phủ.

Vì vậy, dự án Ứng dụng công nghệ tự động hoá trong quá trình sản xuất, chế biến chè xanh sao lăn chất lượng cao xã Mường Khoa không thuộc phạm vi điều chỉnh của Quy định về điều kiện, tiêu chí, quy mô, tỷ lệ diện tích để tách khu đất thực hiện dự án đầu tư thành dự án độc lập trên địa bàn tỉnh Lai Châu ban hành kèm theo Quyết định số 01/2023/QĐ-UBND ngày 16/01/2023 của UBND tỉnh, nên chủ đầu tư dự án được Nhà nước xem xét cho thuê đất không thông qua hình thức đấu giá quyền sử dụng đất, không thông qua đấu thầu dự án có sử dụng đất theo quy định tại Điều 14b Nghị định số 43/2014/NĐ-CP ngày 15/5/2014 (được bổ sung tại khoản 12 Điều 1 Nghị định số 148/2020/NĐ-CP ngày 18/12/2020 của Chính phủ) *"**Điều 14b. Giao đất, cho thuê đất đối với trường hợp miễn tiền sử dụng đất, tiền thuê đất***

Trường hợp được miễn tiền sử dụng đất, tiền thuê đất một số năm hoặc miễn toàn bộ thời gian sử dụng đất đối với dự án đầu tư thuộc lĩnh vực ưu đãi đầu tư hoặc địa bàn ưu đãi đầu tư thì cơ quan có thẩm quyền thực hiện giao đất, cho thuê đất không thông qua hình thức đấu giá quyền sử dụng đất, không thông qua đấu thầu dự án có sử dụng đất, trừ các trường hợp sau đây:

1. Chỉ được miễn tiền sử dụng đất, tiền thuê đất trong thời gian xây dựng cơ bản của dự án.

2. Sử dụng đất vào mục đích thương mại, dịch vụ.

3. Sử dụng đất để thực hiện dự án đầu tư xây dựng nhà ở thương mại."

2. Về môi trường:

Theo hồ sơ đề nghị điều chỉnh chủ trương đầu tư: dự án có tổng vốn đăng ký đầu tư 48.000 triệu đồng; diện tích chiếm đất của dự án là 21.170,0 m^2, trong đó: đất trồng lúa nước còn lại 8.485,7 m^2, đất trồng cây hàng năm khác 9.434,8 m^2, đất trồng cây lâu năm 1.201,7 m^2, đất ở nông thôn 400,0 m^2; đất giao thông 294,2 m^2, đất thuỷ lợi 1.353,6 m^2 do UBND xã quản lý. Đối chiếu số thứ tự 7 Phụ lục III kèm theo Nghị định số 08/2022/NĐ-CP ngày 10/01/2022 của Chính phủ Quy định chi tiết một số điều của Luật Bảo vệ môi trường, dự án không thuộc nhóm I, vì vậy không thuộc đối tượng phải thực hiện đánh giá sơ bộ tác động môi trường trong giai đoạn điều chỉnh chủ trương đầu tư theo quy định tại khoản 1 Điều 29 Luật Bảo vệ môi trường.

Sở Tài nguyên và Môi trường gửi Sở Kế hoạch Đầu tư tổng hợp./.

Nơi nhận:
- Như trên;
- Các đ/c Lãnh đạo Sở;
- Các phòng, đơn vị: VP, ĐĐB, MTK;
- Lưu: VT.

GIÁM ĐỐC

CỘNG HÒA X.H.C.N VIỆT NAM
SỞ TÀI NGUYÊN VÀ MÔI TRƯỜNG
TỈNH LAI CHÂU

Mai Văn Thạch

UBND TỈNH LAI CHÂU **SỞ CÔNG THƯƠNG**	**CỘNG HÒA XÃ HỘI CHỦ NGHĨA VIỆT NAM** **Độc lập - Tự do - Hạnh phúc**
Số: 2349 /SCT-QLCN V/v tham gia ý kiến thẩm định điều chỉnh chủ trương đầu tư dự án Ứng dụng công nghệ tự động hóa trong quá trình sản xuất, chế biến chè xanh sao lăn chất lượng cao	*Lai Châu, ngày 04 tháng 12 năm 2023*

Kính gửi: Sở Kế hoạch và Đầu tư.

Sở Công Thương nhận được Công văn số 2406/SKHĐT-ĐKKD ngày 27/11/2023 của Sở Kế hoạch và Đầu tư về việc lấy ý kiến thẩm định điều chỉnh chủ trương đầu tư dự án Ứng dụng công nghệ tự động hóa trong quá trình sản xuất, chế biến chè xanh sao lăn chất lượng cao *(lần 2)*. Sau khi nghiên cứu hồ sơ và các tài liệu có liên quan, Sở Công Thương có ý kiến như sau:

Nhất trí đề nghị UBND tỉnh xem xét chấp thuận điều chỉnh chủ trương đầu tư dự án Ứng dụng công nghệ tự động hóa trong quá trình sản xuất, chế biến chè xanh sao lăn chất lượng cao do Công ty Cổ phần chè Nhật Gia Huy đề xuất thực hiện. Đồng thời, đề nghị Chủ đầu tư trong quá trình triển khai thực hiện dự án, thường xuyên theo dõi, cập nhật thông tin về thị trường, chính sách xuất nhập khẩu, tiêu chuẩn chất lượng, nhu cầu nhập khẩu hàng hóa,... để có kế hoạch sản xuất, kinh doanh gắn với thị trường tiêu thụ trong nước và xuất khẩu.

Sở Công Thương kính gửi Sở Kế hoạch và Đầu tư tổng hợp./.

Nơi nhận:
- Như trên;
- Lãnh đạo Sở;
- Lưu: VT, QLCN.

KT. GIÁM ĐỐC
PHÓ GIÁM ĐỐC

CỘNG HÒA X.H.C.N VIỆT NAM
SỞ CÔNG THƯƠNG
TỈNH LAI CHÂU

Lê Xuân Tiến

ỦY BAN NHÂN DÂN **HUYỆN TÂN UYÊN**	**CỘNG HÒA XÃ HỘI CHỦ NGHĨA VIỆT NAM** **Độc lập - Tự do - Hạnh phúc**
Số: 3114/UBND-TCKH V/v tham gia ý kiến thẩm định Điều chỉnh chủ trương đầu tư dự án ứng dụng công nghệ tự động hóa trong quá trình sản xuất, chế biến chè xanh sao lăn chất lượng cao	*Tân Uyên, ngày 05 tháng 12 năm 2023*

Kính gửi: Sở Kế hoạch và Đầu tư tỉnh Lai Châu.

Thực hiện Công văn số 2406/SKHĐT-ĐKKD ngày 27/11/2023 của Sở Kế hoạch và Đầu tư tỉnh Lai Châu về việc lấy ý kiến thẩm định điều chỉnh Quyết định chủ trương đầu tư Dự án Ứng dụng công nghệ tự động hóa trong quá trình sản xuất, chế biến chè xanh sao lăn chất lượng cao.

Sau khi nghiên cứu nội dung đề xuất điều chỉnh của Công ty Cổ phần chè Nhật Gia Huy, UBND huyện tham gia ý kiến như sau:

1. Đối chiếu giữa bản đồ kèm theo hồ sơ đề xuất điều chỉnh chủ trương đầu tư với bản đồ địa chính xã Mường Khoa, bản đồ hiện trạng sử dụng đất năm 2020 huyện Tân Uyên xác định tổng diện tích chiếm đất của dự án là 21.170,0 m^2, trong đó: Diện tích đất sản xuất nông nghiệp do hộ gia đình cá nhân sử dụng 19.522,2 m^2 *(đất trồng lúa nước còn lại 8.485,7 m^2, đất trồng cây lâu năm 1.201,7 m^2, đất trồng cây hàng năm khác 9.434,8 m^2)*; diện tích đất giao thông, thủy lợi do UBND xã Mường Khoa quản lý 1.647,8 m^2 *(đất giao thông 294,2 m^2, đất thủy lợi 1.353,6 m^2)*.

- Diện tích đất sản xuất nông nghiệp do hộ gia đình cá nhân sử dụng 19.522,2 m^2 Công ty Nhật Gia Huy thực hiện việc nhận chuyển nhượng, góp vốn, thuê quyền sử dụng đất của các hộ gia đình, cá nhân theo quy định.

- Đối với diện tích 1.647,8 m^2 đất giao thông, thủy lợi do UBND xã Mường Khoa quản lý, qua kiểm tra hiện trạng: Diện tích đất giao thông *(đường đất)* 294,2 m^2 để phục vụ việc đi lại sản xuất đối với diện tích 19.522,2 m^2 đất sản xuất nông nghiệp thuộc dự án, sau khi Công ty nhận chuyển nhượng, góp vốn, thuê quyền sử dụng đất thì diện tích đất giao thông trên không còn nhu cầu sử dụng; diện tích đất thủy lợi *(mương đất)* 1.353,6 m^2 để mục đích phục vụ lấy nước sản xuất cho 8.485,7 m^2 đất trồng lúa nước còn lại *(nằm trong phạm vi thực hiện dự án)* và tiêu thoát nước cho một số diện tích đất nông nghiệp liền kề với khu đất thực hiện dự án, sau khi Công ty nhận chuyển nhượng, góp vốn, thuê quyền sử dụng đất thì mục đích lấy nước sản xuất không còn nhu cầu sử dụng mà chỉ phục vụ việc tiêu thoát nước cho một số diện tích đất nông nghiệp liền kề với

khu đất thực hiện án, Công ty Cổ phần Nhật Gia Huy đã có phương án chuyển mương nước ra vị trí giáp ranh khu đất thực hiện dự án đảm bảo việc tiêu, thoát nước không làm ảnh hưởng đế sản xuất của nhân dân *(theo sơ đồ dự án công ty chuyển mương nước ra vị trí từ mốc tọa độ 69 sang mốc tọa độ 6,7 kéo dài đến mốc tọa độ 12 trong ranh giới của dự án)*.

2. Nhất trí với đề xuất điều chỉnh chủ trương đầu tư dự án.

Trên đây là ý kiến của UBND huyện Tân Uyên về tham gia ý kiến thẩm định điều chỉnh Quyết định chủ trương đầu tư Dự án Ứng dụng công nghệ tự động hóa trong quá trình sản xuất, chế biến chè xanh sao lăn chất lượng cao, huyện Tân Uyên gửi Sở Kế hoạch và Đầu tư xem xét, tổng hợp./.

Nơi nhận:
- Như trên;
- TT. Huyện ủy; (B/c)
- TT. HĐND huyện;
- Chủ tịch, PCT UBND huyện (đ/c Huy);
- Lưu: VT, TCKH.

TM. ỦY BAN NHÂN DÂN
KT. CHỦ TỊCH
PHÓ CHỦ TỊCH

ỦY BAN NHÂN DÂN HUYỆN TÂN UYÊN T. BÌNH DƯƠNG

Lê Thanh Huy

ỦY BAN NHÂN DÂN TỈNH LAI CHÂU	CỘNG HÒA XÃ HỘI CHỦ NGHĨA VIỆT NAM Độc lập - Tự do - Hạnh phúc
Số: 2312/QĐ-UBND	*Lai Châu, ngày 22 tháng 12 năm 2023*

QUYẾT ĐỊNH CHẤP THUẬN ĐIỀU CHỈNH CHỦ TRƯƠNG ĐẦU TƯ DỰ ÁN ỨNG DỤNG CÔNG NGHỆ TỰ ĐỘNG HÓA TRONG QUÁ TRÌNH SẢN XUẤT, CHẾ BIẾN CHÈ XANH SAO LĂN CHẤT LƯỢNG CAO

(Cấp lần đầu ngày 08 tháng 01 năm 2020)

(Điều chỉnh lần thứ nhất ngày 22 tháng 12 năm 2023)

ỦY BAN NHÂN DÂN TỈNH LAI CHÂU

Căn cứ Luật Tổ chức chính quyền địa phương ngày 19 tháng 6 năm 2015; Luật sửa đổi, bổ sung một số điều của Luật Tổ chức Chính phủ và Luật Tổ chức chính quyền địa phương ngày 22 tháng 11 năm 2019;

Căn cứ Luật Đầu tư ngày 17 tháng 6 năm 2020;

Căn cứ Nghị định số 31/2021/NĐ-CP ngày 26 tháng 3 năm 2021 của Chính phủ quy định chi tiết và hướng dẫn thi hành một số điều của Luật Đầu tư;

Căn cứ các Quyết định của Ủy ban nhân dân tỉnh số 631/QĐ-UBND ngày 03 tháng 6 năm 2021 về việc phê duyệt Quy hoạch sử dụng đất thời kỳ 2021-2030 và kế hoạch sử dụng đất năm 2021 của huyện Tân Uyên; Quyết định số 2982/QĐ-UBND ngày 30 tháng 12 năm 2022 phê duyệt Kế hoạch sử dụng đất năm 2023 của huyện Tân Uyên;

Căn cứ Quyết định số 13/QĐ-UBND ngày 08 tháng 01 năm 2020 của Ủy ban nhân dân tỉnh về việc phê duyệt chủ trương đầu tư dự án Ứng dụng công nghệ tự động hóa trong quá trình sản xuất, chế biến chè xanh sao lăn chất lượng cao.

Xét Văn bản đề nghị điều chỉnh chủ trương đầu tư và hồ sơ kèm theo của Công ty cổ phần chè Nhật Gia Huy; ý kiến tham gia thẩm định của các cơ quan liên quan; Tờ trình số 2561/TTr-SKHĐT ngày 14 tháng 12 năm 2023 của Giám đốc Sở Kế hoạch và Đầu tư.

QUYẾT ĐỊNH:

Điều 1. Chấp thuận điều chỉnh chủ trương đầu tư dự án Ứng dụng công nghệ tự động hóa trong quá trình sản xuất, chế biến chè xanh sao lăn chất lượng cao được Ủy ban nhân dân tỉnh phê duyệt chủ trương đầu tư tại Quyết định số 13/QĐ-UBND ngày 08 tháng 01 năm 2020 với nội dung như sau:

1. Nội dung điều chỉnh thứ nhất: Quy mô dự án được quy định tại Khoản 3 Điều 1 Quyết định số 13/QĐ-UBND ngày 08 tháng 01 năm 2020 của Ủy ban nhân dân tỉnh được điều chỉnh như sau:

"Điều 1.

3. Quy mô dự án: Đầu tư nhà máy chế biến chè với công suất 30 tấn chè búp tươi/ngày, tương đương 1.200 tấn chè thương phẩm/năm, gồm: Nhà xưởng chế biến, nhà quản lý điều hành, nhà nghỉ công nhân và các hạng mục phụ trợ: Sân đường giao thông, cấp thoát nước, cấp điện, phòng cháy chữa cháy, cây xanh; Máy móc, thiết bị sản xuất chế biến chè."

2. Nội dung điều chỉnh thứ hai: Địa điểm thực hiện dự án được quy định tại Khoản 4 Điều 1 Quyết định số 13/QĐ-UBND ngày 08 tháng 01 năm 2020 của Ủy ban nhân dân tỉnh được điều chỉnh như sau:

"Điều 1.

4. Địa điểm thực hiện dự án: Bản Phiêng Tâm, xã Mường Khoa, huyện Tân Uyên, tỉnh Lai Châu."

3. Nội dung điều chỉnh thứ ba: Diện tích thực hiện dự án được quy định tại Khoản 5 Điều 1 Quyết định số 13/QĐ-UBND ngày 08 tháng 01 năm 2020 của Ủy ban nhân dân tỉnh được điều chỉnh như sau:

"Điều 1.

5. Diện tích đất thực hiện dự án: 2,117 ha."

4. Nội dung điều chỉnh thứ tư: Tổng vốn đăng ký đầu tư và nguồn vốn được quy định tại Khoản 6 Điều 1 Quyết định số 13/QĐ-UBND ngày 08 tháng 01 năm 2020 của Ủy ban nhân dân tỉnh được điều chỉnh như sau:

"Điều 1.

6. Tổng vốn đăng ký đầu tư và nguồn vốn

- Tổng vốn đăng ký đầu tư: ***48.000 triệu đồng*** *(Bốn mươi tám tỷ đồng chẵn).*

- Nguồn vốn đăng ký đầu tư:

+ Vốn góp để thực hiện dự án: 9.600 triệu đồng, chiếm 20%.

+ Vốn huy động (vốn vay từ các tổ chức tín dụng): 38.400 triệu đồng, chiếm 80%."

5. Nội dung điều chỉnh thứ năm: Tiến độ thực hiện dự án được quy định tại khoản 8 Điều 1 Quyết định số 13/QĐ-UBND ngày 08 tháng 01 năm 2020 của Ủy ban nhân dân tỉnh được điều chỉnh như sau:

"Điều 1.

9. Tiến độ xây dựng dự án: Khởi công Quý I/2020 - Hoàn thành Quý IV/2024."

(Có hồ sơ điều chỉnh dự án đầu tư kèm theo)

Điều 2. Tổ chức thực hiện

1. Trách nhiệm của Nhà đầu tư

- Nhà đầu tư phải chấp hành đầy đủ các thủ tục pháp lý có liên quan đến dự án về đất đai, xây dựng, môi trường, giao thông và các quy định của pháp luật có liên quan; chấp hành đầy đủ nghĩa vụ tài chính với ngân sách nhà nước; Nhà đầu tư chỉ được khởi công xây dựng khi thực hiện đầy đủ các thủ tục pháp lý có liên quan đến dự án đảm bảo theo quy định của pháp luật.

- Trong quá trình thực hiện dự án phải tuân thủ các quy định của pháp luật về an toàn lao động, an toàn vận hành, an toàn dân cư, phòng chống cháy nổ, không làm ảnh hưởng đến các công trình, hạ tầng trong khu vực đầu tư của dự án, không ảnh hưởng đến rừng; chấp hành quy định của pháp luật về khoáng sản. Nhà đầu tư phải có giải pháp thiết kế, thi công các hạng mục công trình đảm bảo yêu cầu về kỹ thuật, an toàn công trình và có phương án vận tải phù hợp để không ảnh hưởng đến công trình giao thông đồng thời có kế hoạch khắc phục sửa chữa hoàn trả lại hiện trạng hạ tầng giao thông bị hư hỏng.

- Trong quá trình triển khai thực hiện dự án mà thấy có khả năng có di tích, di vật, cổ vật, bảo vật quốc gia hoặc phát hiện được di tích, di vật, cổ vật, bảo vật quốc gia thì Chủ dự án phải tạm ngừng triển khai và thông báo kịp thời cho cơ quan nhà nước có thẩm quyền về văn hóa, thể thao và du lịch để được hướng dẫn triển khai thực hiện đảm bảo theo quy định của pháp luật về di sản văn hóa.

- Triển khai thực hiện dự án theo đúng nội dung, tiến độ quy định tại Quyết định chấp thuận điều chỉnh chủ trương đầu tư và các quy định của pháp luật có liên quan; trường hợp chậm đưa đất vào sử dụng hoặc không đưa đất vào sử dụng sẽ bị xử lý theo quy định. Nếu có sự sai khác, thay đổi về nội dung đã quy định tại Quyết định chấp thuận điều chỉnh chủ trương đầu tư thì Nhà đầu tư căn cứ vào quy định của pháp luật về đầu tư để trình Ủy ban nhân dân tỉnh xem xét, phê duyệt điều chỉnh trước khi thực hiện các bước tiếp theo.

- Bảo đảm thực hiện dự án, Nhà đầu tư phải ký quỹ hoặc phải có bảo lãnh của ngân hàng về nghĩa vụ ký quỹ để bảo đảm thực hiện dự án đầu tư theo quy định tại Điều 43 Luật Đầu tư 61/2020/QH14 và Điều 25, Điều 26 Nghị định số 31/2021/NĐ-CP ngày 26 tháng 3 năm 2021 của Chính phủ.

- Thực hiện nghiêm túc chế độ báo cáo trước khi khởi công; trước khi đưa vào hoạt động; tình hình thực hiện dự án trong giai đoạn đầu tư và hoạt động *(định kỳ theo quý, năm)* gửi Sở Kế hoạch và Đầu tư và các cơ quan có liên quan, báo cáo đột xuất khi có yêu cầu của cơ quan nhà nước có thẩm quyền; cung cấp các văn bản, tài liệu, thông tin liên quan đến nội dung kiểm tra, thanh tra và giám sát đánh giá đầu tư cho cơ quan nhà nước có thẩm quyền theo quy định của pháp luật.

2. Trách nhiệm của các cơ quan liên quan

- Sở Kế hoạch và Đầu tư theo dõi tiến độ thực hiện dự án đã phê duyệt; hướng dẫn, theo dõi, tổng hợp báo cáo tình hình thực hiện dự án theo quy định; trường hợp Nhà đầu tư vi phạm các nội dung đã được phê duyệt, chậm tiến độ thực hiện dự án hoặc vi phạm quy định của pháp luật về đầu tư phải kịp thời xử lý theo thẩm quyền và báo cáo, tham mưu cấp có thẩm quyền xử lý theo quy định.

- Sở Tài nguyên và Môi trường hướng dẫn Nhà đầu tư thực hiện các thủ tục về đất đai, môi trường và các thủ tục khác theo lĩnh vực quản lý đảm bảo theo đúng quy định của pháp luật và phù hợp với Quyết định điều chỉnh chủ trương đầu tư; kiểm tra, giám sát tình hình quản lý và sử dụng đất đai, thực hiện nghĩa vụ tài chính về đất đai, môi trường, khoáng sản của Nhà đầu tư, việc thực hiện các giải pháp bảo vệ môi trường của dự án; xử lý hoặc đề xuất cơ quan thẩm quyền xử lý vi phạm trong việc sử dụng đất đai, bảo vệ môi trường, khoáng sản theo quy định của pháp luật.

- Sở Nông nghiệp và Phát triển nông thôn phối hợp với Ủy ban nhân dân huyện Tân Uyên kiểm tra, giám sát tình hình thực hiện các quy định của pháp luật về an toàn thực phẩm của Nhà đầu tư; trường hợp Nhà đầu tư vi phạm quy định của pháp luật về an toàn thực phẩm phải kịp thời xử lý theo thẩm quyền và báo cáo, tham mưu cấp có thẩm quyền xem xét xử lý theo quy định.

- Sở Xây dựng có trách nhiệm hướng dẫn Nhà đầu tư thực hiện các quy định của pháp luật trong hoạt động đầu tư xây dựng.

- Ủy ban nhân dân huyện Tân Uyên có trách nhiệm hướng dẫn Nhà đầu tư thực hiện công tác đền bù, giải phóng mặt bằng, các thủ tục về đất đai, môi trường; kiểm tra giám sát tình hình quản lý và sử dụng đất đai, thực hiện các nghĩa vụ tài chính của nhà đầu tư liên quan đến dự án, việc thực hiện các giải pháp bảo vệ môi trường.

- Các sở, ngành của tỉnh căn cứ chức năng, nhiệm vụ có trách nhiệm kiểm tra, giám sát, hướng dẫn Nhà đầu tư thực hiện các thủ tục pháp lý có liên quan đến dự án theo quy định của pháp luật và phù hợp với Quyết định điều chỉnh chủ trương đầu tư; trường hợp có sự sai khác so với nội dung đã quy định tại Quyết định điều chỉnh chủ trương đầu tư, căn cứ pháp Luật Đầu tư báo cáo Ủy ban nhân dân tỉnh xem xét, điều chỉnh trước khi thực hiện các bước tiếp theo.

Điều 3. Điều khoản thi hành

1. Quyết định này có hiệu lực thi hành kể từ ngày ký và là một bộ phận không tách rời của Quyết định số 13/QĐ-UBND ngày 08 tháng 01 năm 2020 của Ủy ban nhân dân tỉnh về việc phê duyệt chủ trương đầu tư đồng thời chấp thuận Nhà đầu tư dự án Ứng dụng công nghệ tự động hóa trong quá trình sản xuất, chế biến chè xanh sao lăn chất lượng cao.

2. Chánh Văn phòng Ủy ban nhân dân tỉnh; Giám đốc các Sở: Kế hoạch và Đầu tư, Tài nguyên và Môi trường, Tài chính, Công Thương, Xây dựng, Giao thông vận tải, Lao động Thương binh và Xã hội; Cục trưởng Cục Thuế tỉnh; Chủ tịch Ủy ban nhân dân huyện Tân Uyên; Nhà đầu tư và Thủ trưởng các đơn vị có liên quan chịu trách nhiệm thi hành Quyết định này.

3. Quyết định này được gửi cho Công ty cổ phần chè Nhật Gia Huy và một bản lưu tại Ủy ban nhân dân tỉnh Lai Châu./.

Nơi nhận:
- Như Điều 3;
- Chủ tịch, các PCT UBND tỉnh;
- Trung tâm phục vụ hành công;
- Lưu: VT, Kt9.

TM. ỦY BAN NHÂN DÂN
KT. CHỦ TỊCH
PHÓ CHỦ TỊCH

Hà Trọng Hải

Nội dung thay đổi và cơ sở pháp lý	Xác nhận của cơ quan có thẩm quyền

Người được cấp Giấy chứng nhận không được sửa chữa, tẩy xóa hoặc bổ sung bất kỳ nội dung nào trong Giấy chứng nhận; khi bị mất hoặc hư hỏng Giấy chứng nhận phải khai báo ngay với cơ quan cấp Giấy.

036012300072

CỘNG HÒA XÃ HỘI CHỦ NGHĨA VIỆT NAM
Độc lập - Tự do - Hạnh phúc

GIẤY CHỨNG NHẬN
QUYỀN SỬ DỤNG ĐẤT
QUYỀN SỞ HỮU NHÀ Ở VÀ TÀI SẢN KHÁC GẮN LIỀN VỚI ĐẤT

I. Người sử dụng đất, chủ sở hữu nhà ở và tài sản khác gắn liền với đất

Ông: Nguyễn Viết Phường
Năm sinh: **1964,** CCCD số: **034064010974**
Địa chỉ thường trú: Tổ dân phố 17, thị trấn Tân Uyên, huyện Tân Uyên, tỉnh Lai Châu.

DH 102750

II. Thửa đất, nhà ở và tài sản khác gắn liền với đất

1. Thửa đất:

- Địa chỉ thửa đất: Xã Mường Khoa, huyện Tân Uyên, tỉnh Lai Châu

Tờ bản đồ số	Thửa đất số	Diện tích (m^2)	Hình thức sử dụng	Mục đích sử dụng	Thời hạn sử dụng	Nguồn gốc sử dụng
23	7	1585,6	Riêng	Đất trồng lúa nước còn lại	Đến ngày 27/11/2033	Nhận chuyển nhượng đất được Công nhận QSDĐ như giao đất không thu tiền sử dụng đất
23	23	822,6	Riêng	Đất trồng cây hàng năm khác	Đến ngày 27/11/2033	Nhận chuyển nhượng đất được Công nhận QSDĐ như giao đất không thu tiền sử dụng đất

2. Nhà ở: -/-

3. Công trình xây dựng khác: -/-

4. Rừng sản xuất là rừng trồng: -/-

5. Cây lâu năm: -/-

6. Ghi chú:

- Nhận chuyển nhượng, được cấp mới từ giấy chứng nhận quyền sử dụng đất số CQ 285592 ngày 22/8/2019

Tân Uyên, ngày 22 tháng 9 năm 2023

CHI NHÁNH VĂN PHÒNG ĐĂNG KÝ ĐẤT ĐAI

HUYỆN TÂN UYÊN

GIÁM ĐỐC

Phạm Ngọc Tú

Số vào sổ cấp GCN: CN 00072

III. Sơ đồ thửa đất, nhà ở và tài sản khác gắn liền với đất

IV. Những thay đổi sau khi cấp giấy chứng nhận	
Nội dung thay đổi và cơ sở pháp lý	Xác nhận của cơ quan có thẩm quyền

IV. Những thay đổi sau khi cấp giấy chứng nhận

Nội dung thay đổi và cơ sở pháp lý	Xác nhận của cơ quan có thẩm quyền
Nội dung năm sinh của người sử dụng đất là "bà: Lò Thị Ón, sinh năm: 1984" có sai sót được đính chính lại là "bà: Lò Thị Ón, sinh năm: 1987" theo biên bản kiểm tra ngày 21/9/2023 của chi nhánh Văn phòng đăng ký đất đai huyện Tân Uyên - Chuyển nhượng quyền sử dụng đất cho ông Nguyễn Viết Phường, sinh năm 1964, số CCCD: 034064010974, địa chỉ thường trú tại: Tổ dân phố 17, thị trấn Tân Uyên, huyện Tân Uyên, tỉnh Lai Châu theo hồ sơ số 000785.CN.002	Ngày 09/10/2023 GIÁM ĐỐC Phạm Ngọc Tới

Người được cấp Giấy chứng nhận không được sửa chữa, tẩy xóa hoặc bổ sung bất kỳ nội dung nào trong Giấy chứng nhận; khi bị mất hoặc hư hỏng Giấy chứng nhận phải khai báo ngay với cơ quan cấp Giấy.

036011300078 5

CỘNG HÒA XÃ HỘI CHỦ NGHĨA VIỆT NAM
Độc lập - Tự do - Hạnh phúc

GIẤY CHỨNG NHẬN
QUYỀN SỬ DỤNG ĐẤT
QUYỀN SỞ HỮU NHÀ Ở VÀ TÀI SẢN KHÁC GẮN LIỀN VỚI ĐẤT

I. Người sử dụng đất, chủ sở hữu nhà ở và tài sản khác gắn liền với đất

Hộ ông: **Lò Văn Sôi** Năm sinh: 1988
Địa chỉ thường trú: Bản Phiêng Hào - Xã Mường Khoa - Huyện Tân Uyên - Tỉnh Lai Châu
Và bà: **Lò Thị ón** Năm sinh: 1984
Địa chỉ thường trú: Bản Phiêng Hào - Xã Mường Khoa - Huyện Tân Uyên - Tỉnh Lai Châu

BQ 312229

II - Thửa đất, nhà ở và tài sản khác gắn liền với đất

1. Thửa đất:

a) Thửa đất có: 1 thửa, Tờ bản đồ số: 23

b) Địa chỉ: Bản Phiêng Hào - Xã Mường Khoa - Huyện Tân Uyên - Tỉnh Lai Châu

c) Diện tích: 1685,6 m².(Bằng chữ: Một nghìn sáu trăm tám mươi năm phẩy sáu mét vuông)

2. Ghi chú: Cấp mới giấy chứng nhận quyền sử dụng đất

3. Danh sách các thửa đất trồng cây hàng năm và nuôi trồng thủy sản cấp chung một giấy

Tờ BĐ số	Thửa đất số	Diện tích (m²) sử dụng riêng	Diện tích (m²) sử dụng chung	Mục đích sử dụng	Thời hạn sử dụng	Nguồn gốc sử dụng đất
23	35	1685,6	Không	Đất trồng cây hàng năm khác	11/2033	Công nhận QSDĐ như giao đất không thu tiền sử dụng đất

Tân Uyên, ngày 22 tháng 11 năm 2013

TM. ỦY BAN NHÂN DÂN HUYỆN TÂN UYÊN

KT. CHỦ TỊCH
PHÓ CHỦ TỊCH

Nguyễn Thanh Vân

Số vào sổ cấp GCN: CH00785 - Quyết định : 2269/QĐ/UBND

III - Sơ đồ thửa đất, nhà ở và tài sản khác gắn liền với đất

IV. Những thay đổi sau khi cấp giấy chứng nhận	
Nội dung thay đổi và cơ sở pháp lý	**Xác nhận của cơ quan có thẩm quyền**
Chủ sử dụng đất đổi địa chỉ thường trú từ bản Phiêng Hào, xã Mường Khoa, huyện Tân Uyên, tỉnh Lai Châu thành bản Hào Nghè, xã Mường Khoa, huyện Tân Uyên, tỉnh Lai Châu. Đổi tên bản từ bản Phiêng Hào, xã Mường Khoa huyện Tân Uyên, tỉnh Lai Châu thành bản Hào Nghè, xã Mường Khoa, huyện Tân Uyên, tỉnh Lai Châu theo hồ sơ số 000785.DT.001.	Ngày 28/8/2023 **GIÁM ĐỐC** VĂN PHÒNG ĐĂNG KÝ ĐẤT ĐAI TỈNH LAI CHÂU CHI NHÁNH VĂN PHÒNG ĐĂNG KÝ ĐẤT ĐAI HUYỆN TÂN UYÊN Phạm Ngọc Tú

Nội dung thay đổi và cơ sở pháp lý	Xác nhận của cơ quan có thẩm quyền
Chuyển nhượng quyền sử dụng đất cho ông Nguyễn Viết Phường, sinh năm 1964, CCCD số: 034064010974, địa chỉ thường trú tại: Tổ dân phố 17, thị trấn Tân Uyên, huyện Tân Uyên, tỉnh Lai Châu thửa đất số 7, tờ bản đồ số 23 và thửa đất số 23, tờ bản đồ số 23 theo hồ sơ số 002842.CN.003	Ngày 22/9/2023 GIÁM ĐỐC VĂN PHÒNG ĐĂNG KÝ ĐẤT ĐAI TỈNH LAI CHÂU CHI NHÁNH VĂN PHÒNG ĐĂNG KÝ ĐẤT ĐAI HUYỆN TÂN UYÊN Phạm Ngọc Tới

Người được cấp Giấy chứng nhận không được sửa chữa, tẩy xóa hoặc bổ sung bất kỳ nội dung nào trong Giấy chứng nhận; khi bị mất hoặc hư hỏng Giấy chứng nhận phải khai báo ngay với cơ quan cấp Giấy.

CỘNG HÒA XÃ HỘI CHỦ NGHĨA VIỆT NAM
Độc lập - Tự do - Hạnh phúc

GIẤY CHỨNG NHẬN
QUYỀN SỬ DỤNG ĐẤT
QUYỀN SỞ HỮU NHÀ Ở VÀ TÀI SẢN KHÁC GẮN LIỀN VỚI ĐẤT

I. Người sử dụng đất, chủ sở hữu nhà ở và tài sản khác gắn liền với đất

Họ ông: Lò En Bình

Năm sinh: 1966. CMND số: 045034463

Địa chỉ thường trú: Bản Phiêng Hào, xã Mường Khoa, huyện Tân Uyên, tỉnh Lai Châu

CQ 285592

Thửa đất, nhà ở và tài sản khác gắn liền với đất

1. Thửa đất:

- Địa chỉ sử dụng đất: Bản Phiêng Hào, xã Mường Khoa, huyện Tân Uyên, tỉnh Lai Châu

ờ bản ồ số	Thửa đất số	Diện tích (m^2)	Hình thức sử dụng	Mục đích sử dụng	Thời hạn sử dụng	Nguồn gốc sử dụng
17	208	1212,1	Sử dụng riêng	Đất trồng cây lâu năm	27/11/2033	Công nhận QSDĐ như giao đất không thu tiền sử dụng đất
17	211	438,5	Sử dụng riêng	Đất trồng cây hàng năm khác	27/11/2033	Công nhận QSDĐ như giao đất không thu tiền sử dụng đất
17	217	1284,7	Sử dụng riêng	Đất trồng lúa nước còn lại	27/11/2033	Công nhận QSDĐ như giao đất không thu tiền sử dụng đất
~~29~~	~~7~~	~~1585,6~~	~~Sử dụng riêng~~	~~Đất trồng lúa nước còn lại~~	~~27/11/2033~~	~~Công nhận QSDĐ như giao đất không thu tiền sử dụng đất~~
~~23~~	~~23~~	~~822,6~~	~~Sử dụng riêng~~	~~Đất trồng cây hàng năm khác~~	~~27/11/2033~~	~~Công nhận QSDĐ như giao đất không thu tiền sử dụng đất~~

2. Nhà ở: -/-

3. Công trình xây dựng khác: -/-

4. Rừng sản xuất là rừng trồng: -/-

5. Cây lâu năm: -/-

6. Ghi chú:

Được cấp lại từ GCN số BQ 312159, ngày cấp 27/11/2013

Lai Châu, ngày 22 tháng 8 năm 2019

SỞ TÀI NGUYÊN VÀ MÔI TRƯỜNG TỈNH LAI CHÂU

KT. GIÁM ĐỐC

PHÓ GIÁM ĐỐC

CỘNG HÒA X.H.C.N VIỆT NAM
SỞ TÀI NGUYÊN VÀ MÔI TRƯỜNG
TỈNH LAI CHÂU

Đỗ Văn Xứng

Số vào sổ cấp GCN: CS02842

III. Sơ đồ thửa đất, nhà ở và tài sản khác gắn liền với đất

B

IV. Những thay đổi sau khi cấp giấy chứng nhận

Nội dung thay đổi và cơ sở pháp lý	Xác nhận của cơ quan có thẩm quyền
Nội dung tên của người sử dụng đất là: "ông Lò Ến Đăm" có sai sót được đính chính lại là: "Lò Văn Đăm" theo Biên bản kiểm tra ngày 05/9/2023 của Chi nhánh Văn phòng đăng ký đất đai huyện Tân Uyên. Người sử dụng đất đổi từ số CMND: 045034463 thành CCCD số 012066000657, đổi địa chỉ thường trú từ Bản Phiêng Hào, xã Mường Khoa, huyện Tân Uyên, tỉnh Lai Châu thành Bản Hào Nghè, xã Mường Khoa, huyện Tân Uyên, tỉnh Lai Châu; Đổi tên bản từ Bản Phiêng Hào, xã Mường Khoa, huyện Tân Uyên, tỉnh Lai Châu thành Bản Hào Nghè, xã Mường Khoa, huyện Tân Uyên, tỉnh Lai Châu theo hồ sơ số 002842.DT.002.	ngày 07/9/2023 GIÁM ĐỐC CHI NHÁNH VĂN PHÒNG ĐĂNG KÝ ĐẤT ĐAI HUYỆN TÂN UYÊN Phạm Ngọc Túi Ngày 07/9/2023 GIÁM ĐỐC CHI NHÁNH VĂN PHÒNG ĐĂNG KÝ ĐẤT ĐAI HUYỆN TÂN UYÊN Phạm Ngọc Túi

Nội dung thay đổi và cơ sở pháp lý	Xác nhận của cơ quan có thẩm quyền

Người được cấp Giấy chứng nhận không được sửa chữa, tẩy xóa hoặc bổ sung bất kỳ nội dung nào trong Giấy chứng nhận; khi bị mất hoặc hư hỏng Giấy chứng nhận phải khai báo ngay với cơ quan cấp Giấy.

CỘNG HÒA XÃ HỘI CHỦ NGHĨA VIỆT NAM
Độc lập - Tự do - Hạnh phúc

GIẤY CHỨNG NHẬN
QUYỀN SỬ DỤNG ĐẤT
QUYỀN SỞ HỮU NHÀ Ở VÀ TÀI SẢN KHÁC GẮN LIỀN VỚI ĐẤT

CQ 285590

I. Thửa đất, nhà ở và tài sản khác gắn liền với đất

1. Thửa đất:

a) Thửa đất số: 8 Tờ bản đồ số: 23

b) Địa chỉ: Bản Phiêng Hảo, xã Mường Khoa, huyện Tân Uyên, tỉnh Lai Châu

c) Diện tích: 883,1m². (bằng chữ: Tám trăm tám mươi ba phẩy một mét vuông)

d) Hình thức sử dụng: Sử dụng riêng

đ) Mục đích sử dụng: Đất ở tại nông thôn: 400m²; Đất trồng cây hàng năm khác: 483,1m²

e) Thời hạn sử dụng: Đất ở tại nông thôn: Lâu dài; Đất trồng cây hàng năm khác: Sử dụng đến ngày 27/11/2033

g) Nguồn gốc sử dụng: Công nhận QSDĐ như giao đất có thu tiền sử dụng đất: 400m²; Công nhận QSDĐ như giao đất không thu tiền sử dụng đất: 483,1m²

2. Nhà ở: -/-

3. Công trình xây dựng khác: -/-

4. Rừng sản xuất là rừng trồng: -/-

5. Cây lâu năm: -/-

6. Ghi chú:

Được cấp lại từ GCN số BQ 451561, ngày cấp 27/11/2013

Lai Châu, ngày 22 tháng 8 năm 2019

SỞ TÀI NGUYÊN VÀ MÔI TRƯỜNG TỈNH LAI CHÂU

KT. GIÁM ĐỐC

PHÓ GIÁM ĐỐC

CỘNG HÒA X.H.C.N VIỆT NAM
SỞ TÀI NGUYÊN VÀ MÔI TRƯỜNG
TỈNH LAI CHÂU

Đỗ Văn Tường

Số vào sổ cấp GCN: CS02841

III. Sơ đồ thửa đất, nhà ở và tài sản khác gắn liền với đất

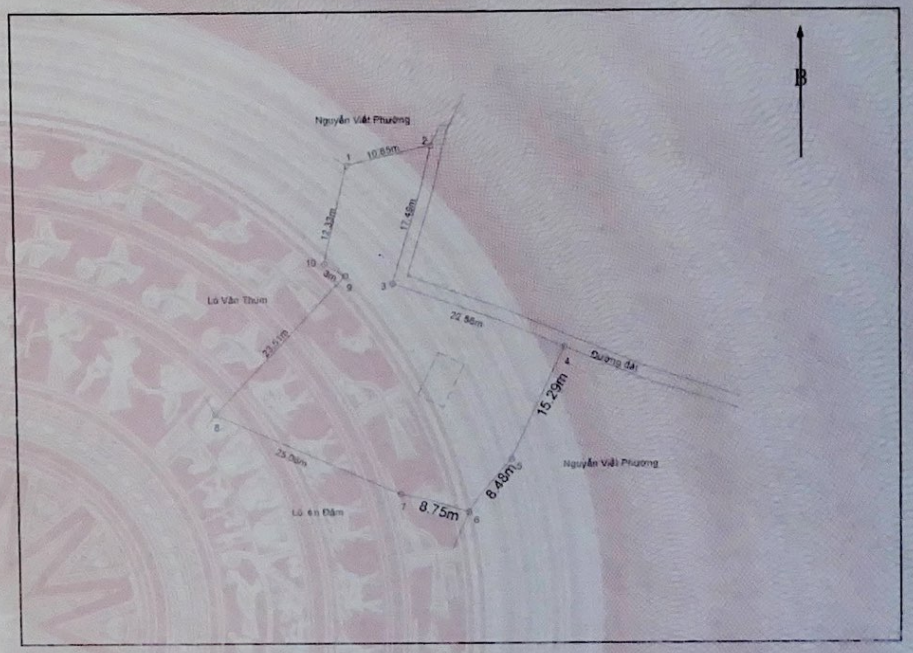

IV. Những thay đổi sau khi cấp giấy chứng nhận

Nội dung thay đổi và cơ sở pháp lý	Xác nhận của cơ quan có thẩm quyền
Chuyển nhượng QSDĐ cho ông Nguyễn Viết Phường, sinh năm:1964, số CMND: 045018869, địa chỉ tại bản Tổ Cơ Quan, thị trấn Tân Uyên, huyện Tân Uyên, tỉnh Lai Châu theo hồ sơ số 002841.CN.003	Ngày 19/11/2019 CHI NHÁNH VĂN PHÒNG ĐĂNG KÝ ĐẤT ĐAI HUYỆN TÂN UYÊN Nguyễn Duy Trinh

Nội dung thay đổi và cơ sở pháp lý	Xác nhận của cơ quan có thẩm quyền

Người được cấp Giấy chứng nhận không được sửa chữa, tẩy xóa hoặc bổ sung bất kỳ nội dung nào trong Giấy chứng nhận; khi bị mất hoặc hư hỏng Giấy chứng nhận phải khai báo ngay với cơ quan cấp Giấy.

036011900236 6

CỘNG HÒA XÃ HỘI CHỦ NGHĨA VIỆT NAM
Độc lập - Tự do - Hạnh phúc

GIẤY CHỨNG NHẬN
QUYỀN SỬ DỤNG ĐẤT
QUYỀN SỞ HỮU NHÀ Ở VÀ TÀI SẢN KHÁC GẮN LIỀN VỚI ĐẤT

I. Người sử dụng đất, chủ sở hữu nhà ở và tài sản khác gắn liền với đất

Ông Nguyễn Viết Phường
Năm sinh: **1964,** CMND số: **045018869**
Địa chỉ thường trú: Tổ Cơ Quan, thị trấn Tân Uyên, huyện Tân Uyên, tỉnh Lai Châu.

CQ 285653

II. Thửa đất, nhà ở và tài sản khác gắn liền với đất

1. Thửa đất

a) Thửa đất số: 25 , tờ bản đồ số: 23

b) Địa chỉ: Bản Phiêng Xe, xã Mường Khoa, huyện Tân Uyên, tỉnh Lai Châu

c) Diện tích: 2333,6 m^2, (bằng chữ: Hai nghìn ba trăm ba mươi ba phẩy sáu mét vuông)

d) Hình thức sử dụng: Sử dụng riêng: 2333,6 m^2, Sử dụng chung: Không

đ) Mục đích sử dụng: Đất trồng lúa nước còn lại

e) Thời hạn sử dụng: Sử dụng đến ngày 27/11/2033

g) Nguồn gốc sử dụng: Nhận chuyển nhượng đất được công nhận quyền sử dụng đất như giao đất không thu tiền sử dụng đất

2. Nhà ở: -/-

3. Công trình xây dựng khác: -/-

4. Rừng sản xuất là rừng trồng: -/-

5. Cây lâu năm: -/-

6. Ghi chú: Cấp mới từ GCN số BQ312253 cấp ngày 27/11/2013

Lai Châu, ngày 13 tháng 5 năm 2019

SỞ TÀI NGUYÊN VÀ MÔI TRƯỜNG TỈNH LAI CHÂU

K/T GIÁM ĐỐC
PHÓ GIÁM ĐỐC

Đỗ Văn Hưng

Số vào sổ cấp GCN: CS 02766

III. Sơ đồ thửa đất, nhà ở và tài sản khác gắn liền với đất

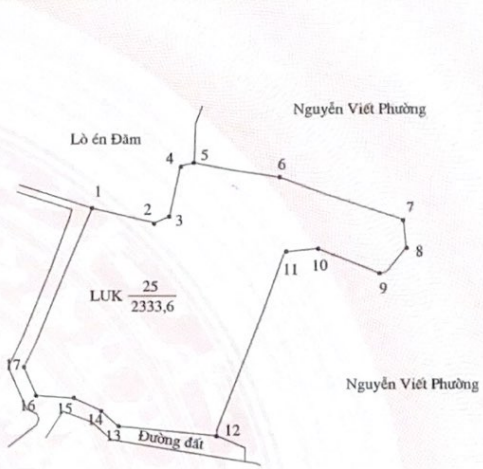

Số hiệu đỉnh thửa	Chiều dài (m)
1	13.25
2	3.38
3	10.71
4	2.93
5	18.02
6	27.01
7	5.87
8	7.81
9	13.91
10	6.62
11	40.87
12	20.74
13	5.03
14	5.97
15	7.76
16	6.39
17	35.90
1	

IV. Những thay đổi sau khi cấp giấy chứng nhận

Nội dung thay đổi và cơ sở pháp lý	Xác nhận của cơ quan có thẩm quyền

Nội dung thay đổi và cơ sở pháp lý	Xác nhận của cơ quan có thẩm quyền

Người được cấp Giấy chứng nhận không được sửa chữa, tẩy xóa hoặc bổ sung bất kỳ nội dung nào trong Giấy chứng nhận; khi bị mất hoặc hư hỏng Giấy chứng nhận phải khai báo ngay với cơ quan cấp Giấy.

120360119002755

CỘNG HÒA XÃ HỘI CHỦ NGHĨA VIỆT NAM
Độc lập - Tự do - Hạnh phúc

GIẤY CHỨNG NHẬN
QUYỀN SỬ DỤNG ĐẤT
QUYỀN SỞ HỮU NHÀ Ở VÀ TÀI SẢN KHÁC GẮN LIỀN VỚI ĐẤT

I. Người sử dụng đất, chủ sở hữu nhà ở và tài sản khác gắn liền với đất:

Ông: Nguyễn Viết Phường
Năm sinh: **1964**, CMND số: **045018869**
Địa chỉ thường trú: Tổ Cơ Quan, thị trấn Tân Uyên, huyện Tân Uyên, tỉnh Lai Châu.

CQ 285644

II. Thửa đất, nhà ở và tài sản khác gắn liền với đất

1. Thửa đất

a) Thửa đất số: 179 , tờ bản đồ số: 16

b) Địa chỉ: Bản Phiêng Hào, xã Mường Khoa, huyện Tân Uyên, tỉnh Lai Châu

c) Diện tích: 1279,7 m^2, (bằng chữ: Một nghìn hai trăm bảy mươi chín phẩy bảy mét vuông)

d) Hình thức sử dụng: Sử dụng riêng: 1279,7 m^2, Sử dụng chung: Không

đ) Mục đích sử dụng: Đất trồng cây hàng năm khác

e) Thời hạn sử dụng: Sử dụng đến ngày 26/11/2033

g) Nguồn gốc sử dụng: Nhận chuyển nhượng đất được công nhận quyền sử dụng đất như giao đất không thu tiền sử dụng đất

2. Nhà ở: -/-

3. Công trình xây dựng khác: -/-

4. Rừng sản xuất là rừng trồng: -/-

5. Cây lâu năm: -/-

6. Ghi chú: Cấp mới từ GCN số BQ 312182 ngày 26/11/2013

Lai Châu, ngày 17 tháng 5 năm 2019

SỞ TÀI NGUYÊN VÀ MÔI TRƯỜNG TỈNH LAI CHÂU

K/T GIÁM ĐỐC
PHÓ GIÁM ĐỐC

CỘNG HÒA X.H.C.N VIỆT NAM
SỞ TÀI NGUYÊN VÀ MÔI TRƯỜNG
TỈNH LAI CHÂU

Đỗ Văn Xương

Số vào sổ cấp GCN: CS 02755

III. Sơ đồ thửa đất, nhà ở và tài sản khác gắn liền với đất

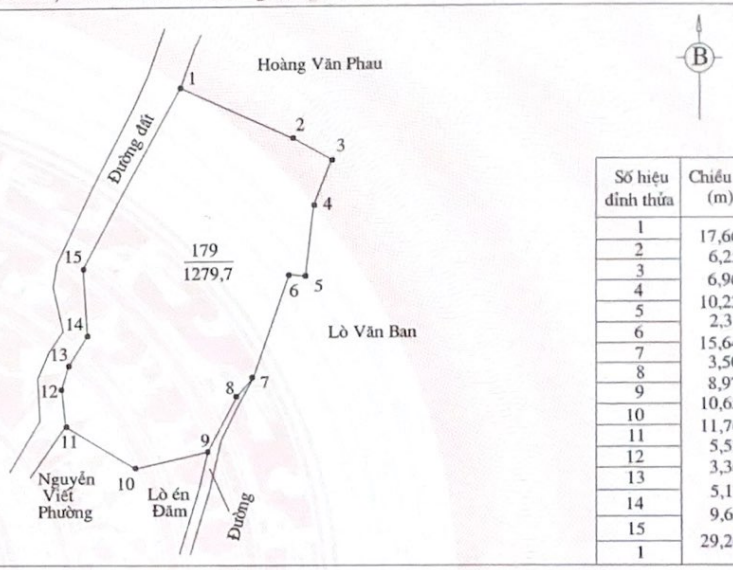

Số hiệu đỉnh thửa	Chiều dài (m)
1	17,66
2	6,25
3	6,96
4	10,22
5	2,31
6	15,64
7	3,50
8	8,97
9	10,65
10	11,76
11	5,53
12	3,36
13	5,13
14	9,65
15	29,20
1	

IV. Những thay đổi sau khi cấp giấy chứng nhận

Nội dung thay đổi và cơ sở pháp lý	Xác nhận của cơ quan có thẩm quyền

Nội dung thay đổi và cơ sở pháp lý	Xác nhận của cơ quan có thẩm quyền

Người được cấp Giấy chứng nhận không được sửa chữa, tẩy xóa hoặc bổ sung bất kỳ nội dung nào trong Giấy chứng nhận; khi bị mất hoặc hư hỏng Giấy chứng nhận phải khai báo ngay với cơ quan cấp Giấy.

036011900276 7

CỘNG HÒA XÃ HỘI CHỦ NGHĨA VIỆT NAM
Độc lập - Tự do - Hạnh phúc

GIẤY CHỨNG NHẬN
QUYỀN SỬ DỤNG ĐẤT
QUYỀN SỞ HỮU NHÀ Ở VÀ TÀI SẢN KHÁC GẮN LIỀN VỚI ĐẤT

I. Người sử dụng đất, chủ sở hữu nhà ở và tài sản khác gắn liền với đất

Ông Nguyễn Viết Phường
Năm sinh: **1964,** CMND số: **045018869**
Địa chỉ thường trú: Tổ Cơ Quan, thị trấn Tân Uyên, huyện Tân Uyên, tỉnh Lai Châu.

CQ 285652

II. Thửa đất, nhà ở và tài sản khác gắn liền với đất

1. Thửa đất

a) Thửa đất số: 1 , tờ bản đồ số: 24

b) Địa chỉ: Bản Phiêng Xe, xã Mường Khoa, huyện Tân Uyên, tỉnh Lai Châu

c) Diện tích: 1782,7 m^2, (bằng chữ: Một nghìn bảy trăm tám mươi hai phẩy bảy mét vuông)

d) Hình thức sử dụng: Sử dụng riêng: 1782,7 m^2, Sử dụng chung: Không

đ) Mục đích sử dụng: Đất trồng lúa nước còn lại

e) Thời hạn sử dụng: Đến ngày 27/11/2033

g) Nguồn gốc sử dụng: Nhận chuển nhượng đất được công nhận quyền sử dụng đất như giao đất không thu tiền sử dụng đất

2. Nhà ở: -/-

3. Công trình xây dựng khác: -/-

4. Rừng sản xuất là rừng trồng: -/-

5. Cây lâu năm: -/-

6. Ghi chú: Cấp mới từ GCN số BQ312295 cấp ngày 27/11/2013

Lai Châu, ngày 9 tháng 5 năm 2019

SỞ TÀI NGUYÊN VÀ MÔI TRƯỜNG TỈNH LAI CHÂU

K/T GIÁM ĐỐC
PHÓ GIÁM ĐỐC

CỘNG HOÀ X.H.C.N VIỆT NAM
SỞ TÀI NGUYÊN VÀ MÔI TRƯỜNG
TỈNH LAI CHÂU

Đỗ Văn Xứng

Số vào sổ cấp GCN: CS 02767

III. Sơ đồ thửa đất, nhà ở và tài sản khác gắn liền với đất

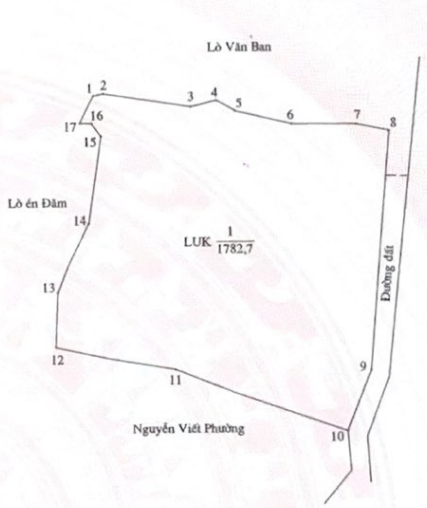

Số hiệu đỉnh thửa	Chiều dài (m)	Số hiệu đỉnh thửa	Chiều dài (m)
1	1.46	11	27.01
2	13.02	12	18.02
3	3.84	13	8.00
4	3.25	14	11.14
5	8.51	15	12.73
6	9.45	16	2.34
7	4.96	17	1.72
8	34.84	1	4.47
9	9.56		
10			

IV. Những thay đổi sau khi cấp giấy chứng nhận

Nội dung thay đổi và cơ sở pháp lý	Xác nhận của cơ quan có thẩm quyền

Nội dung thay đổi và cơ sở pháp lý	Xác nhận của cơ quan có thẩm quyền

Người được cấp Giấy chứng nhận không được sửa chữa, tẩy xóa hoặc bổ sung bất kỳ nội dung nào trong Giấy chứng nhận; khi bị mất hoặc hư hỏng Giấy chứng nhận phải khai báo ngay với cơ quan cấp Giấy.

120360119002754

CỘNG HÒA XÃ HỘI CHỦ NGHĨA VIỆT NAM
Độc lập - Tự do - Hạnh phúc

GIẤY CHỨNG NHẬN
QUYỀN SỬ DỤNG ĐẤT
QUYỀN SỞ HỮU NHÀ Ở VÀ TÀI SẢN KHÁC GẮN LIỀN VỚI ĐẤT

I. Người sử dụng đất, chủ sở hữu nhà ở và tài sản khác gắn liền với đất

Ông: Nguyễn Viết Phường
Năm sinh: **1964**, CMND số: **045018869**
Địa chỉ thường trú: Tổ Cơ Quan, thị trấn Tân Uyên, huyện Tân Uyên, tỉnh Lai Châu.

CQ 285642

II. Thửa đất, nhà ở và tài sản khác gắn liền với đất

1. Thửa đất

Địa chỉ thửa đất: Bản Phiêng Hào, xã Mường Khoa, huyện Tân Uyên, tỉnh Lai Châu

Tờ bản đồ số	Thửa đất số	Diện tích (m)	Hình thức sử dụng	Mục đích sử dụng	Thời hạn sử dụng	Nguồn gốc sử dụng
23	24	1452,6	Riêng	Đất trồng cây hàng năm khác	26/11/2033	Nhận chuyển nhượng đất được công nhận QSDĐ như giao đất không thu tiền sử dụng đất
23	37	1867,8	Riêng	Đất trồng cây lâu năm	26/11/2063	Nhận chuyển nhượng đất được công nhận QSDĐ như giao đất không thu tiền sử dụng đất
23	48	1292,7	Riêng	Đất trồng lúa nước còn lại	26/11/2033	Nhận chuyển nhượng đất được công nhận QSDĐ như giao đất không thu tiền sử dụng đất

2. Nhà ở: -/-

3. Công trình xây dựng khác: -/-

4. Rừng sản xuất là rừng trồng: -/-

5. Cây lâu năm: -/-

6. Ghi chú: Cấp mới từ GCN số BQ 312158 ngày 26/11/2013

Lai Châu, ngày 17 tháng 5 năm 2019

SỞ TÀI NGUYÊN VÀ MÔI TRƯỜNG TỈNH LAI CHÂU

K/T GIÁM ĐỐC
PHÓ GIÁM ĐỐC

Đỗ Văn Xiêng

Số vào sổ cấp GCN: CS 02754

III. Sơ đồ thửa đất, nhà ở và tài sản khác gắn liền với đất

IV. Những thay đổi sau khi cấp giấy chứng nhận

Nội dung thay đổi và cơ sở pháp lý	Xác nhận của cơ quan có thẩm quyền

Nội dung thay đổi và cơ sở pháp lý	Xác nhận của cơ quan có thẩm quyền

Người được cấp Giấy chứng nhận không được sửa chữa, tẩy xóa hoặc bổ sung bất kỳ nội dung nào trong Giấy chứng nhận; khi bị mất hoặc hư hỏng Giấy chứng nhận phải khai báo ngay với cơ quan cấp Giấy.

120360119002818

CỘNG HÒA XÃ HỘI CHỦ NGHĨA VIỆT NAM
Độc lập - Tự do - Hạnh phúc

GIẤY CHỨNG NHẬN
QUYỀN SỬ DỤNG ĐẤT
QUYỀN SỞ HỮU NHÀ Ở VÀ TÀI SẢN KHÁC GẮN LIỀN VỚI ĐẤT

I. Người sử dụng đất, chủ sở hữu nhà ở và tài sản khác gắn liền với đất

Ông: Nguyễn Viết Phường
Năm sinh: **1964,** CMND số: **045018869**
Địa chỉ thường trú: Tổ Cơ Quan, thị trấn Tân Uyên, huyện Tân Uyên, tỉnh Lai Châu.

Bà: Vũ Thị Hương
Năm sinh: **1974,** CMND số: **045067844**
Địa chỉ thường trú: Tổ Cơ Quan, thị trấn Tân Uyên, huyện Tân Uyên, tỉnh Lai Châu.

CS 113205

II. Thửa đất, nhà ở và tài sản khác gắn liền với đất

1. Thửa đất:

a) Thửa đất số: **6** , tờ bản đồ số: **24**

b) Địa chỉ: Bản Phiêng Hào, xã Mường Khoa, huyện Tân Uyên, tỉnh Lai Châu

c) Diện tích: 916,2m², (bằng chữ: Chín trăm mười sáu phẩy hai mét vuông)

d) Hình thức sử dụng: Sử dụng riêng

đ) Mục đích sử dụng: Đất trồng lúa nước còn lại

e) Thời hạn sử dụng: Sử dụng đất đến ngày 27/11/2033

g) Nguồn gốc sử dụng: Nhận chuyển nhượng đất được Công nhận QSDĐ như giao đất không thu tiền sử dụng đất

2. Nhà ở: -/-.

3. Công trình xây dựng khác: -/-.

4. Rừng sản xuất là rừng trồng: -/-.

5. Cây lâu năm: -/-.

6. Ghi chú:

Được cấp mới từ GCN số BQ 312228, ngày cấp 27/12/2013

Ngày 19 tháng 8 năm 2019

SỞ TÀI NGUYÊN VÀ MÔI TRƯỜNG LAI CHÂU

KT. GIÁM ĐỐC

PHÓ GIÁM ĐỐC

CỘNG HOÀ X.H.C.N VIỆT NAM
SỞ TÀI NGUYÊN VÀ MÔI TRƯỜNG
TỈNH LAI CHÂU

Đỗ Văn Rừng

Số vào sổ cấp GCN: CS02818

III. Sơ đồ thửa đất, nhà ở và tài sản khác gắn liền với đất

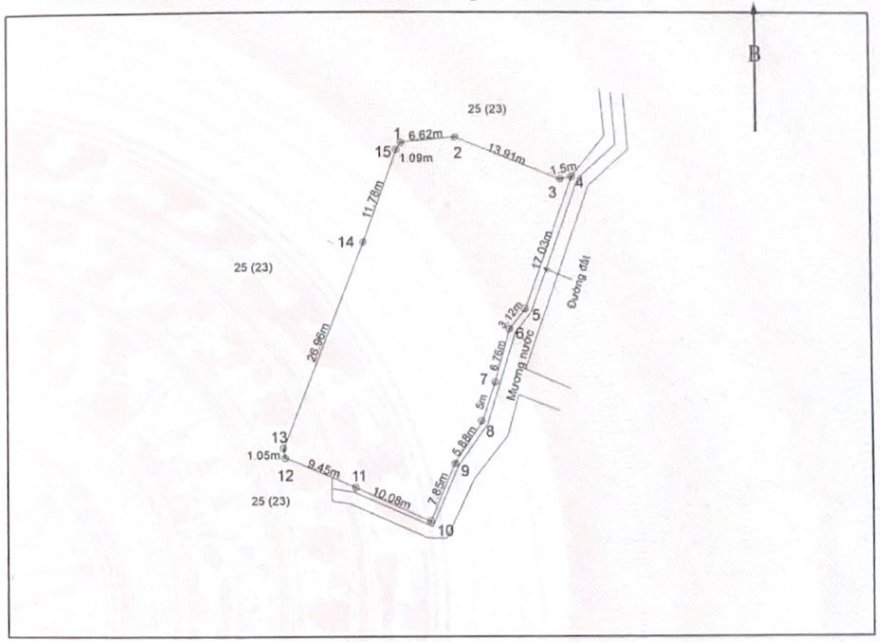

IV. Những thay đổi sau khi cấp giấy chứng nhận	
Nội dung thay đổi và cơ sở pháp lý	Xác nhận của cơ quan có thẩm quyền

Nội dung thay đổi và cơ sở pháp lý	Xác nhận của cơ quan có thẩm quyền

Người được cấp Giấy chứng nhận không được sửa chữa, tẩy xóa hoặc bổ sung bất kỳ nội dung nào trong Giấy chứng nhận; khi bị mất hoặc hư hỏng Giấy chứng nhận phải khai báo ngay với cơ quan cấp Giấy.

120360119002756

CỘNG HÒA XÃ HỘI CHỦ NGHĨA VIỆT NAM
Độc lập - Tự do - Hạnh phúc

GIẤY CHỨNG NHẬN
QUYỀN SỬ DỤNG ĐẤT
QUYỀN SỞ HỮU NHÀ Ở VÀ TÀI SẢN KHÁC GẮN LIỀN VỚI ĐẤT

I. Người sử dụng đất, chủ sở hữu nhà ở và tài sản khác gắn liền với đất

Ông: Nguyễn Viết Phường
Năm sinh: **1964**, CMND số: **045018869**
Địa chỉ thường trú: Tổ Cơ Quan, thị trấn Tân Uyên, huyện Tân Uyên, tỉnh Lai Châu.

CQ 285643

II. Thửa đất, nhà ở và tài sản khác gắn liền với đất

1. Thửa đất

Địa chỉ thửa đất: Bản Phiêng Hào, xã Mường Khoa, huyện Tân Uyên, tỉnh Lai Châu

Tờ bản đồ số	Thửa đất số	Diện tích (m)	Hình thức sử dụng	Mục đích sử dụng	Thời hạn sử dụng	Nguồn gốc sử dụng
23	6	439,9	Riêng	Đất trồng cây hàng năm khác	26/11/2033	Nhận chuyển nhượng đất được công nhận QSDĐ như giao đất không thu tiền sử dụng đất
23	38	1321,5	Riêng	Đất trồng cây hàng năm khác	26/11/2033	Nhận chuyển nhượng đất được công nhận QSDĐ như giao đất không thu tiền sử dụng đất

2. Nhà ở: -/-

3. Công trình xây dựng khác: -/-

4. Rừng sản xuất là rừng trồng: -/-

5. Cây lâu năm: -/-

6. Ghi chú: Cấp mới từ GCN số BQ 312239 ngày 26/11/2013

Lai Châu, ngày 17 tháng 5 năm 2019

SỞ TÀI NGUYÊN VÀ MÔI TRƯỜNG TỈNH LAI CHÂU

K/T GIÁM ĐỐC
PHÓ GIÁM ĐỐC

SỞ TÀI NGUYÊN VÀ MÔI TRƯỜNG TỈNH LAI CHÂU

Đỗ Văn Xiêng

Số vào sổ cấp GCN: CS 02756

III. Sơ đồ thửa đất, nhà ở và tài sản khác gắn liền với đất

IV. Những thay đổi sau khi cấp giấy chứng nhận

Nội dung thay đổi và cơ sở pháp lý	Xác nhận của cơ quan có thẩm quyền

Nội dung thay đổi và cơ sở pháp lý	Xác nhận của cơ quan có thẩm quyền

Người được cấp Giấy chứng nhận không được sửa chữa, tẩy xóa hoặc bổ sung bất kỳ nội dung nào trong Giấy chứng nhận; khi bị mất hoặc hư hỏng Giấy chứng nhận phải khai báo ngay với cơ quan cấp Giấy.

120360119002839

CỘNG HÒA XÃ HỘI CHỦ NGHĨA VIỆT NAM
Độc lập - Tự do - Hạnh phúc

GIẤY CHỨNG NHẬN
QUYỀN SỬ DỤNG ĐẤT
QUYỀN SỞ HỮU NHÀ Ở VÀ TÀI SẢN KHÁC GẮN LIỀN VỚI ĐẤT

I. Người sử dụng đất, chủ sở hữu nhà ở và tài sản khác gắn liền với đất

Ông: Nguyễn Viết Phường
Năm sinh: **1964**, CMND số: **045018869**
Địa chỉ thường trú: Tổ Cơ Quan, thị trấn Tân Uyên, huyện Tân Uyên, tỉnh Lai Châu.

Bà: Vũ Thị Hương
Năm sinh: **1974**, CMND số: **045067844**
Địa chỉ thường trú: Tổ Cơ Quan, thị trấn Tân Uyên, huyện Tân Uyên, tỉnh Lai Châu.

CS 113206

II. Thửa đất, nhà ở và tài sản khác gắn liền với đất

1. Thửa đất:

a) Thửa đất số: **203** , tờ bản đồ số: **24**

b) Địa chỉ: Bản Phiêng Hào, xã Mường Khoa, huyện Tân Uyên, tỉnh Lai Châu

c) Diện tích: 1857m², (bằng chữ: Một nghìn tám trăm năm mươi bảy mét vuông)

d) Hình thức sử dụng: Sử dụng riêng

đ) Mục đích sử dụng: Đất trồng cây hàng năm khác

e) Thời hạn sử dụng: Sử dụng đến 27/11/2033

g) Nguồn gốc sử dụng: Nhận chuyển nhượng đất được Công nhận QSDĐ như giao đất không thu tiền sử dụng đất

2. Nhà ở: -/-.

3. Công trình xây dựng khác: -/-.

4. Rừng sản xuất là rừng trồng: -/-.

5. Cây lâu năm: -/-.

6. Ghi chú:

Được cấp mới từ GCN số BQ 451632, ngày cấp 27/11/2013

Ngày 19 tháng 8 năm 2019

SỞ TÀI NGUYÊN VÀ MÔI TRƯỜNG LAI CHÂU

KT. GIÁM ĐỐC

PHÓ GIÁM ĐỐC

CỘNG HÒA X.H.C.N VIỆT NAM
SỞ TÀI NGUYÊN VÀ MÔI TRƯỜNG
TỈNH LAI CHÂU

Đỗ Văn Xướng

Số vào sổ cấp GCN: CS02839

III. Sơ đồ thửa đất, nhà ở và tài sản khác gắn liền với đất

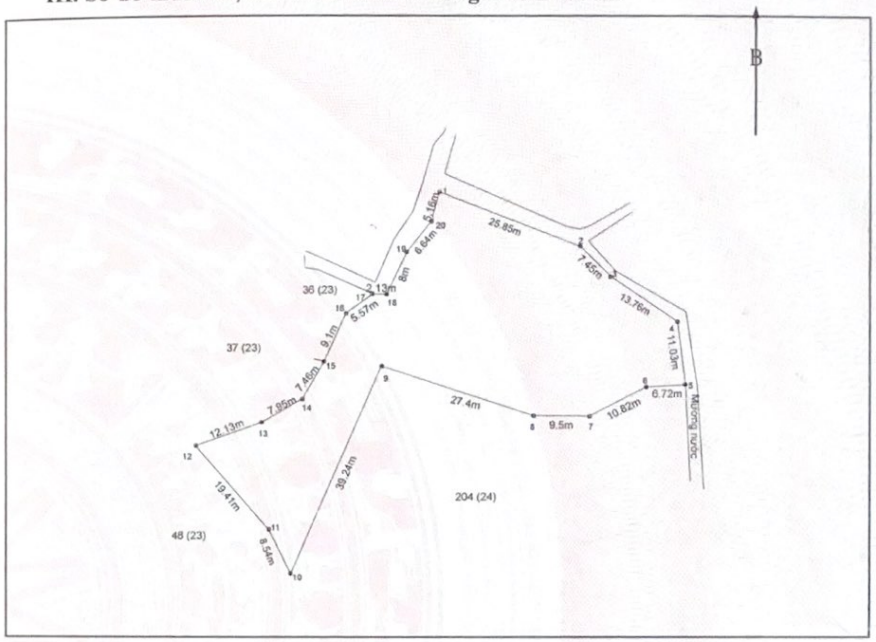

IV. Những thay đổi sau khi cấp giấy chứng nhận

Nội dung thay đổi và cơ sở pháp lý	Xác nhận của cơ quan có thẩm quyền

Nội dung thay đổi và cơ sở pháp lý	Xác nhận của cơ quan có thẩm quyền

Người được cấp Giấy chứng nhận không được sửa chữa, tẩy xóa hoặc bổ sung bất kỳ nội dung nào trong Giấy chứng nhận; khi bị mất hoặc hư hỏng Giấy chứng nhận phải khai báo ngay với cơ quan cấp Giấy.

CỘNG HÒA XÃ HỘI CHỦ NGHĨA VIỆT NAM

Độc lập - Tự do - Hạnh phúc

GIẤY CHỨNG NHẬN

QUYỀN SỬ DỤNG ĐẤT

QUYỀN SỞ HỮU NHÀ Ở VÀ TÀI SẢN KHÁC GẮN LIỀN VỚI ĐẤT

Người sử dụng đất, chủ sở hữu nhà ở và tài sản khác gắn liền với đất

Ông: Lò Văn Sỹ

Năm sinh: 1965, CMND số: 045614488

Địa chỉ thường trú: Bản Phiêng Hào, xã Mường Khoa, huyện Tân Uyên, tỉnh Lai Châu

CL 191991

II. Thửa đất, nhà ở và tài sản khác gắn liền với đất

1. Thửa đất

a) Thửa đất số: 224 , tờ bản đồ số: 23

b) Địa chỉ: Bản Phiêng Hào, xã Mường Khoa, huyện Tân Uyên, tỉnh Lai Châu

c) Diện tích: 489,2 m^2, (bằng chữ: Bốn trăm tám mươi chín phẩy hai mét vuông)

d) Hình thức sử dụng: Sử dụng riêng: 489,2 m^2, Sử dụng chung: Không

đ) Mục đích sử dụng: Đất trồng cây lâu năm

e) Thời hạn sử dụng: 03/9/2069

g) Nguồn gốc sử dụng: Công nhận quyền sử dụng đất như giao đất không thu tiền sử dụng đất

2. Nhà ở: -/-

3. Công trình xây dựng khác: -/-

4. Rừng sản xuất là rừng trồng: -/-

5. Cây lâu năm: -/-

6. Ghi chú: -/-

Tân Uyên, ngày 20 tháng 9 năm 2019

TM.ỦY BAN NHÂN DÂN HUYỆN TÂN UYÊN

KT. CHỦ TỊCH

PHÓ CHỦ TỊCH

Bùi Huy Phương

Số vào sổ cấp GCN: CH 02878

III. Sơ đồ thửa đất, nhà ở và tài sản khác gắn liền với đất

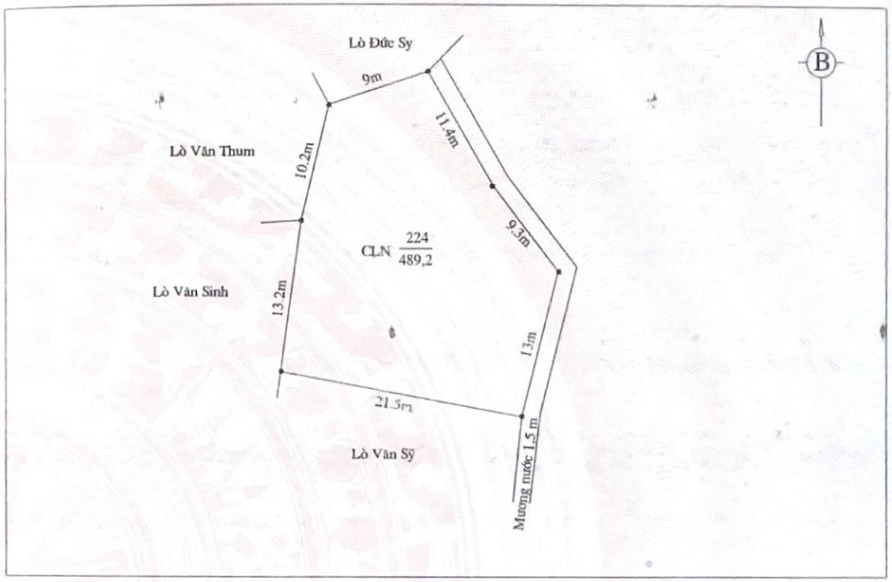

IV. Những thay đổi sau khi cấp giấy chứng nhận

Nội dung thay đổi và cơ sở pháp lý	Xác nhận của cơ quan có thẩm quyền
Chủ sử dụng đất đổi số CMND: 045014488 sang CCCD số 012066000649, địa chỉ thường trú từ bản Phiêng Hào, xã Mường Khoa, huyện Tân Uyên, tỉnh Lai Châu thành bản Phiêng Tâm, xã Mường Khoa, huyện Tân Uyên, tỉnh Lai Châu; Đổi Đổi tên bản từ bản Phiêng Hào, xã Mường Khoa huyện Tân Uyên, tỉnh Lai Châu thành bản Hào Nghè, xã Mường Khoa, huyện Tân Uyên, tỉnh Lai Châu theo hồ sơ số 0002878.DT.001.	Ngày 28/8/2023 GIÁM ĐỐC CHI NHÁNH VĂN PHÒNG ĐĂNG KÝ ĐẤT ĐAI HUYỆN TÂN UYÊN Phạm Ngọc Tú
Chuyển nhượng quyền sử dụng đất cho ông Nguyễn Viết Phường, sinh năm 1964, CCCD số: 034064010974, địa chỉ thường trú tại: Tổ dân phố 17, thị trấn Tân Uyên, huyện Tân Uyên, tỉnh Lai Châu theo hồ sơ số 002878.CN.002	Ngày 22/09/2023 GIÁM ĐỐC CHI NHÁNH VĂN PHÒNG ĐĂNG KÝ ĐẤT ĐAI HUYỆN TÂN UYÊN Phạm Ngọc Tú

UỶ BAN NHÂN DÂN **TỈNH LAI CHÂU**	**CỘNG HÒA XÃ HỘI CHỦ NGHĨA VIỆT NAM** **Độc lập - Tự do - Hạnh phúc**
Số: 3840 /UBND-KTN V/v chấp thuận cho Công ty Cổ phần chè Nhật Gia Huy được nhận chuyển nhượng, nhận góp vốn, thuê quyền sử dụng đất nông nghiệp để thực hiện dự án đầu tư phi nông nghiệp	*Lai Châu, ngày 06 tháng 10 năm 2023*

Kính gửi: Công ty Cổ phần chè Nhật Gia Huy.

Xét đề nghị của Giám đốc Sở Tài nguyên và Môi trường tại Tờ trình số 2552/TTr-STNMT ngày 26/9/2023 về chấp thuận cho Công ty Cổ phần chè Nhật Gia Huy được nhận chuyển nhượng, nhận góp vốn, thuê quyền sử dụng đất nông nghiệp để thực hiện dự án đầu tư phi nông nghiệp, Ủy ban nhân dân tỉnh có ý kiến như sau:

1. Chấp thuận cho Công ty Cổ phần chè Nhật Gia Huy có địa chỉ tại bản Phiêng Xe, xã Mường Khoa, huyện Tân Uyên, tỉnh Lai Châu được nhận chuyển nhượng, nhận góp vốn, thuê quyền sử dụng đất nông nghiệp với diện tích 19.623m^2 tại bản Phiêng Tâm, xã Mường Khoa, huyện Tân Uyên, tỉnh Lai Châu để thực hiện Dự án Ứng dụng công nghệ tự động hoá trong quá trình sản xuất, chế biến chè xanh sao lăn chất lượng cao.

Vị trí khu đất xin phép nhận chuyển nhượng, nhận góp vốn, thuê quyền sử dụng đất nêu trên phù hợp với Quy hoạch sử dụng đất thời kỳ 2021-2030 và Kế hoạch sử dụng đất năm 2023 huyện Tân Uyên được Ủy ban nhân dân tỉnh phê duyệt tại các Quyết định: số 631/QĐ-UBND ngày 03/6/2021, số 2892/QĐ-UBND ngày 30/12/2022.

Thời gian thực hiện nhận chuyển nhượng, nhận góp vốn, thuê quyền sử dụng đất nông nghiệp để thực hiện Dự án Ứng dụng công nghệ tự động hoá trong quá trình sản xuất, chế biến chè xanh sao lăn chất lượng cao là 36 tháng kể từ ngày ký văn bản chấp thuận.

2. Trách nhiệm của Công ty Cổ phần chè Nhật Gia Huy

- Tự chi trả toàn bộ chi phí về việc nhận chuyển nhượng, nhận góp vốn, thuê quyền sử dụng đất để thực hiện dự án đầu tư.

- Chủ động phối hợp với Sở Tài nguyên và Môi trường, Ủy ban nhân dân huyện Tân Uyên và Ủy ban nhân dân xã Mường Khoa trong quá trình thực hiện

thủ tục nhận chuyển nhượng, nhận góp vốn, thuê quyền sử dụng đất nông nghiệp để thực hiện dự án đảm bảo đúng quy định của pháp luật.

Trong thời gian được chấp thuận nhận chuyển nhượng, nhận góp vốn, thuê quyền sử dụng đất nông nghiệp để thực hiện dự án nếu Nhà nước thu hồi đất vì mục đích quốc phòng, an ninh; phát triển kinh tế - xã hội vì lợi ích quốc gia, công cộng thì Công ty Cổ phần chè Nhật Gia Huy có trách nhiệm phối hợp với cơ quan, đơn vị, tổ chức làm nhiệm vụ bồi thường, giải phóng mặt bằng và chấp hành quyết định thu hồi đất theo quy định. Đồng thời, hoàn thiện các thủ tục pháp lý liên quan đến dự án đảm bảo theo đúng quy định của pháp luật hiện hành.

3. Giao Sở Tài nguyên và Môi trường, Ủy ban nhân dân huyện Tân Uyên có trách nhiệm cung cấp các thông tin, tài liệu có liên quan và hướng dẫn Công ty Cổ phần chè Nhật Gia Huy trong quá trình thực hiện nhận chuyển nhượng, nhận góp vốn, thuê quyền sử dụng đất để thực hiện dự án đầu tư nếu có nhu cầu.

4. Giao Ủy ban nhân dân huyện Tân Uyên chỉ đạo Phòng Tài nguyên và Môi trường huyện phối hợp với các cơ quan, đơn vị có liên quan, Ủy ban nhân dân xã Mường Khoa và Công ty Cổ phần chè Nhật Gia Huy rà soát, đính chính hoặc thu hồi, hủy bỏ các giấy tờ pháp lý về đất đai nếu có sự chồng lấn giữa các chủ sử dụng đất; chỉnh lý biến động đất đai theo quy định.

Căn cứ nội dung Công văn này, yêu cầu Giám đốc Sở Tài nguyên và Môi trường, Chủ tịch Ủy ban nhân dân huyện Tân Uyên, Chủ tịch Ủy ban nhân dân xã Mường Khoa, Giám đốc Công ty Cổ phần chè Nhật Gia Huy và các tổ chức, cá nhân có liên quan triển khai thực hiện./.

Nơi nhận:
- Như trên;
- Chủ tịch, các PCT UBND tỉnh;
- Các Sở: TN&MT, NN&PTNT, KH&ĐT, Tài chính;
- VP UBND tỉnh: V1, V3;
- UBND huyện Tân Uyên;
- UBND xã Mường Khoa;
- Lưu: VT, KT4, KT5.

TM. UỶ BAN NHÂN DÂN
KT. CHỦ TỊCH
PHÓ CHỦ TỊCH

Hà Trọng Hải

CỘNG HOÀ XÃ HỘI CHỦ NGHĨA VIỆT NAM
Độc lập - Tự do - Hạnh phúc

BIÊN BẢN LÀM VIỆC

V/v thỏa thuận sử dụng địa điểm để thực hiện dự án "Ứng dụng công nghệ tự động hóa trong quá trình sản xuất, chế biến chè xanh sao lăn chất lượng cao" tại Xã Mường Khoa, huyện Tân Uyên, tỉnh Lai Châu

Hôm nay, vào hồi 8 giờ 00 phút ngày 10 tháng 10 năm 2023, tại trụ sở Ủy ban nhân dân xã Mường Khoa, huyện Tân Uyên, tỉnh Lai Châu. Chúng tôi gồm có:

I. ĐẠI DIỆN UBND XÃ MƯỜNG KHOA

Ông (bà): Phan Văn Cường - Chức vụ: Chủ tịch

Ông (bà): Nguyễn Văn Mậu - Chức vụ: CB Địa chính

II. ĐẠI DIỆN NHÀ ĐẦU TƯ: CÔNG TY CỔ PHẦN CHÈ NHẬT GIA HUY

Ông: Vũ Thanh Bình - Chức vụ: Chủ tịch HĐQT

Ông: Nguyễn Mạnh Tuấn - Chức vụ: Phó Giám đốc

III. ĐẠI DIỆN HỘ GIA ĐÌNH CÓ ĐẤT BỊ ẢNH HƯỞNG

Ông: Nguyễn Viết Phường Sinh ngày 19/05/1964

CCCD số: 034064010974; Cấp ngày 01/05/2021; Nơi cấp: Cục trưởng cục Quản lý hành chính về trật tự xã hội.

Địa chỉ thường trú: TDP 17, TT Tân Uyên, huyện Tân Uyên, tỉnh Lai Châu

Bà: Vũ Thị Hương Sinh ngày 09/10/1974

CCCD số: 034174011703; Cấp ngày 01/05/2021; Nơi cấp: Cục trưởng cục Quản lý hành chính về trật tự xã hội.

Địa chỉ thường trú: TDP 17, TT Tân Uyên, huyện Tân Uyên, tỉnh Lai Châu

IV. NỘI DUNG LÀM VIỆC

Công ty Cổ phần chè Nhật Gia Huy phối hợp cùng Ủy ban nhân dân xã Mường Khoa và đại diện hộ gia đình có đất bị ảnh hưởng của dự án tiến hành kiểm tra thực địa vị trí thực hiện dự án "*Ứng dụng công nghệ tự động hóa trong quá*

trình sản xuất, chế biến chè xanh sao lăn chất lượng cao" tại Xã Mường Khoa, huyện Tân Uyên, tỉnh Lai Châu, và nghiên cứu hồ sơ của dự án chúng tôi cùng nhau thống nhất các nội dung sau:

1. Hiện trạng đất đai, cơ sở pháp lý thực hiện dự án

- Dự án *"Ứng dụng công nghệ tự động hóa trong quá trình sản xuất, chế biến chè xanh sao lăn chất lượng cao"* tại Xã Mường Khoa, huyện Tân Uyên, tỉnh Lai Châu được UBND tỉnh Lai Châu chấp thuận cho khảo sát thực hiện dự án theo Công văn số 4393/UBND-TH ngày 28/12/2021.

- Dự án Ứng dụng công nghệ tự động hoá trong quá trình sản xuất, chế biến chè xanh sao lăn chất lượng cao phù hợp với quy hoạch sử dụng đất thời kỳ 2021-2030 và kế hoạch sử dụng đất năm 2023 huyện Tân Uyên được UBND tỉnh phê duyệt tại các Quyết định số 631/QĐ-UBND ngày 06/6/2021 và số 2982/QĐ-UBND ngày 30/12/2022 *(được quy hoạch sử dụng vào mục đích đất cơ sở sản xuất phi nông nghiệp)*.

- Về kết quả đánh giá hiện trạng mặt bằng dự kiến thực hiện dự án: Mặt bằng của khu đất dự kiến thực hiện dự án là đất nông nhiệp của hộ gia đình, cá nhân có quyền chuyển nhượng, cho thuê, góp vốn theo quy định của pháp luật. Tổng diện tích 19.623 m^2. Trong đó, đất trồng lúa nước còn lại 8.486 m^2, đất trồng cây lâu năm 1.846 m^2, đất trồng cây hàng năm khác 9.291 m^2. Bao gồm các thửa: Thửa 179 thuộc tờ bản đồ số 16; Thửa 6, 7, 8, 23, 24, 25, 35, 36, 37, 38, 48, 224 thuộc tờ bản đồ số 23; Thửa 1, 6, 8, 203, thuộc tờ bản đồ số 24.

2. Ý kiến của hộ dân có đất bị ảnh hưởng: Nhất trí cho Công ty Cổ phần chè Nhật Gia Huy sử dụng địa điểm để đầu tư dự án và thực hiện bồi thường giải phóng mặt bằng cho gia đình.

3. Ý kiến của UBND xã Mường Khoa: Sau khi nghe hộ dân và Công ty Cổ phần chè Nhật Gia Huy thống nhất nội dung thỏa thuận sử dụng địa điểm để thực hiện dự án, UBND xã Mường Khoa nhất trí ủng hộ chủ trương đầu tư dự án *"Ứng dụng công nghệ tự động hóa trong quá trình sản xuất, chế biến chè xanh sao lăn chất lượng cao"* tại Xã Mường Khoa, huyện Tân Uyên, tỉnh Lai Châu. Đề nghị hộ dân có đất bị ảnh hưởng tạo điều kiện để Công ty Cổ phần chè Nhật Gia Huy triển khai thực hiện dự án theo nội dung thỏa thuận. Ở các bước tiếp theo của dự án Công ty cổ phần Chè Nhật Gia Huy sẽ làm việc cụ thể với hộ dân để thống nhất các thủ tục về đất đai và chi phí bồi thường giải phóng mặt bằng.

CÔNG TY CỔ PHẦN CHÈ NHẬT GIA HUY

4. Công ty cổ phần chè Nhật Gia Huy có trách nhiệm thống nhất nội dung thỏa thuận với hộ dân bị ảnh hưởng để thực hiện dự án và chi trả đền bù giải phóng mặt bằng, hỗ trợ cho hộ dân có đất bị ảnh hưởng theo quy định trước khi xây dựng dự án, các bên tiến hành thực hiện các thủ tục theo đúng quy định của pháp luật.

Biên bản làm việc được lập xong cùng ngày, biên bản đã được đọc cho mọi người cùng nghe và thống nhất ký tên cùng xác nhận. Biên bản gồm 03 trang được lập thành 03 bản có giá trị pháp lý như nhau. Biên bản này là cơ sở để Công ty cổ phần chè Nhật Gia Huy đề xuất với cơ quan chức năng chấp thuận chủ trương đầu tư theo quy định của Pháp luật./.

HỘ DÂN CÓ ĐẤT BỊ ẢNH HƯỞNG

Nguyễn Viết Phường **Vũ Thị Hương**

ĐẠI DIỆN ĐẠI DIỆN NHÀ ĐẦU TƯ
CÔNG TY CP CHÈ NHẬT GIA HUY

Vũ Thanh Bình

ĐẠI DIỆN UBND XÃ MƯỜNG KHOA

CHỦ TỊCH

Phan Văn Cương

UỶ BAN NHÂN DÂN **HUYỆN TÂN UYÊN**	**CỘNG HÒA XÃ HỘI CHỦ NGHĨA VIỆT NAM** **Độc lập - Tự do - Hạnh phúc**
Số: 1858/QĐ-UBND	*Tân Uyên, ngày 30 tháng 8 năm 2024*

QUYẾT ĐỊNH
Xử phạt vi phạm hành chính trong lĩnh vực môi trường

CHỦ TỊCH ỦY BAN NHÂN DÂN HUYỆN TÂN UYÊN

Căn cứ Điều 57, Điều 68, Điều 70,Điều 78, Điều 85 Luật Xử lý vi phạm hành chính (sửa đổi, bổ sung năm 2020);

Căn cứ các Nghị định của Chính phủ: Số 118/2021/NĐ-CP ngày 23/12/2021 quy định chi tiết một số điều của Luật xử lý vi phạm hành chính ngày 13/11/2020; số 45/2022/NĐ-CP ngày 07/7/2022 quy định về xử phạt vi phạm hành chính trong lĩnh vực bảo vệ môi trường;

Căn cứ Biên bản vi phạm hành chính số 01/BB-VPHC ngày 21/8/2024 của phòng Tài nguyên và Môi trường huyện Tân Uyên;

Căn cứ Quyết định số 3980/QĐ-GQXP ngày 29/12/2023 của Chủ tịch UBND huyện Tân Uyên về việc giao quyền xử phạt vi phạm hành chính.

QUYẾT ĐỊNH:

Điều 1.

1. Xử phạt vi phạm hành chính đối với tổ chức có tên sau đây:

- Tên của tổ chức: Công ty Cổ phần chè Nhật Gia Huy.

- Địa chỉ trụ sở chính: Bản Phiêng Tâm (trước là bản Phiêng Xe), xã Mường Khoa, huyện Tân Uyên, tỉnh Lai Châu.

- Mã số Doanh nghiệp: 6200103116. Giấy chứng nhận đăng ký doanh nghiệp Công ty Cổ phần, đăng ký lần đầu ngày 20/6/2019, đăng ký thay đổi lần thứ nhất ngày 16/3/2022; nơi cấp phòng Đăng ký kinh doanh Sở Kế hoạch và Đầu tư tỉnh Lai Châu.

- Người đại diện theo pháp luật: Nguyễn Viết Phường, giới tính: Nam.

- Chức danh: Giám đốc.

2. Đã thực hiện hành vi vi phạm hành chính: Công ty Cổ phần chè Nhật Gia Huy đã thực hiện xây dựng xong nhà điều hành, nhà xưởng chế biến của dự án "Ứng dụng công nghệ tự động hóa trong quá trình sản xuất, chế biến chè xanh sao lăn chất lượng cao" mà chưa có Giấy phép môi trường theo quy định.

3. Quy định tại: Điểm c Khoản 2 Điều 14 của Nghị định số 45/2022/NĐ-CP ngày 07/7/2022 của Chính phủ quy định về xử phạt vi phạm hành chính trong lĩnh vực bảo vệ môi trường.

4. Các tình tiết tăng nặng: Không.

5. Các tình tiết giảm nhẹ: 01 tình tiết giảm nhẹ quy định tại Khoản 2 Điều 9 Luật Xử lý vi phạm hành chính năm 2012, cụ thể Công ty Cổ phần chè Nhật Gia Huy đã tích cực giúp đỡ cơ quan chức năng phát hiện hành vi vi phạm hành chính, xử lý vi phạm hành chính.

6. Bị áp dụng hình thức xử phạt, biện pháp khắc phục hậu quả như sau:

a) Hình thức xử phạt chính: Phạt tiền. Số tiền xử phạt 62.500.000 đồng *(bằng chữ: Sáu mươi hai triệu năm trăm nghìn đồng).*

Cụ thể: Tại điểm c Khoản 2 Điều 14 của Nghị định số 45/2022/NĐ-CP ngày 07/7/2022 của Chính phủ quy định từ 30.000.000 đồng đến 35.000.000 đồng; tại điểm b Khoản 1 Điều 9 Nghị định số 118/2021/NĐ-CP ngày 23/12/2021 của Chính phủ quy định mức phạt tiền cụ thể đối với một hành vi vi phạm hành chính là mức trung bình của khung phạt tiền được quy định đối với hành vi đó và khoản 2 Điều 6 Nghị định số 45/2022/NĐ-CP ngày 07/7/2022 của Chính phủ thì mức phạt tiền đối với tổ chức bằng 02 lần mức phạt tiền đối với cá nhân có cùng một hành vi vi phạm hành chính. Do đó, mức phạt được tính là (30.000.000 đồng + 35.000.000 đồng)x2 = 65.000.000 đồng. Công ty Cổ phần chè Nhật Gia Huy có 01 tình tiết được giảm nhẹ theo quy định tại điểm a Khoản 1 Điều 9 Nghị định 118/2021/NĐ-CP ngày 23/12/2021 của Chính phủ. Số tiền xử phạt của Công ty Cổ phần chè Nhật Gia Huy là 62.500.000 đồng.

b) Hình thức xử phạt bổ sung: Không.

c) Biện pháp khắc phục hậu quả: Không.

Điều 2. Quyết định này có hiệu lực thi hành kể từ ngày ký.

Điều 3. Quyết định này được:

1. Giao cho ông Nguyễn Viết Phường là người đại diện của tổ chức bị xử phạt có tên tại Điều 1 Quyết định này để chấp hành.

- Công ty Cổ phần chè Nhật Gia Huy phải nghiêm chỉnh chấp hành Quyết định xử phạt này. Nếu quá thời hạn mà Công ty Cổ phần chè Nhật Gia Huy không tự nguyện chấp hành thì sẽ bị cưỡng chế thi hành theo quy định của pháp luật.

- Công ty Cổ phần chè Nhật Gia Huy phải nộp tiền phạt tại Ngân hàng Nông nghiệp và Phát triển nông thôn Chi nhánh huyện Tân Uyên được Kho bạc nhà nước Tân Uyên ủy quyền thu tiền phạt, địa chỉ tại Tổ dân phố 26, thị trấn Tân Uyên, huyện Tân Uyên, tỉnh Lai Châu trong thời hạn 10 ngày (mười ngày) kể từ ngày nhận được Quyết định xử phạt.

- Sau khi nộp tiền phạt Công ty Cổ phần chè Nhật Gia Huy phải gửi biên lai thu tiền phạt về phòng Tài nguyên và Môi trường huyện Tân Uyên - Tổ dân phố 26, thị trấn Tân Uyên, huyện Tân Uyên để theo dõi.

- Công ty Cổ phần chè Nhật Gia Huy có quyền khiếu nại hoặc khởi kiện hành chính đối với Quyết định này theo quy định của pháp luật.

2. Gửi cho Ngân hàng Nông nghiệp và Phát triển nông thôn Chi nhánh huyện Tân Uyên để thu tiền phạt.

3. Gửi cho Kho bạc Nhà nước Tân Uyên để biết và phối hợp thực hiện.

4. Gửi cho Trưởng phòng Tài nguyên và Môi trường chủ trì, theo dõi, đôn đốc và kiểm tra việc thi hành Quyết định này của Công ty Cổ phần chè Nhật Gia Huy.

5. Gửi cho Thủ trưởng các cơ quan: Nông nghiệp và PTNT, Kinh tế và Hạ tầng, Thanh tra, Tư pháp, UBND xã Mường Khoa phối hợp thực hiện./.

Nơi nhận:
- Như Điều 3;
- Lưu: VT, Hồ sơ.

NGƯỜI RA QUYẾT ĐỊNH

PHÓ CHỦ TỊCH UBND HUYỆN
Lê Thanh Huy

Mẫu số:03C

NGÂN HÀNG NÔNG NGHIỆP
VÀ PHÁT TRIỂN NÔNG THÔN VIỆT NAM
CHI NHÁNH: NHNo&PTNT CN Tan Uyen - Lai Châu

CỘNG HÒA XÃ HỘI CHỦ NGHĨA VIỆT NAM
Độc lập - Tự do - Hạnh phúc

NGÂN HÀNG NÔNG NGHIỆP VÀ PHÁT TRIỂN NÔNG THÔN VIỆT NAM-CHI NHÁNH HUYỆN TÂN UYÊN LAI CHÂU

BIÊN LAI THU THUẾ, PHÍ, LỆ PHÍ VÀ THU PHẠT VI PHẠM HÀNH CHÍNH

(Áp dụng đối với trường hợp in từ chương trình ứng dụng thu ngân sách nhà nước)

Liên số:..... Lưu tại:.....

Số Sêri: **LCH672224**

Số Biên lai: **3161454**

Thu phạt ☑ Nội dung phạt: CONG TY CO PHAN CHE NHAT GIA HUY DA THUC HIEN XAY DUNG MA CHUA CO GIAY PHEP MOI TRUONG THEO QUY DINH; Trace:016265

Thu phí, lệ phí ☐ Tên loại phí, lệ phí:.....

Thu thuế ☐

Người nộp thuế: **Công ty Cổ phần chè Nhật Gia Huy** Mã số thuế/CMND/HC:

Địa chỉ: **Bản Phiêng Tâm, xã Mường Khoa, huyện Tân Uyên, tỉnh Lai Châu** Huyện: **Huyện Tân Uyên** Tỉnh: **Tỉnh Lai Châu**

Theo quyết định số: **1858/QĐ-UBND** ngày: **30/08/2024** của: **UBND huyện Tân Uyên**

Đơn vị nhận tiền: **KBNN Tan Uyen - Lai Chau**

STT	Nội dung các khoản nộp Ngân sách/Mã định danh hồ sơ(ID)	Số tiền
1	Phạt vi phạm hành chính	62 500 000
2	Phat cham nop	0
	Tổng cộng	**62 500 000**

Tổng số tiền ghi bằng chữ: **Sáu mươi hai triệu năm trăm nghìn đồng./.**

Ngày 05 tháng 09 năm 2024

Người nộp tiền
(Ký, ghi rõ họ tên)

Nguyễn Việt Phương

Người thu tiền
(Ký, ghi rõ họ tên)

Liễu Thị Huế

PHỤ LỤC 2
CÁC BẢN VẼ LIÊN QUAN

TỔNG MẶT BẰNG QUY HOẠCH CẢNH QUAN

GHI CHÚ

1. NHÀ XƯỞNG
2. NHÀ ĐIỀU HÀNH
3. NHÀ Ở CBNV
4. NHÀ ĐỂ XE
5. NHÀ BẢO VỆ
6. NHÀ VỆ SINH
6*. BỂ NƯỚC
7. TRẠM BIẾN ÁP
8. CỔNG VÀO
9. AO
10. VƯỜN RAU
11. BÃI CHỨA VẬT TƯ (THAN CÁC LOẠI)
12. SÂN BÓNG CHUYỀN

KÝ HIỆU

- HÀNG RÀO XÂY GẠCH ĐOẠN B-M, L=374M
- HÀNG RÀO HOA SẮT ĐOẠN A-B, L=200M
- HÀNG RÀO LƯỚI THÉP B40 ĐOẠN M-A, L=175M
- MẶT NƯỚC
- ĐƯỜNG DẠO (GẠCH BLOCK TỰ CHÈN)
- SÂN, ĐƯỜNG BÊ TÔNG, S=4940M2
- TRỒNG CỎ LẠC HOA VÀNG S=5000M2
- CÂY CHAY, SL: 08 CÂY
- CÂY BÀNG ĐÀI LOAN, SL:31 CÂY
- CÂY BỤI THẤP
- CÂY PHONG LINH, SL: 60 CÂY
- CÂY HOA BAN, SL: 21 CÂY
- CÂY MÍT, SL: 50 CÂY

CHỦ ĐẦU TƯ

CÔNG TY CỔ PHẦN CHÈ NHẬT GIA HUY

DỰ ÁN:

ỨNG DỤNG CÔNG NGHỆ TỰ ĐỘNG HÓA TRONG QUÁ TRÌNH SẢN XUẤT, CHẾ BIẾN CHÈ XANH SAO LĂN CHẤT LƯỢNG CAO

HẠNG MỤC :

TỔNG MẶT BẰNG

ĐỊA ĐIỂM: XÃ MƯỜNG KHOA HUYỆN TÂN UYÊN - TỈNH LAI CHÂU

NGÀY KÝ DUYỆT	SỬA ĐỔI

CÔNG TY TNHH XÂY DỰNG KIẾN TRÚC CẢNH QUAN ALC

ĐỊA CHỈ: TỔ 1, PHƯỜNG TÂN PHONG - TP LAI CHÂU - TỈNH LAI CHÂU

TÊN BẢN VẼ:

TỔNG MẶT BẰNG QUY HOẠCH

GIÁM ĐỐC	KS. NGUYỄN VĂN LƯỢNG
CHỦ NHIỆM DỰ ÁN	KTS. NGUYỄN VĂN NHÂN
CHỦ TRÌ THIẾT KẾ	KTS. NGUYỄN VĂN NHÂN
THIẾT KẾ	KTS. PHAN ĐĂNG SƠN
KIỂM TRA	KS. NGUYỄN VĂN LƯỢNG

HOÀN THÀNH	NĂM - 2024

HỒ SƠ: THIẾT KẾ CƠ SỞ

KIẾN TRÚC

TỶ LỆ BẢN VẼ:	KÝ HIỆU BẢN VẼ
1:110	KT - 01

TỔNG MẶT BẰNG HẠ TẦNG KỸ THUẬT

GHI CHÚ

1. NHÀ XƯỞNG
2. NHÀ ĐIỀU HÀNH
3. NHÀ Ở CBNV
4. NHÀ ĐỂ XE
5. NHÀ BẢO VỆ
6. NHÀ VỆ SINH
6*. BỂ NƯỚC
7. TRẠM BIẾN ÁP
8. CỔNG VÀO
9. AO
10. VƯỜN RAU
11. BÃI CHỨA VẬT TƯ (THAN CÁC LOẠI)
12. SÂN BÓNG CHUYỀN

KÝ HIỆU

- HÀNG RÀO XÂY GẠCH ĐOẠN B-M, L=374M
- HÀNG RÀO HOA SẮT ĐOẠN A-B, L=200M
- HÀNG RÀO LƯỚI THÉP B40 ĐOẠN M-A, L=175M
- MẶT NƯỚC
- ĐƯỜNG DẠO (GẠCH BLOCK TỰ CHÈN)
- SÂN, ĐƯỜNG BÊ TÔNG, S=4940M2
- TRỒNG CỎ LẠC HOA VÀNG S=5000M2
- CÂY CHAY, SL: 08 CÂY
- CÂY BÀNG ĐÀI LOAN, SL:31 CÂY
- CÂY BỤI THẤP
- CÂY PHONG LINH, SL: 60 CÂY
- CÂY HOA BAN, SL: 21 CÂY
- CÂY MÍT, SL: 50 CÂY

MẶT CẮT ĐIỂN HÌNH SÂN, ĐƯỜNG BT

(S=4940 M2)

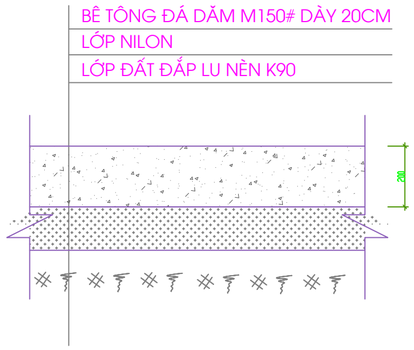

CHỦ ĐẦU TƯ

CÔNG TY CỔ PHẦN CHÈ NHẬT GIA HUY

DỰ ÁN:

ỨNG DỤNG CÔNG NGHỆ TỰ ĐỘNG HÓA TRONG QUÁ TRÌNH SẢN XUẤT, CHẾ BIẾN CHÈ XANH SAO LĂN CHẤT LƯỢNG CAO

HẠNG MỤC :

TỔNG MẶT BẰNG

ĐỊA ĐIỂM: XÃ MƯỜNG KHOA HUYỆN TÂN UYÊN - TỈNH LAI CHÂU

NGÀY KÝ DUYỆT	SỬA ĐỔI

CÔNG TY TNHH XÂY DỰNG KIẾN TRÚC CẢNH QUAN ALC

ĐỊA CHỈ: TỔ 1, PHƯỜNG TÂN PHONG - TP LAI CHÂU - TỈNH LAI CHÂU

TÊN BẢN VẼ:

TỔNG MẶT BẰNG QUY HOẠCH

GIÁM ĐỐC	KS. NGUYỄN VĂN LƯỢNG
CHỦ NHIỆM DỰ ÁN	KTS. NGUYỄN VĂN NHÂN
CHỦ TRÌ THIẾT KẾ	KTS. NGUYỄN VĂN NHÂN
THIẾT KẾ	KTS. PHAN ĐĂNG SƠN
KIỂM TRA	KS. NGUYỄN VĂN LƯỢNG

HOÀN THÀNH	NĂM - 2024

HỒ SƠ: THIẾT KẾ CƠ SỞ

KIẾN TRÚC

TỶ LỆ BẢN VẼ:	KÝ HIỆU BẢN VẼ
1:110	KT - 01

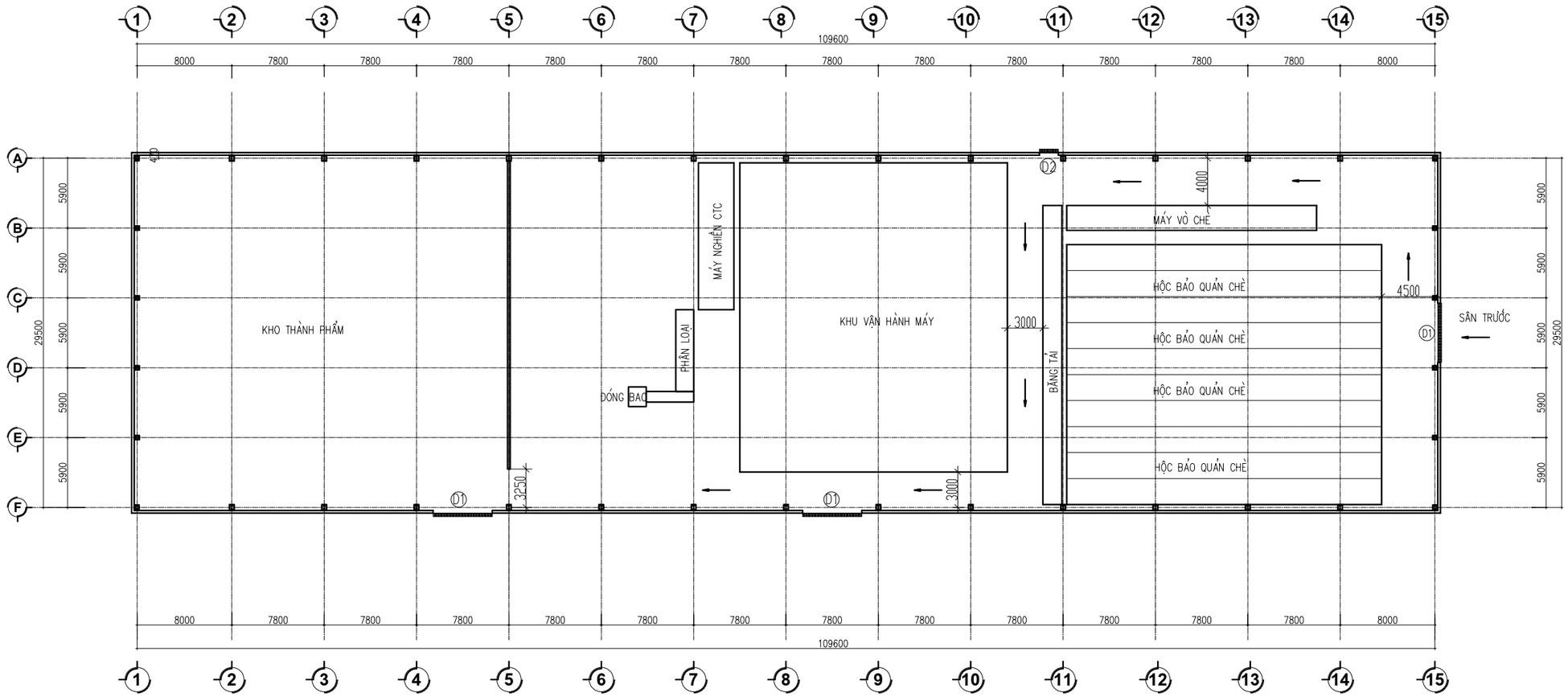

MẶT BẰNG NHÀ

CHỦ ĐẦU TƯ

CÔNG TY CỔ PHẦN CHÈ NHẬT GIA HUY

DỰ ÁN:

ỨNG DỤNG CÔNG NGHỆ TỰ ĐỘNG HÓA TRONG QUÁ TRÌNH SẢN XUẤT, CHẾ BIẾN CHÈ XANH SAO LĂN CHẤT LƯỢNG CAO

HẠNG MỤC :

NHÀ XƯỞNG

ĐỊA ĐIỂM: XÃ MƯỜNG KHOA HUYỆN TÂN UYÊN - TỈNH LAI CHÂU

NGÀY KÝ DUYỆT	SỬA ĐỔI

CÔNG TY TNHH XÂY DỰNG KIẾN TRÚC CẢNH QUAN ALC

ALC ARCHITECTURE
KIẾN TẠO KHÔNG GIAN SỐNG

ĐỊA CHỈ: TỔ 1, PHƯỜNG TÂN PHONG - TP LAI CHÂU - TỈNH LAI CHÂU

TÊN BẢN VẼ:

MẶT BẰNG NHÀ

GIÁM ĐỐC	KS. NGUYỄN VĂN LƯỢNG
CHỦ NHIỆM DỰ ÁN	KTS. NGUYỄN VĂN NHÂN
CHỦ TRÌ THIẾT KẾ	KTS. NGUYỄN VĂN NHÂN
THIẾT KẾ	KTS. PHAN ĐĂNG SƠN
KIỂM TRA	KS. NGUYỄN VĂN LƯỢNG

HOÀN THÀNH	NĂM - 2024

HỒ SƠ: THIẾT KẾ CƠ SỞ

KIẾN TRÚC

TỶ LỆ BẢN VẼ:	KÝ HIỆU BẢN VẼ
1:110	KT - 01

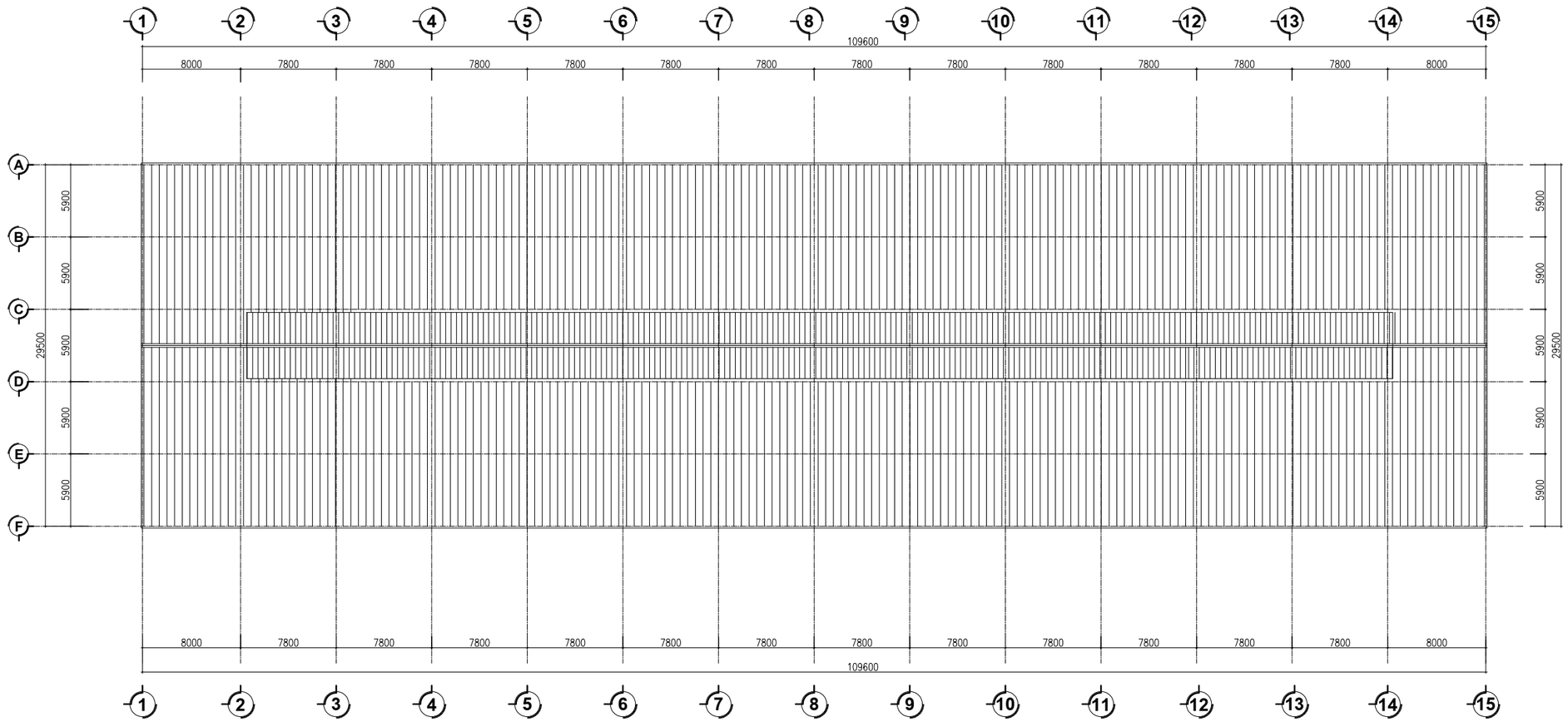

MẶT BẰNG MÁI

CHỦ ĐẦU TƯ

CÔNG TY CỔ PHẦN CHÈ NHẬT GIA HUY

DỰ ÁN:

ỨNG DỤNG CÔNG NGHỆ TỰ ĐỘNG HÓA TRONG QUÁ TRÌNH SẢN XUẤT, CHẾ BIẾN CHÈ XANH SAO LĂN CHẤT LƯỢNG CAO

HẠNG MỤC :

NHÀ XƯỞNG

ĐỊA ĐIỂM: XÃ MƯỜNG KHOA HUYỆN TÂN UYÊN - TỈNH LAI CHÂU

NGÀY KÝ DUYỆT	SỬA ĐỔI

CÔNG TY TNHH XÂY DỰNG KIẾN TRÚC CẢNH QUAN ALC

ALC ARCHITECTURE
KIẾN TẠO KHÔNG GIAN SỐNG

ĐỊA CHỈ: TỔ 1, PHƯỜNG TÂN PHONG - TP LAI CHÂU - TỈNH LAI CHÂU

TÊN BẢN VẼ:

MẶT BẰNG MÁI

GIÁM ĐỐC	KS. NGUYỄN VĂN LƯỢNG
CHỦ NHIỆM DỰ ÁN	KTS. NGUYỄN VĂN NHÂN
CHỦ TRÌ THIẾT KẾ	KTS. NGUYỄN VĂN NHÂN
THIẾT KẾ	KTS. PHAN ĐĂNG SƠN
KIỂM TRA	KS. NGUYỄN VĂN LƯỢNG

HOÀN THÀNH	NĂM - 2024
HỒ SƠ: THIẾT KẾ CƠ SỞ	
KIẾN TRÚC	
TỶ LỆ BẢN VẼ:	KÝ HIỆU BẢN VẼ
1:110	KT - 02

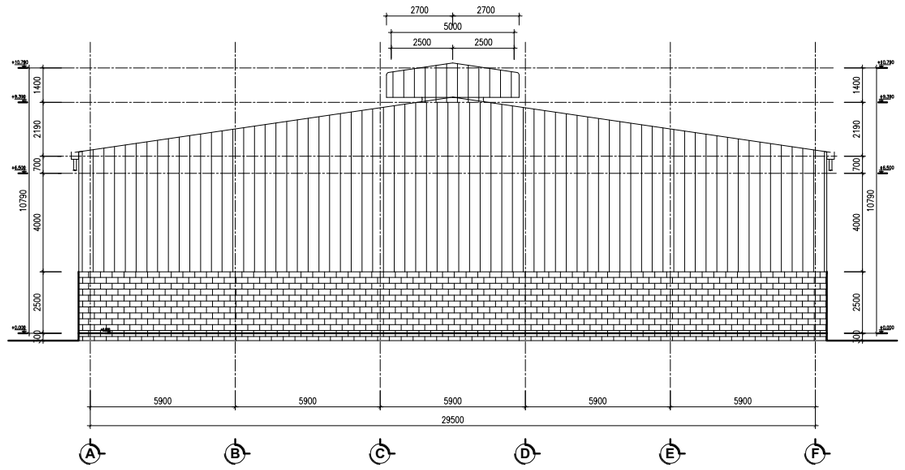

MẶT ĐỨNG TRỤC A–F

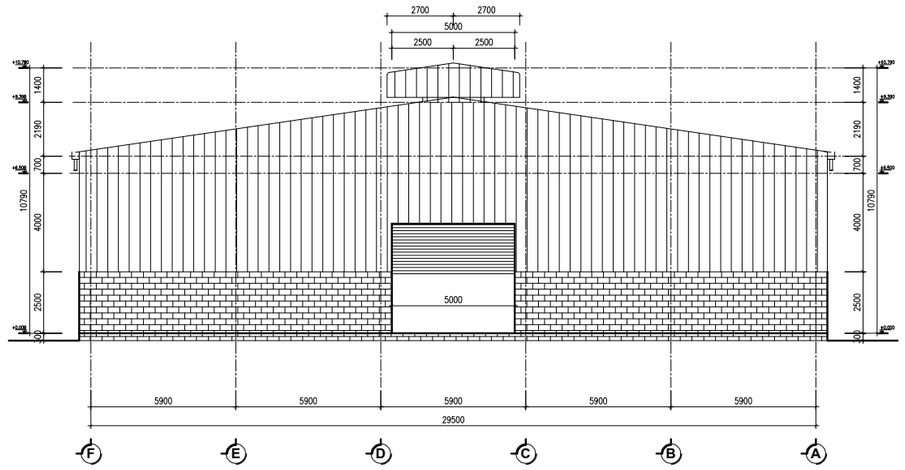

MẶT ĐỨNG TRỤC F–A

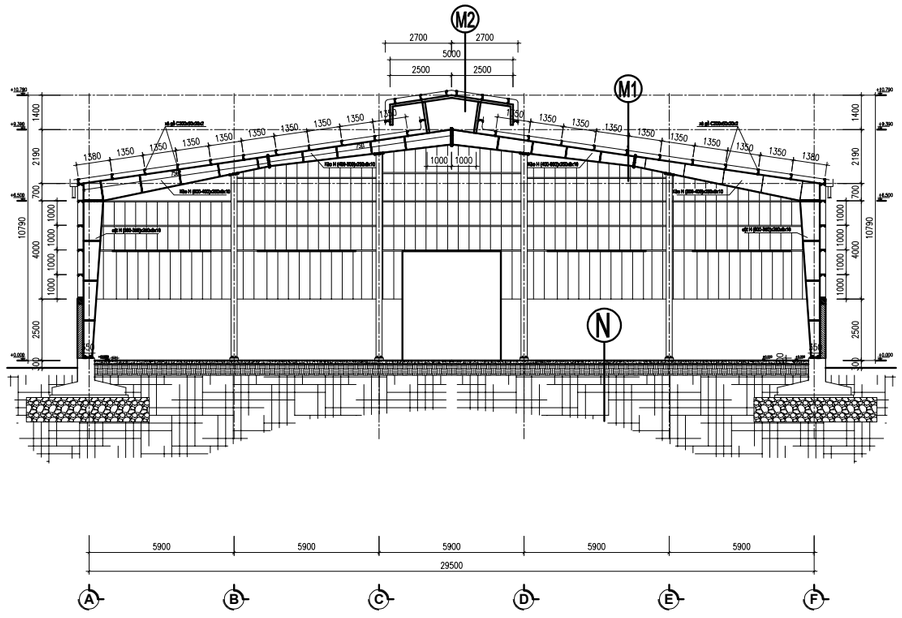

MẶT CẮT NGANG

N

- LỚP GẠCH GRANITE CHỐNG TRƠN 300X300MM
- LỚP BÊ TÔNG M200 DÀY 15CM
- LỚP CÁT TÔN NỀN ĐẦM CHẶT
- LỚP ĐẤT TỰ NHIÊN ĐẦM CHẶT

M1

- TẤM LỢP BRO XI MĂNG
- XÀ GỒ THÉP CHỮ C: 100X50X20X2MM
- KÈO THÉP H

M2

- TẤM LỢP BRO XI MĂNG
- XÀ GỒ THÉP CHỮ C: 100X50X20X2MM
- KÈO THÉP I100

CHỦ ĐẦU TƯ

CÔNG TY CỔ PHẦN CHÈ NHẬT GIA HUY

DỰ ÁN:

ỨNG DỤNG CÔNG NGHỆ TỰ ĐỘNG HÓA TRONG QUÁ TRÌNH SẢN XUẤT, CHẾ BIẾN CHÈ XANH SAO LĂN CHẤT LƯỢNG CAO

HẠNG MỤC :

NHÀ XƯỞNG

ĐỊA ĐIỂM: XÃ MƯỜNG KHOA HUYỆN TÂN UYÊN - TỈNH LAI CHÂU

NGÀY KÝ DUYỆT	SỬA ĐỔI

CÔNG TY TNHH XÂY DỰNG KIẾN TRÚC CẢNH QUAN ALC

ALC ARCHITECTURE
KIẾN TẠO KHÔNG GIAN SỐNG

ĐỊA CHỈ: TỔ 1, PHƯỜNG TÂN PHONG - TP LAI CHÂU - TỈNH LAI CHÂU

TÊN BẢN VẼ:

MẶT ĐỨNG TRỤC A-F, F-A

GIÁM ĐỐC	KS. NGUYỄN VĂN LƯỢNG
CHỦ NHIỆM DỰ ÁN	KTS. NGUYỄN VĂN NHÂN
CHỦ TRÌ THIẾT KẾ	KTS. NGUYỄN VĂN NHÂN
THIẾT KẾ	KTS. PHAN ĐĂNG SƠN
KIỂM TRA	KS. NGUYỄN VĂN LƯỢNG

HOÀN THÀNH	NĂM - 2024

HỒ SƠ: THIẾT KẾ CƠ SỞ

KIẾN TRÚC

TỶ LỆ BẢN VẼ:	KÝ HIỆU BẢN VẼ
1:110	KT - 03

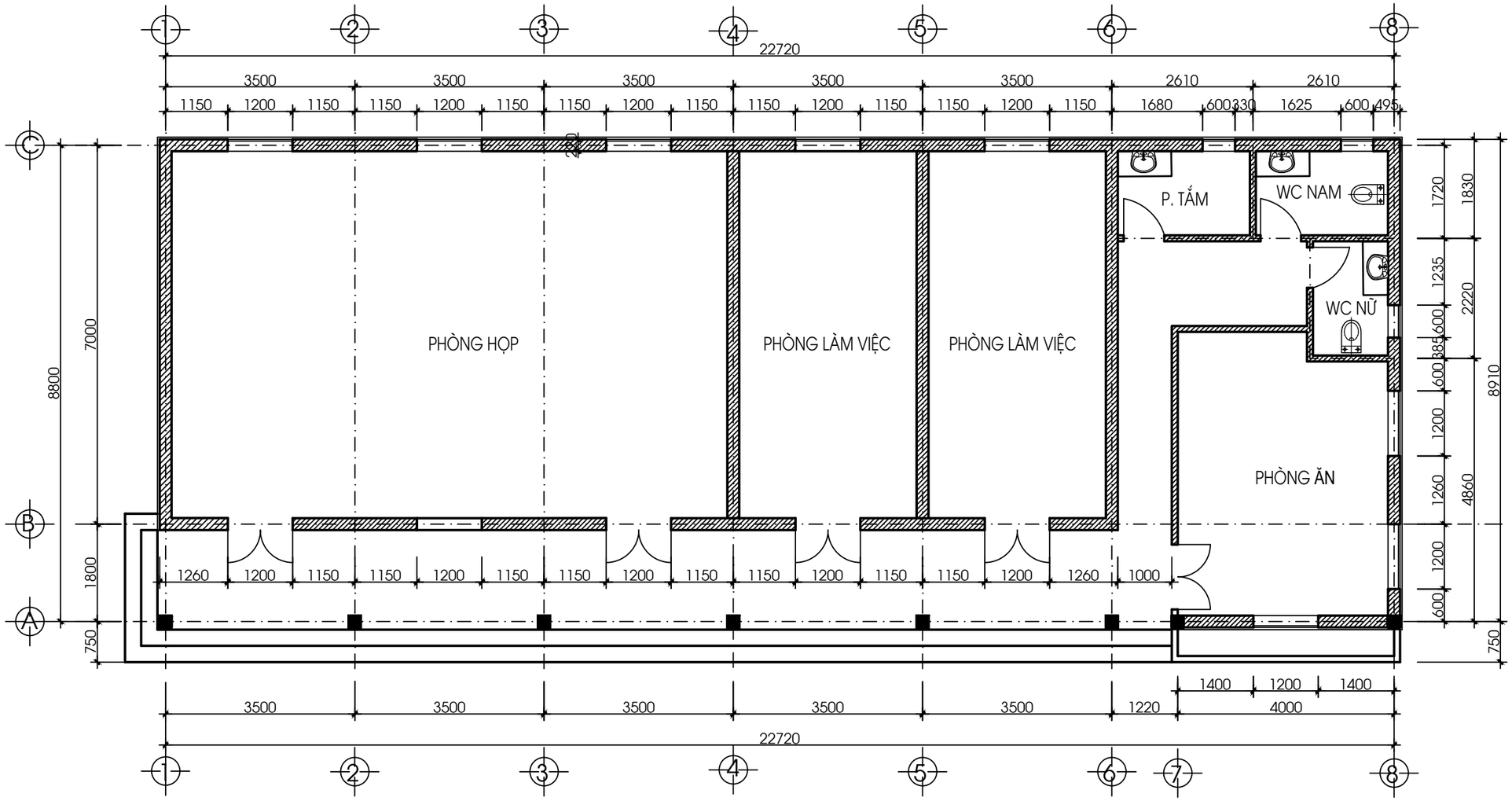

MẶT BẰNG NHÀ

CHỦ ĐẦU TƯ

CÔNG TY CỔ PHẦN CHÈ NHẬT GIA HUY

DỰ ÁN:

ỨNG DỤNG CÔNG NGHỆ TỰ ĐỘNG HÓA TRONG QUÁ TRÌNH SẢN XUẤT, CHẾ BIẾN CHÈ XANH SAO LĂN CHẤT LƯỢNG CAO

HẠNG MỤC :

NHÀ ĐIỀU HÀNH + BẾP ĂN

ĐỊA ĐIỂM: XÃ MƯỜNG KHOA HUYỆN TÂN UYÊN - TỈNH LAI CHÂU

NGÀY KÝ DUYỆT	SỬA ĐỔI

CÔNG TY TNHH XÂY DỰNG KIẾN TRÚC CẢNH QUAN ALC

E:\LO GO CONG TY ALC\LOGO ALC ARCHITECTURE 789-01.PNG

ĐỊA CHỈ: TỔ 1, PHƯỜNG TÂN PHONG - TP LAI CHÂU - TỈNH LAI CHÂU

TÊN BẢN VẼ:

MẶT BẰNG NHÀ

GIÁM ĐỐC	KS. NGUYỄN VĂN LƯỢNG
CHỦ NHIỆM DỰ ÁN	KTS. NGUYỄN VĂN NHÂN
CHỦ TRÌ THIẾT KẾ	KTS. NGUYỄN VĂN NHÂN
THIẾT KẾ	KTS. PHAN ĐĂNG SƠN
KIỂM TRA	KS. NGUYỄN VĂN LƯỢNG

HOÀN THÀNH	NĂM - 2024
HỒ SƠ: THIẾT KẾ CƠ SỞ	
KIẾN TRÚC	
TỶ LỆ BẢN VẼ:	KÝ HIỆU BẢN VẼ
1:110	KT - 01

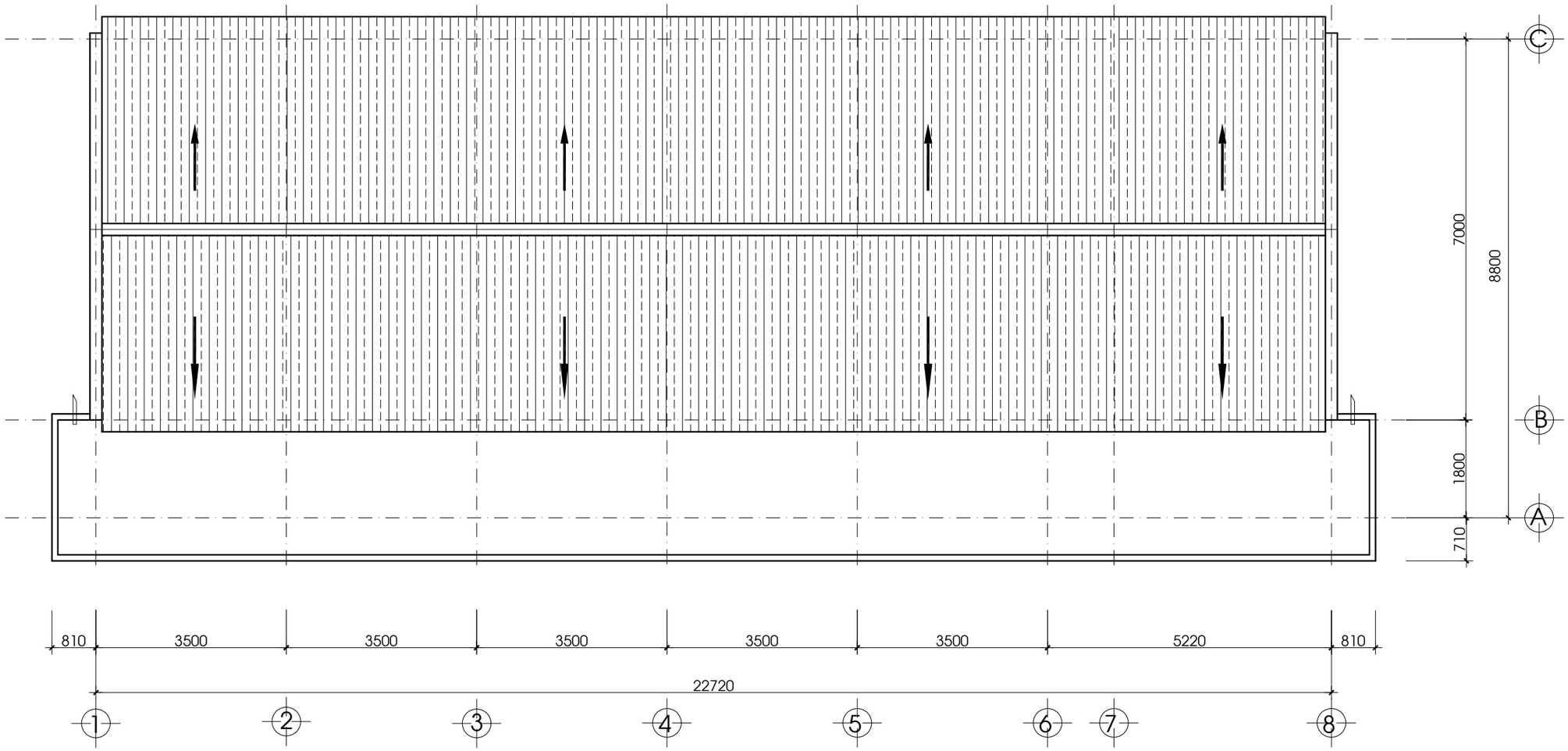

MẶT BẰNG MÁI

CHỦ ĐẦU TƯ

CÔNG TY CỔ PHẦN CHÈ NHẬT GIA HUY

DỰ ÁN:

ỨNG DỤNG CÔNG NGHỆ TỰ ĐỘNG HÓA TRONG QUÁ TRÌNH SẢN XUẤT, CHẾ BIẾN CHÈ XANH SAO LĂN CHẤT LƯỢNG CAO

HẠNG MỤC :

NHÀ ĐIỀU HÀNH + BẾP ĂN

ĐỊA ĐIỂM: XÃ MƯỜNG KHOA HUYỆN TÂN UYÊN - TỈNH LAI CHÂU

NGÀY KÝ DUYỆT	SỬA ĐỔI

CÔNG TY TNHH XÂY DỰNG KIẾN TRÚC CẢNH QUAN ALC

ALC ARCHITECTURE
KIẾN TẠO KHÔNG GIAN SỐNG

ĐỊA CHỈ: TỔ 1, PHƯỜNG TÂN PHONG - TP LAI CHÂU - TỈNH LAI CHÂU

TÊN BẢN VẼ:

MẶT BẰNG NHÀ

GIÁM ĐỐC	KS. NGUYỄN VĂN LƯỢNG
CHỦ NHIỆM DỰ ÁN	KTS. NGUYỄN VĂN NHÂN
CHỦ TRÌ THIẾT KẾ	KTS. NGUYỄN VĂN NHÂN
THIẾT KẾ	KTS. PHAN ĐĂNG SƠN
KIỂM TRA	KS. NGUYỄN VĂN LƯỢNG

HOÀN THÀNH	NĂM - 2024
HỒ SƠ: THIẾT KẾ CƠ SỞ	
KIẾN TRÚC	
TỶ LỆ BẢN VẼ:	KÝ HIỆU BẢN VẼ
1:110	KT - 01

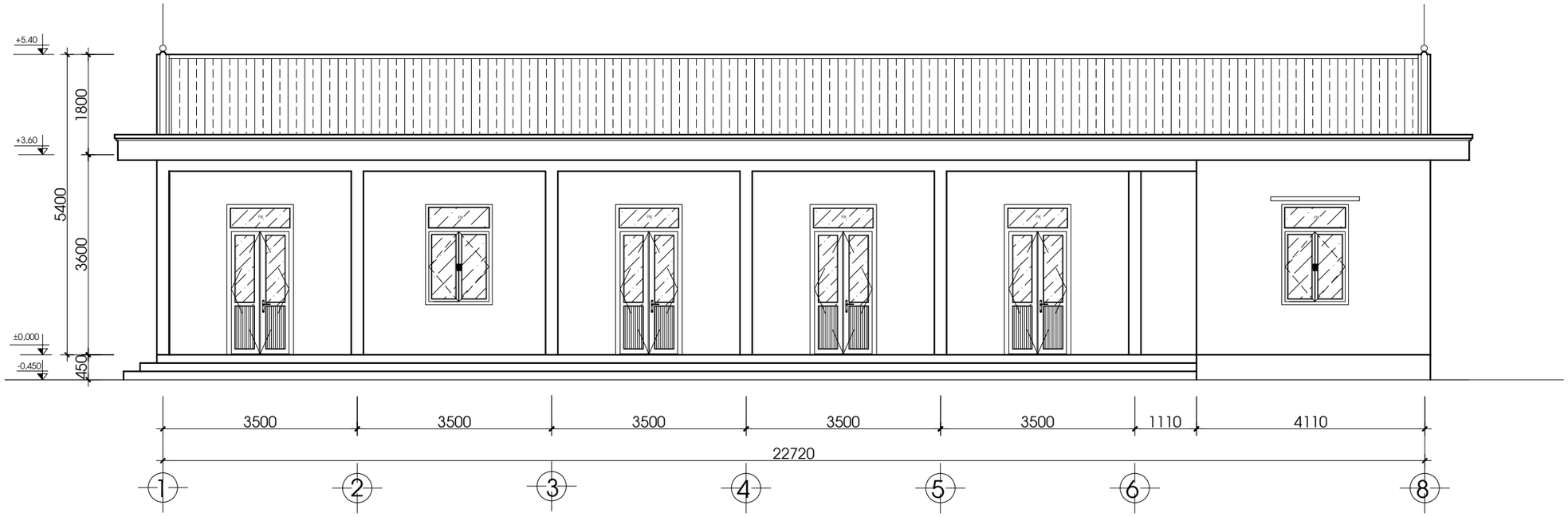

MẶT ĐỨNG TRỤC 1 - 6

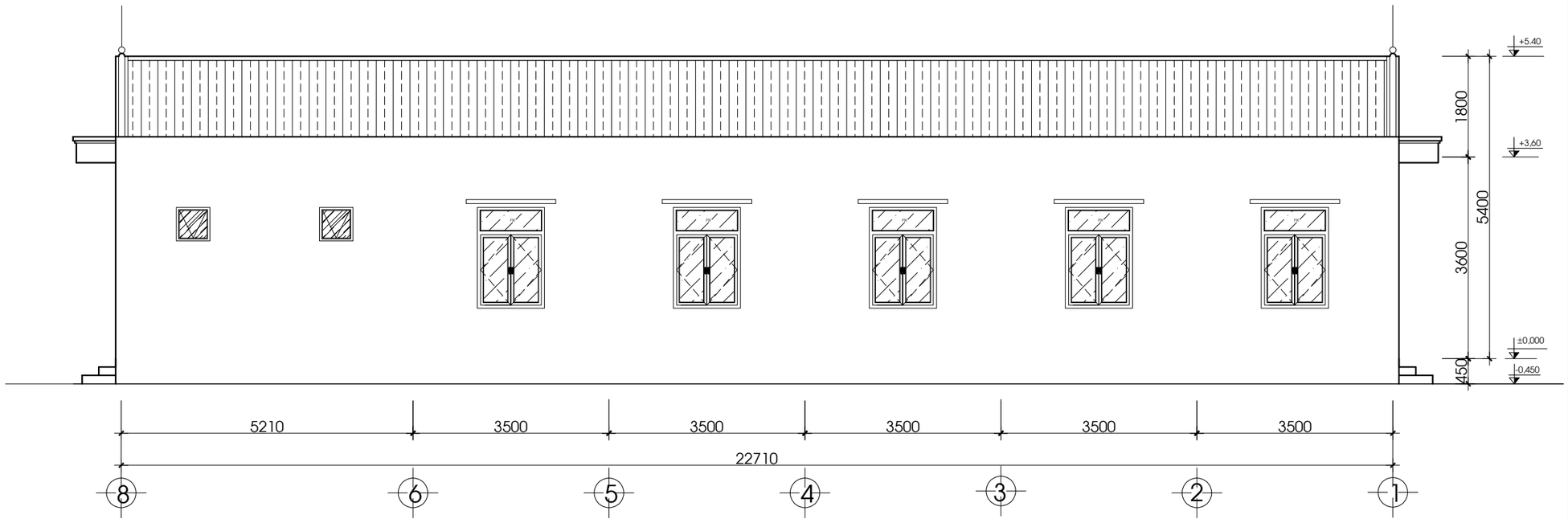

MẶT ĐỨNG TRỤC 6-1

CHỦ ĐẦU TƯ

CÔNG TY CỔ PHẦN CHÈ NHẬT GIA HUY

DỰ ÁN:

ỨNG DỤNG CÔNG NGHỆ TỰ ĐỘNG HÓA TRONG QUÁ TRÌNH SẢN XUẤT, CHẾ BIẾN CHÈ XANH SAO LĂN CHẤT LƯỢNG CAO

HẠNG MỤC :

NHÀ ĐIỀU HÀNH + BẾP ĂN

ĐỊA ĐIỂM: XÃ MƯỜNG KHOA HUYỆN TÂN UYÊN - TỈNH LAI CHÂU

NGÀY KÝ DUYỆT	SỬA ĐỔI

CÔNG TY TNHH XÂY DỰNG KIẾN TRÚC CẢNH QUAN ALC

ALC ARCHITECTURE
KIẾN TẠO KHÔNG GIAN SỐNG

ĐỊA CHỈ: TỔ 1, PHƯỜNG TÂN PHONG - TP LAI CHÂU - TỈNH LAI CHÂU

TÊN BẢN VẼ:

MẶT BẰNG NHÀ

GIÁM ĐỐC	KS. NGUYỄN VĂN LƯỢNG
CHỦ NHIỆM DỰ ÁN	KTS. NGUYỄN VĂN NHÂN
CHỦ TRÌ THIẾT KẾ	KTS. NGUYỄN VĂN NHÂN
THIẾT KẾ	KTS. PHAN ĐĂNG SƠN
KIỂM TRA	KS. NGUYỄN VĂN LƯỢNG

HOÀN THÀNH	NĂM - 2024

HỒ SƠ: THIẾT KẾ CƠ SỞ

KIẾN TRÚC

TỶ LỆ BẢN VẼ:	KÝ HIỆU BẢN VẼ
1:110	KT - 01

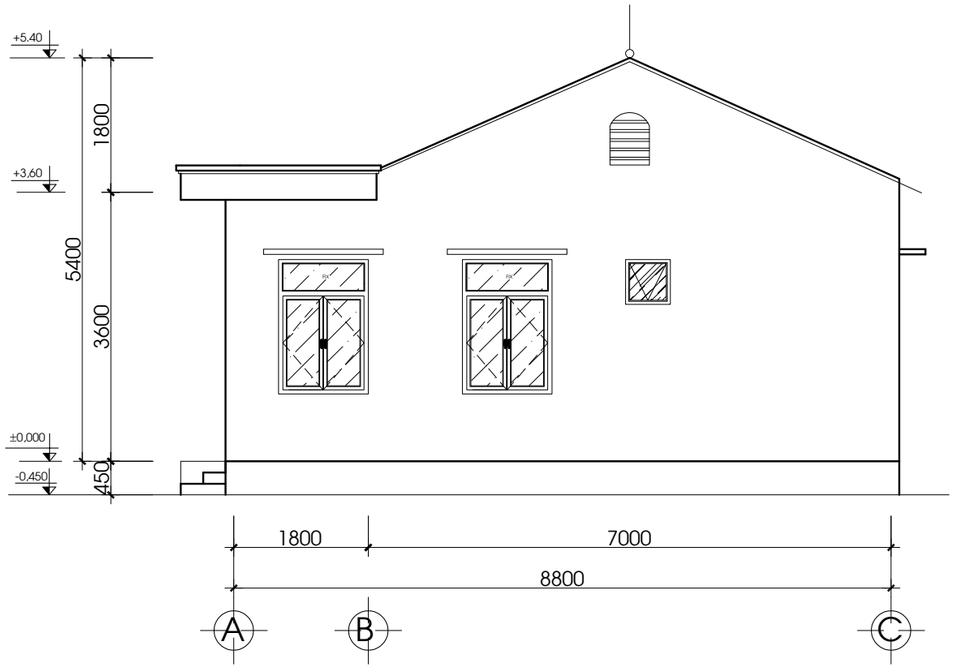

MẶT ĐỨNG BÊN TRỤC A-C

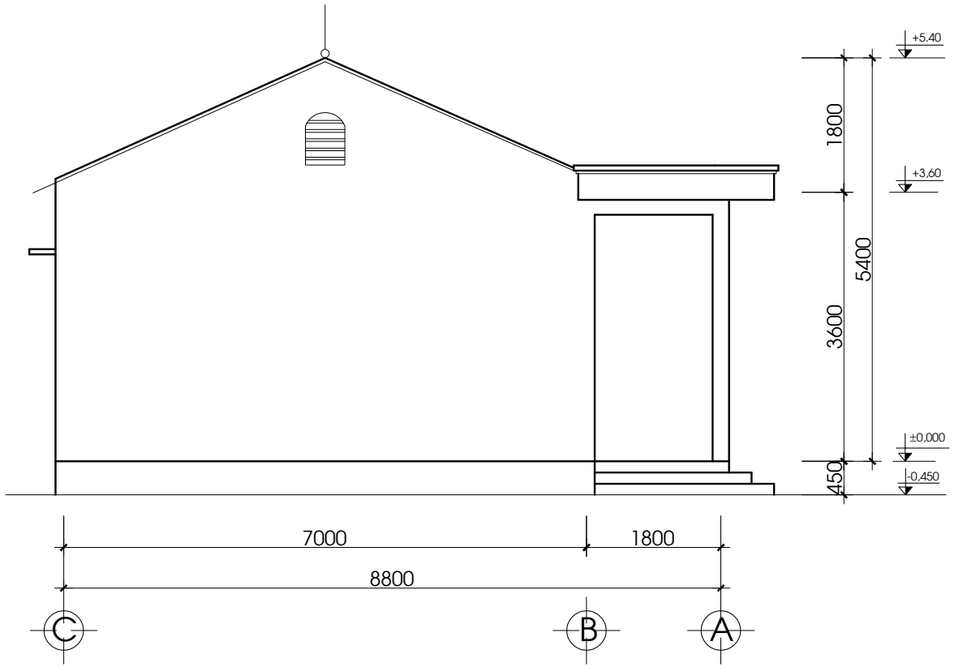

MẶT ĐỨNG BÊN TRỤC C-A

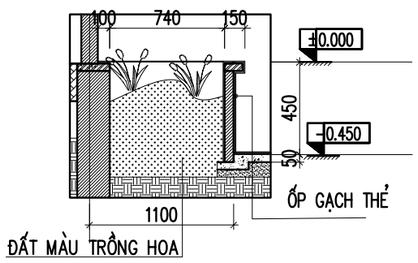

CHI TIẾT BỒN HOA

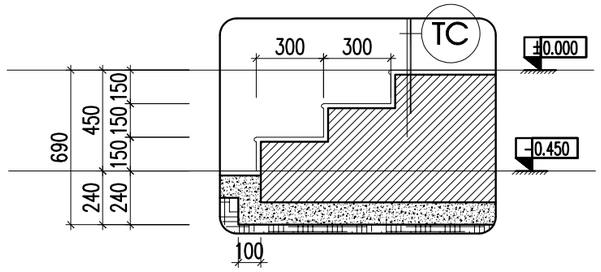

CHI TIẾT TAM CẤP

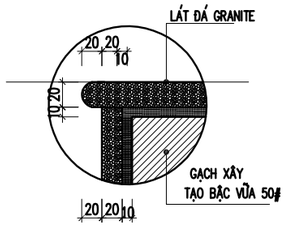

CHỦ ĐẦU TƯ

CÔNG TY CỔ PHẦN CHÈ NHẬT GIA HUY

DỰ ÁN:

ỨNG DỤNG CÔNG NGHỆ TỰ ĐỘNG HÓA TRONG QUÁ TRÌNH SẢN XUẤT, CHẾ BIẾN CHÈ XANH SAO LĂN CHẤT LƯỢNG CAO

HẠNG MỤC :

NHÀ ĐIỀU HÀNH + BẾP ĂN

ĐỊA ĐIỂM: XÃ MƯỜNG KHOA HUYỆN TÂN UYÊN - TỈNH LAI CHÂU

NGÀY KÝ DUYỆT	SỬA ĐỔI

CÔNG TY TNHH XÂY DỰNG KIẾN TRÚC CẢNH QUAN ALC

ALC ARCHITECTURE
KIẾN TẠO KHÔNG GIAN SỐNG

ĐỊA CHỈ: TỔ 1, PHƯỜNG TÂN PHONG - TP LAI CHÂU - TỈNH LAI CHÂU

TÊN BẢN VẼ:

MẶT BẰNG NHÀ

GIÁM ĐỐC	KS. NGUYỄN VĂN LƯỢNG
CHỦ NHIỆM DỰ ÁN	KTS. NGUYỄN VĂN NHÂN
CHỦ TRÌ THIẾT KẾ	KTS. NGUYỄN VĂN NHÂN
THIẾT KẾ	KTS. PHAN ĐĂNG SƠN
KIỂM TRA	KS. NGUYỄN VĂN LƯỢNG

HOÀN THÀNH	NĂM - 2024
HỒ SƠ: THIẾT KẾ CƠ SỞ	
KIẾN TRÚC	
TỶ LỆ BẢN VẼ:	KÝ HIỆU BẢN VẼ
1:110	KT - 01

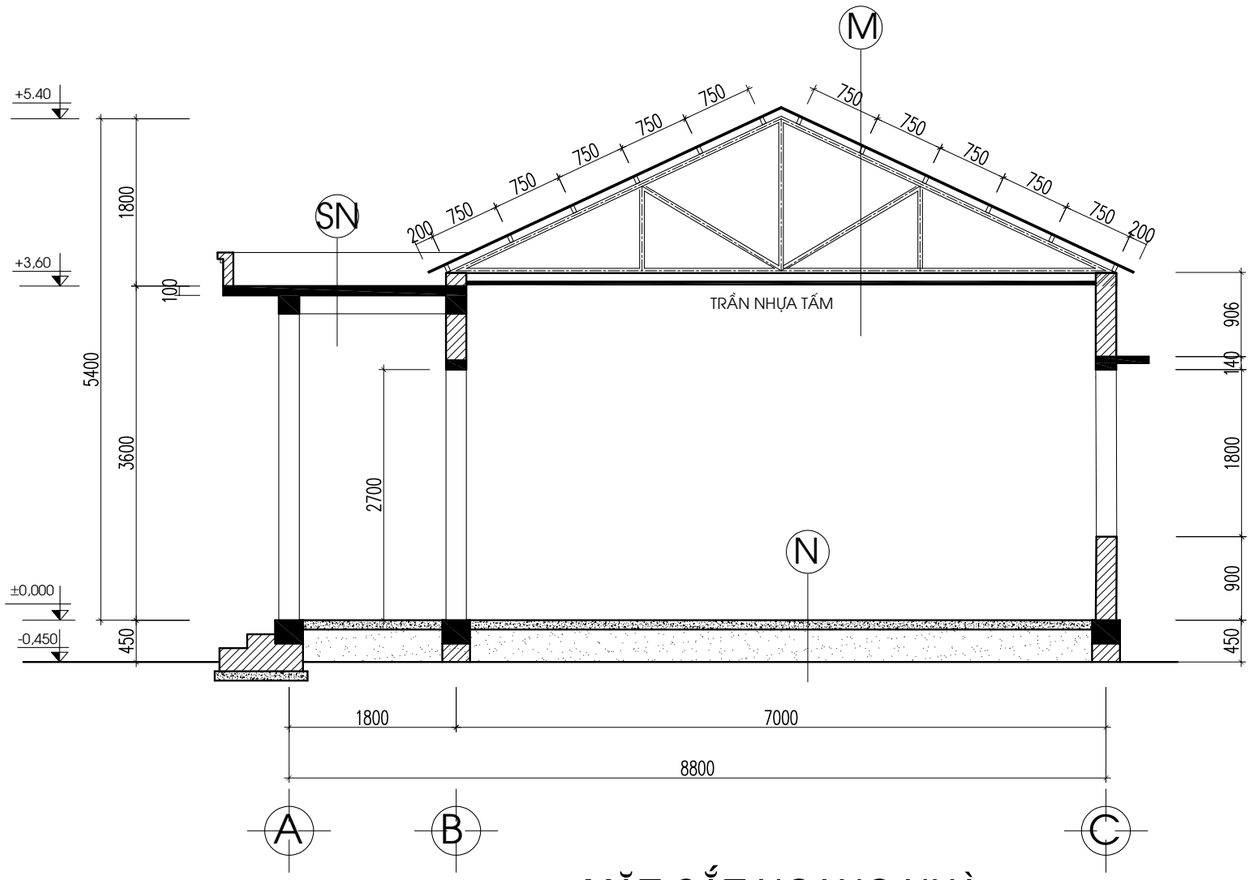

MẶT CẮT NGANG NHÀ

M

MÁI LỢP TÔN LẠNH

XÀ GỒ THÉP HỘP MẠ KẼM 80X40X1.2MM

VÌ KÈO THÉP HÌNH

TRẦN NHỰA TẤM 600X600MM

SN

LỚP VỮA LÁNG NỀN TẠO DỐC

BÊ TÔNG ĐÁ 1X2 VXM250#, D100

LỚP TRÁT TRẦN

LỚP SƠN HOÀN THIỆN

N

NỀN LÁT GẠCH KT 600X600

BÊ TÔNG ĐÁ 2X4 VXM150#, D100

ĐẤT ĐẮP TƯỚI NƯỚC ĐẦM CHẶT

COS ĐẤT TỰ NHIÊN

CHỦ ĐẦU TƯ

CÔNG TY CỔ PHẦN CHÈ NHẬT GIA HUY

DỰ ÁN:

ỨNG DỤNG CÔNG NGHỆ TỰ ĐỘNG HÓA TRONG QUÁ TRÌNH SẢN XUẤT, CHẾ BIẾN CHÈ XANH SAO LĂN CHẤT LƯỢNG CAO

HẠNG MỤC :

NHÀ ĐIỀU HÀNH + BẾP ĂN

ĐỊA ĐIỂM: XÃ MƯỜNG KHOA HUYỆN TÂN UYÊN - TỈNH LAI CHÂU

NGÀY KÝ DUYỆT	SỬA ĐỔI

CÔNG TY TNHH XÂY DỰNG KIẾN TRÚC CẢNH QUAN ALC

ALC ARCHITECTURE
KIẾN TẠO KHÔNG GIAN SỐNG

ĐỊA CHỈ: TỔ 1, PHƯỜNG TÂN PHONG - TP LAI CHÂU - TỈNH LAI CHÂU

TÊN BẢN VẼ:

MẶT BẰNG NHÀ

GIÁM ĐỐC	KS. NGUYỄN VĂN LƯỢNG
CHỦ NHIỆM DỰ ÁN	KTS. NGUYỄN VĂN NHÂN
CHỦ TRÌ THIẾT KẾ	KTS. NGUYỄN VĂN NHÂN
THIẾT KẾ	KTS. PHAN ĐĂNG SƠN
KIỂM TRA	KS. NGUYỄN VĂN LƯỢNG

HOÀN THÀNH	NĂM - 2024

HỒ SƠ: THIẾT KẾ CƠ SỞ

KIẾN TRÚC

TỶ LỆ BẢN VẼ:	KÝ HIỆU BẢN VẼ
1:110	KT - 01

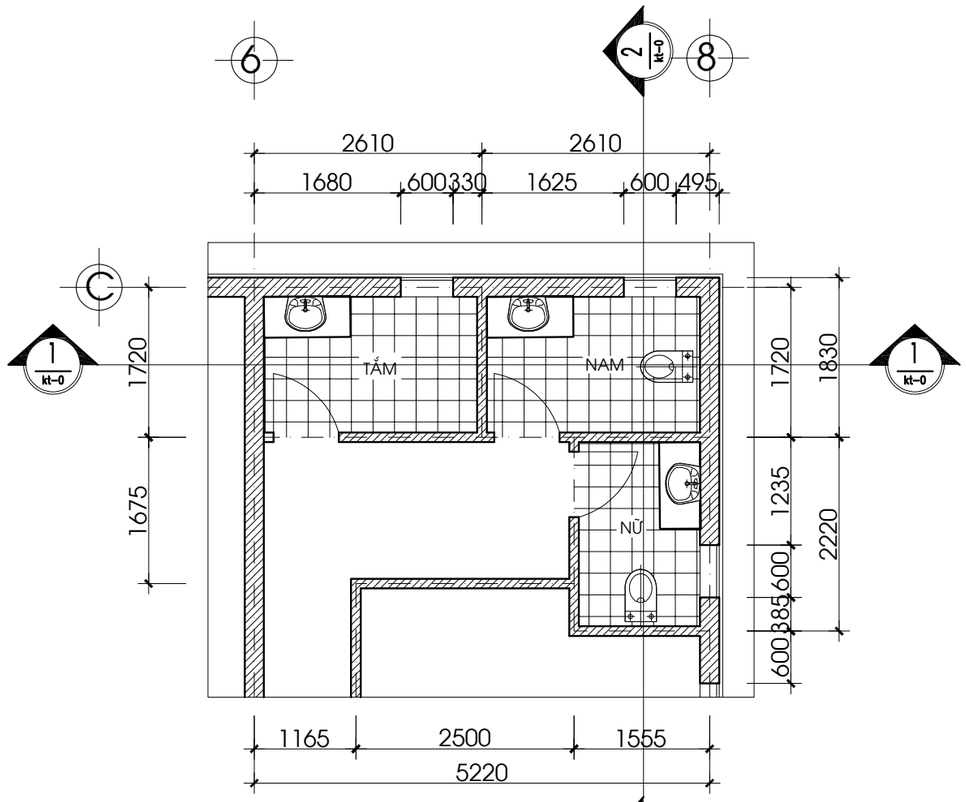

MẶT BẰNG VỆ SINH WC

CẮT 1-1

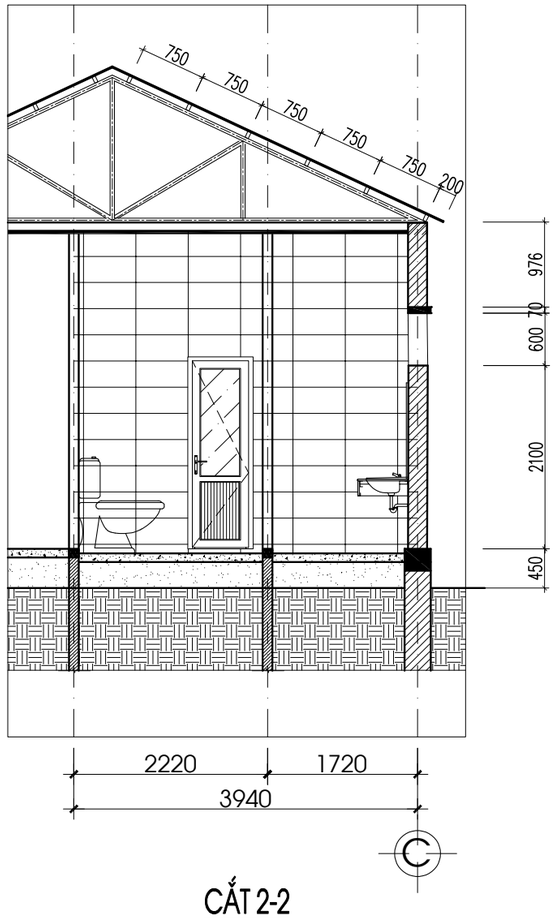

CẮT 2-2

N1

- NỀN LÁT GẠCH GRANITE CHỐNG TRƠN 300X300
- BÊ TÔNG ĐÁ 2X4 VXM150#, D100
- ĐẤT ĐẮP TƯỚI NƯỚC ĐẦM CHẶT
- COS ĐẤT TỰ NHIÊN

M

- MÁI LỢP TÔN LẠNH
- XÀ GỒ THÉP HỘP MẠ KẼM 80X40X1.2MM
- VÌ KÈO THÉP HÌNH
- TRẦN NHỰA TẤM 600X600MM

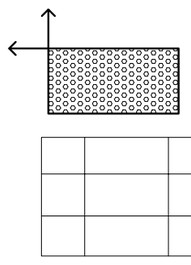

– VIỀN ĐỊNH VỊ GẠCH ỐP LÁT 300X600

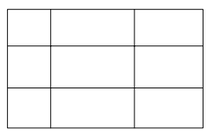

– GẠCH MEN KÍNH ỐP TƯỜNG 300X600

CHỦ ĐẦU TƯ

CÔNG TY CỔ PHẦN CHÈ NHẬT GIA HUY

DỰ ÁN:

ỨNG DỤNG CÔNG NGHỆ TỰ ĐỘNG HÓA TRONG QUÁ TRÌNH SẢN XUẤT, CHẾ BIẾN CHÈ XANH SAO LĂN CHẤT LƯỢNG CAO

HẠNG MỤC :

NHÀ ĐIỀU HÀNH + BẾP ĂN

ĐỊA ĐIỂM: XÃ MƯỜNG KHOA HUYỆN TÂN UYÊN - TỈNH LAI CHÂU

NGÀY KÝ DUYỆT	SỬA ĐỔI

CÔNG TY TNHH XÂY DỰNG KIẾN TRÚC CẢNH QUAN ALC

ALC ARCHITECTURE
KIẾN TẠO KHÔNG GIAN SỐNG

ĐỊA CHỈ: TỔ 1, PHƯỜNG TÂN PHONG - TP LAI CHÂU - TỈNH LAI CHÂU

TÊN BẢN VẼ:

CHI TIẾT KHU VỆ SINH

GIÁM ĐỐC	KS. NGUYỄN VĂN LƯỢNG
CHỦ NHIỆM DỰ ÁN	KTS. NGUYỄN VĂN NHÂN
CHỦ TRÌ THIẾT KẾ	KTS. NGUYỄN VĂN NHÂN
THIẾT KẾ	KTS. PHAN ĐĂNG SƠN
KIỂM TRA	KS. NGUYỄN VĂN LƯỢNG

HOÀN THÀNH	NĂM - 2024
HỒ SƠ: THIẾT KẾ CƠ SỞ	
KIẾN TRÚC	
TỶ LỆ BẢN VẼ:	KÝ HIỆU BẢN VẼ
1:110	KT - 01

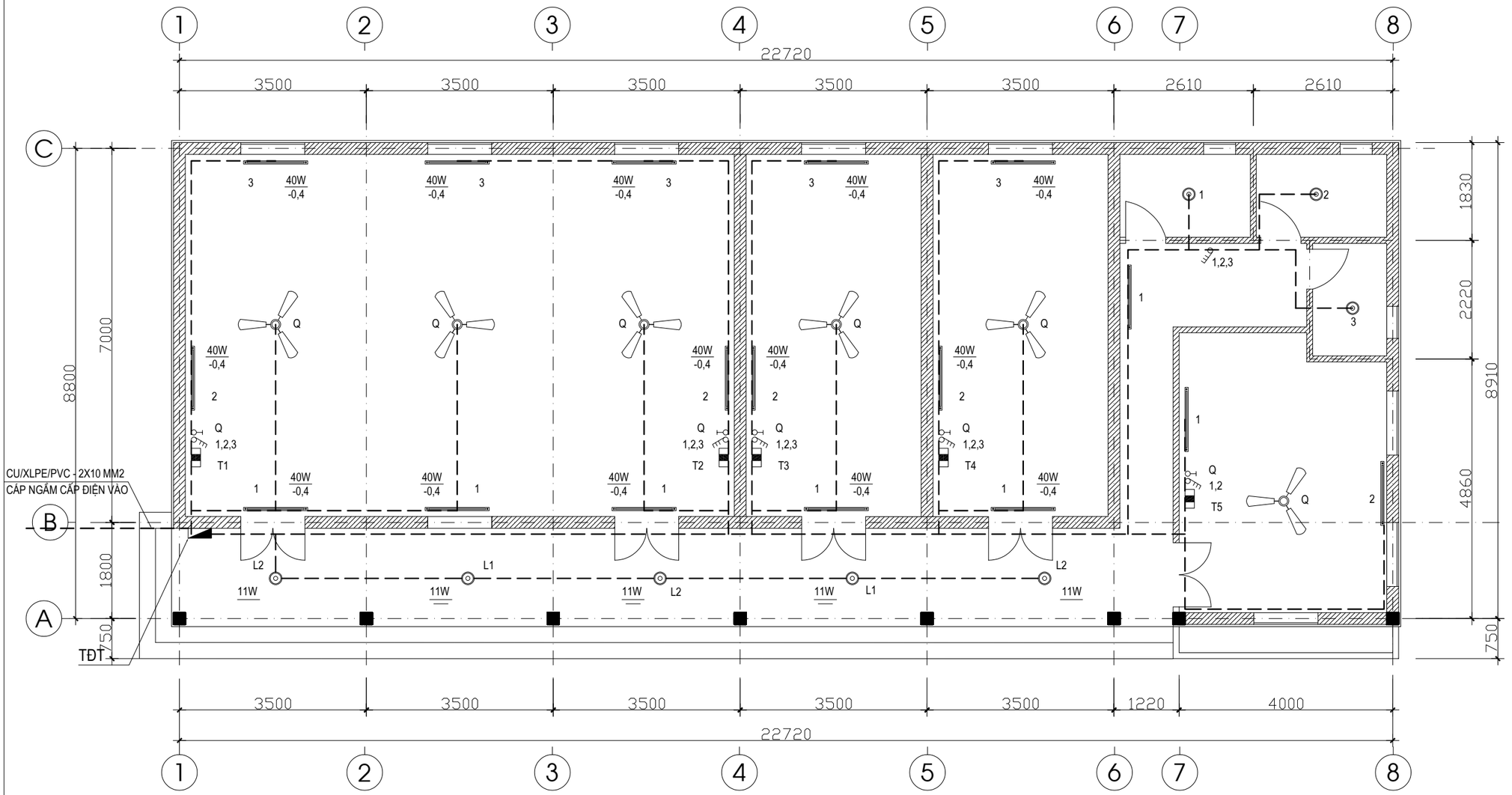

MẶT BẰNG ĐIỆN CHIẾU SÁNG

GHI CHÚ

- TOÀN BỘ DÂY DẪN ĐI TRONG ỐNG GEN NGẦM TƯỜNG
- KHI THI CÔNG XEM KẾT HỢP BẢN VẼ KIẾN TRÚC VÀ QUY ƯỚC THIẾT BỊ TRONG Đ-03
- TẤT CẢ TỦ ĐIỆN TỔNG PHẢI ĐƯỢC NỐI ĐẤT

CÔNG SUẤT CỦA THIẾT BỊ / CAO ĐỘ CỦA THIẾT BỊ
(+) CAO ĐỘ SO VỚI SÀN
(-) THẤP SO VỚI TRẦN

15W

CÔNG SUẤT CỦA THIẾT BỊ
LẮP ĐẶT SÁT TRẦN

CHỦ ĐẦU TƯ
CÔNG TY CỔ PHẦN CHÈ NHẬT GIA HUY

DỰ ÁN:
ỨNG DỤNG CÔNG NGHỆ TỰ ĐỘNG HÓA TRONG QUÁ TRÌNH SẢN XUẤT, CHẾ BIẾN CHÈ XANH SAO LĂN CHẤT LƯỢNG CAO

HẠNG MỤC :
NHÀ ĐIỀU HÀNH

ĐỊA ĐIỂM: XÃ MƯỜNG KHOA
HUYỆN TÂN UYÊN - TỈNH LAI CHÂU

NGÀY KÝ DUYỆT	SỬA ĐỔI

CÔNG TY TNHH XÂY DỰNG KIẾN TRÚC CẢNH QUAN ALC

ALC ARCHITECTURE
KIẾN TẠO KHÔNG GIAN SỐNG

ĐỊA CHỈ: TỔ 1, PHƯỜNG TÂN PHONG - TP LAI CHÂU - TỈNH LAI CHÂU

TÊN BẢN VẼ:

MẶT BẰNG ĐIỆN CHIẾU SÁNG

GIÁM ĐỐC	KS. NGUYỄN VĂN LƯỢNG
CHỦ NHIỆM DỰ ÁN	KTS. NGUYỄN VĂN NHÂN
CHỦ TRÌ THIẾT KẾ	KTS. NGUYỄN VĂN NHÂN
THIẾT KẾ	KTS. PHAN ĐĂNG SƠN
KIỂM TRA	KS. NGUYỄN VĂN LƯỢNG

HOÀN THÀNH	NĂM - 2024
HỒ SƠ: THIẾT KẾ CƠ SỞ	
KIẾN TRÚC	
TỶ LỆ BẢN VẼ:	KÝ HIỆU BẢN VẼ
1:110	Đ - 01

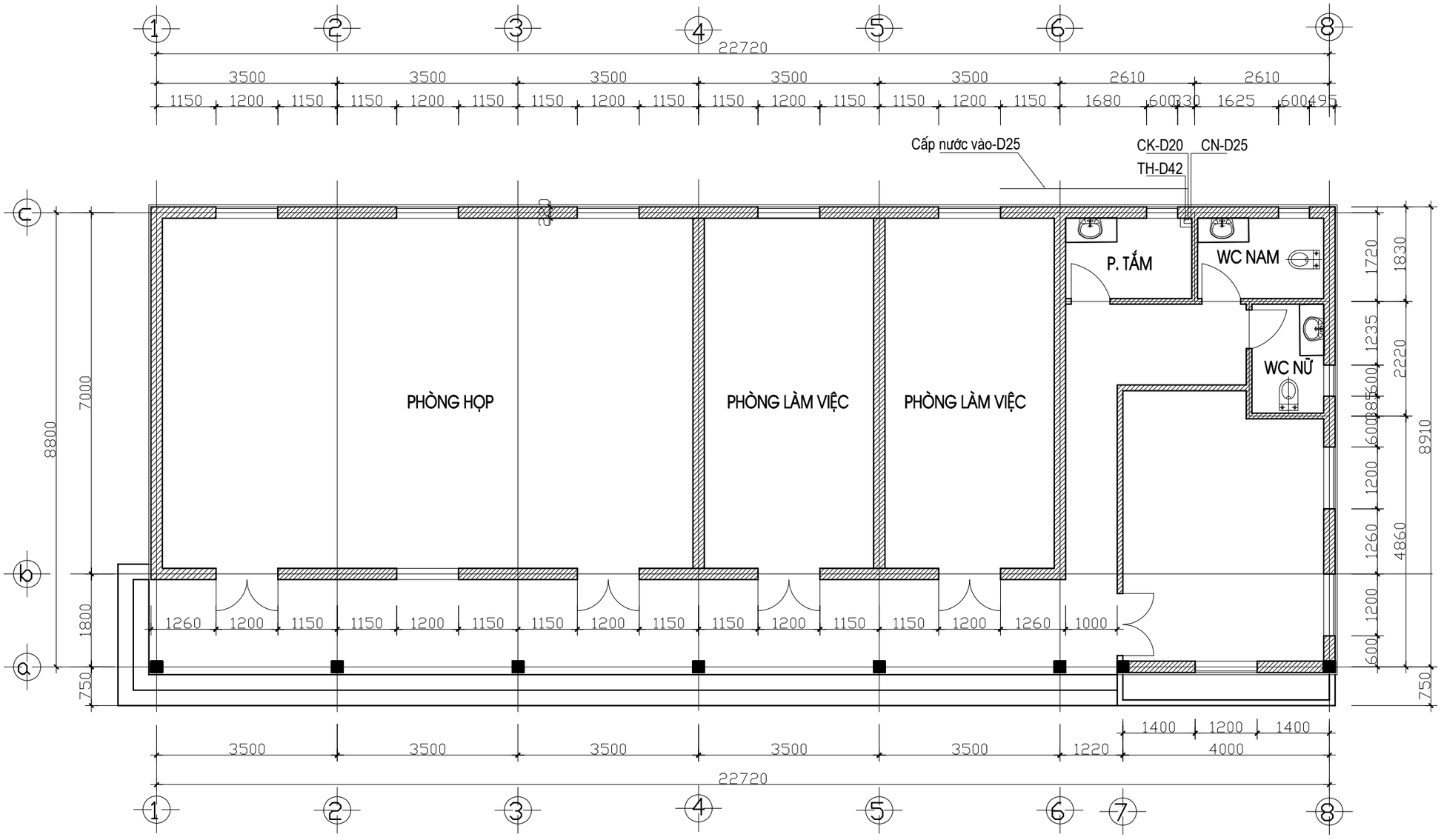

MẶT BẰNG CẤP NƯỚC

GHI CHÚ

- Nước cấp cho nhà từ bể chứa nước bên ngoài nhà
- Nước thoát khu WC, rửa thoát ra rỏnh quanh nhà
- Nước xí, tiểu thu vào bể phốt, sau khi xử lí được thoát ra rỏnh
- Cấp nước sử dụng ống nhựa PPR có PN =10Bar
- Thoát nước sử dụng ống nhựa PVC Class 2

- CK : ống đứng cấp nước lên bồn
- CN : ống đứng cấp nước từ bồn xuống
- TH : ống đứng thông hơi bể phốt
- Vị trí ống xuyên tường, dầm, sàn cần đặt ống chờ
- Khi thi công xem kết hợp bản vẽ bộ môn khác

- Khi thi công cần đo lại khoảng cách thiết bị để cắt ống cho chính xác

D20-L2,5 — ống cấp nước - đường kính (mm)-chiều dài (m)

D20-L2,5 — ống thoát nước rửa - đường kính (mm)-chiều dài (m)-độ dốc

D110-L7,5-i=2% — ống thoát nước xí tiểu - đường kính (mm)-chiều dài (m)-độ dốc

CHỦ ĐẦU TƯ

CÔNG TY CỔ PHẦN CHÈ NHẬT GIA HUY

DỰ ÁN:

ỨNG DỤNG CÔNG NGHỆ TỰ ĐỘNG HÓA TRONG QUÁ TRÌNH SẢN XUẤT, CHẾ BIẾN CHÈ XANH SAO LĂN CHẤT LƯỢNG CAO

HẠNG MỤC :

NHÀ ĐIỀU HÀNH + BẾP ĂN

ĐỊA ĐIỂM: XÃ MƯỜNG KHOA HUYỆN TÂN UYÊN - TỈNH LAI CHÂU

NGÀY KÝ DUYỆT	SỬA ĐỔI

CÔNG TY TNHH XÂY DỰNG KIẾN TRÚC CẢNH QUAN ALC

ALC ARCHITECTURE
KIẾN TẠO KHÔNG GIAN SỐNG

ĐỊA CHỈ: TỔ 1, PHƯỜNG TÂN PHONG - TP LAI CHÂU - TỈNH LAI CHÂU

TÊN BẢN VẼ:

MẶT BẰNG CẤP NƯỚC

GIÁM ĐỐC	KS. NGUYỄN VĂN LƯỢNG
CHỦ NHIỆM DỰ ÁN	KTS. NGUYỄN VĂN NHÂN
CHỦ TRÌ THIẾT KẾ	KTS. NGUYỄN VĂN NHÂN
THIẾT KẾ	KTS. PHAN ĐĂNG SƠN
KIỂM TRA	KS. NGUYỄN VĂN LƯỢNG

HOÀN THÀNH	NĂM - 2024
HỒ SƠ: THIẾT KẾ CƠ SỞ	
KIẾN TRÚC	
TỶ LỆ BẢN VẼ:	KÝ HIỆU BẢN VẼ
1:110	KT - 01

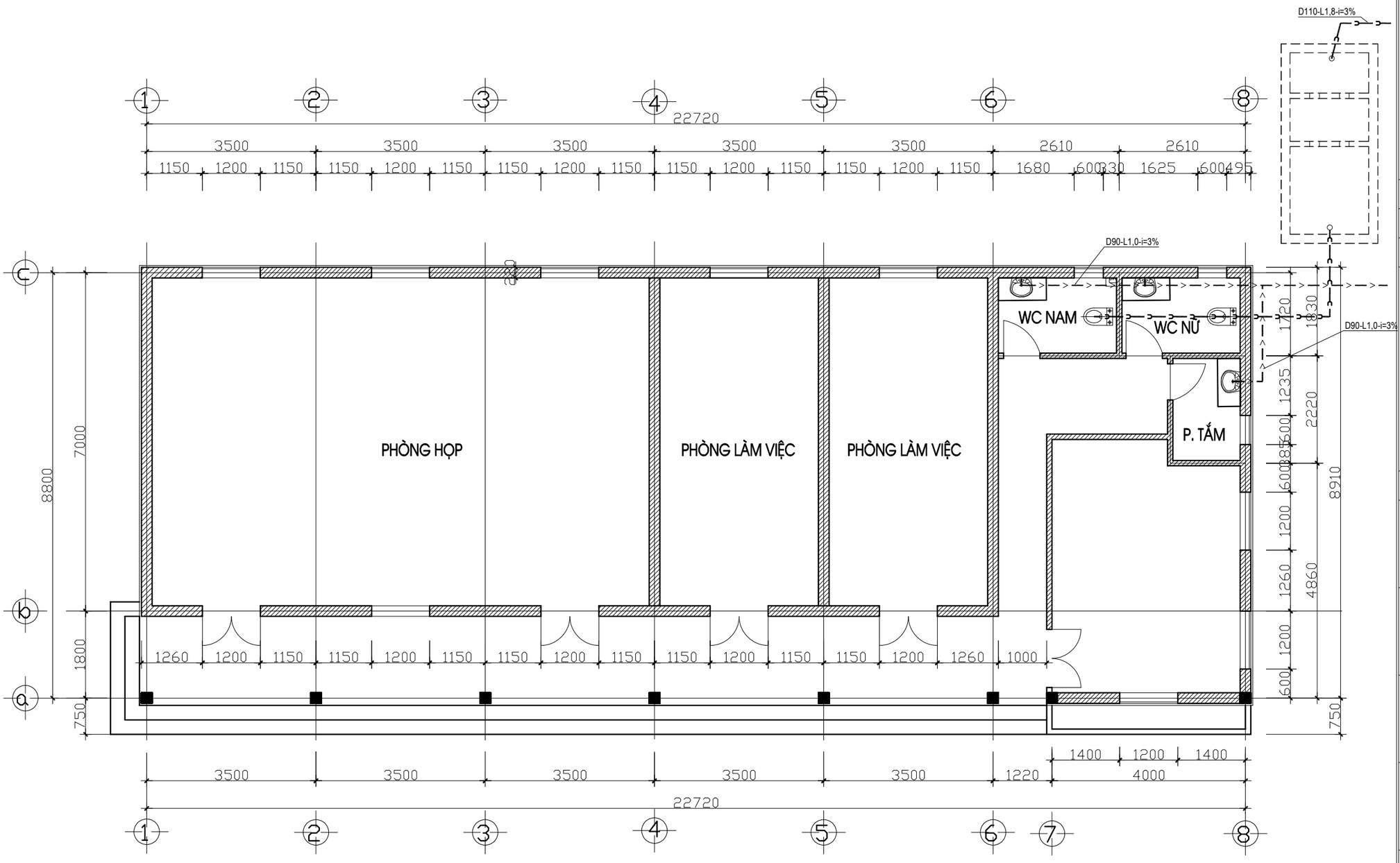

MẶT BẰNG CẤP NƯỚC

GHI CHÚ

- Nước cấp cho nhà từ bể chứa nước bên ngoài nhà
- Nước thoát khu WC, rửa thoát ra rỏnh quanh nhà
- Nước xí, tiểu thu vào bể phốt, sau khi xử lí được thoát ra rỏnh
- Cấp nước sử dụng ống nhựa PPR có PN =10Bar
- Thoát nước sử dụng ống nhựa PVC Class 2

- CK : ống đứng cấp nước lên bồn
- CN : ống đứng cấp nước từ bồn xuống
- TH : ống đứng thông hơi bể phốt
- Vị trí ống xuyên tường, dầm, sàn cần đặt ống chờ
- Khi thi công xem kết hợp bản vẽ bộ môn khác

- Khi thi công cần đo lại khoảng cách thiết bị để cắt ống cho chính xác

D20-L2,5 — ống cấp nước - đường kính (mm)-chiều dài (m)

D20-L2,5 — ống thoát nước rửa - đường kính (mm)-chiều dài (m)-độ dốc

D110-L7,5-i=2% — ống thoát nước xí tiểu - đường kính (mm)-chiều dài (m)-độ dốc

CHỦ ĐẦU TƯ

CÔNG TY CỔ PHẦN CHÈ NHẬT GIA HUY

DỰ ÁN:

ỨNG DỤNG CÔNG NGHỆ TỰ ĐỘNG HÓA TRONG QUÁ TRÌNH SẢN XUẤT, CHẾ BIẾN CHÈ XANH SAO LĂN CHẤT LƯỢNG CAO

HẠNG MỤC :

NHÀ ĐIỀU HÀNH + BẾP ĂN

ĐỊA ĐIỂM: XÃ MƯỜNG KHOA HUYỆN TÂN UYÊN - TỈNH LAI CHÂU

NGÀY KÝ DUYỆT	SỬA ĐỔI

CÔNG TY TNHH XÂY DỰNG KIẾN TRÚC CẢNH QUAN ALC

ALC ARCHITECTURE
KIẾN TẠO KHÔNG GIAN SỐNG

ĐỊA CHỈ: TỔ 1, PHƯỜNG TÂN PHONG - TP LAI CHÂU - TỈNH LAI CHÂU

TÊN BẢN VẼ:

MẶT BẰNG CẤP NƯỚC

GIÁM ĐỐC	KS. NGUYỄN VĂN LƯỢNG
CHỦ NHIỆM DỰ ÁN	KTS. NGUYỄN VĂN NHÂN
CHỦ TRÌ THIẾT KẾ	KTS. NGUYỄN VĂN NHÂN
THIẾT KẾ	KTS. PHAN ĐĂNG SƠN
KIỂM TRA	KS. NGUYỄN VĂN LƯỢNG

HOÀN THÀNH	NĂM - 2024
HỒ SƠ: THIẾT KẾ CƠ SỞ	
KIẾN TRÚC	
TỶ LỆ BẢN VẼ:	KÝ HIỆU BẢN VẼ
1:110	KT - 01

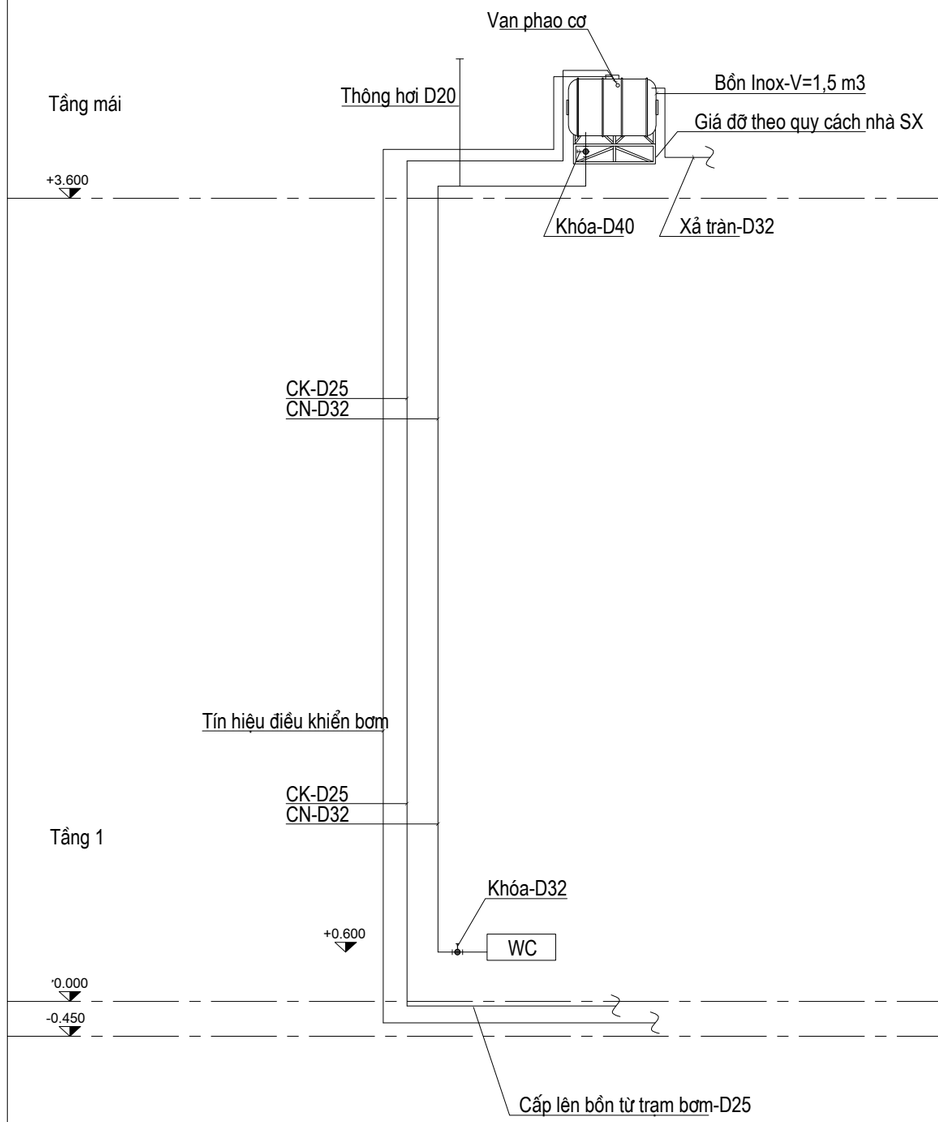

SƠ ĐỒ CẤP NƯỚC

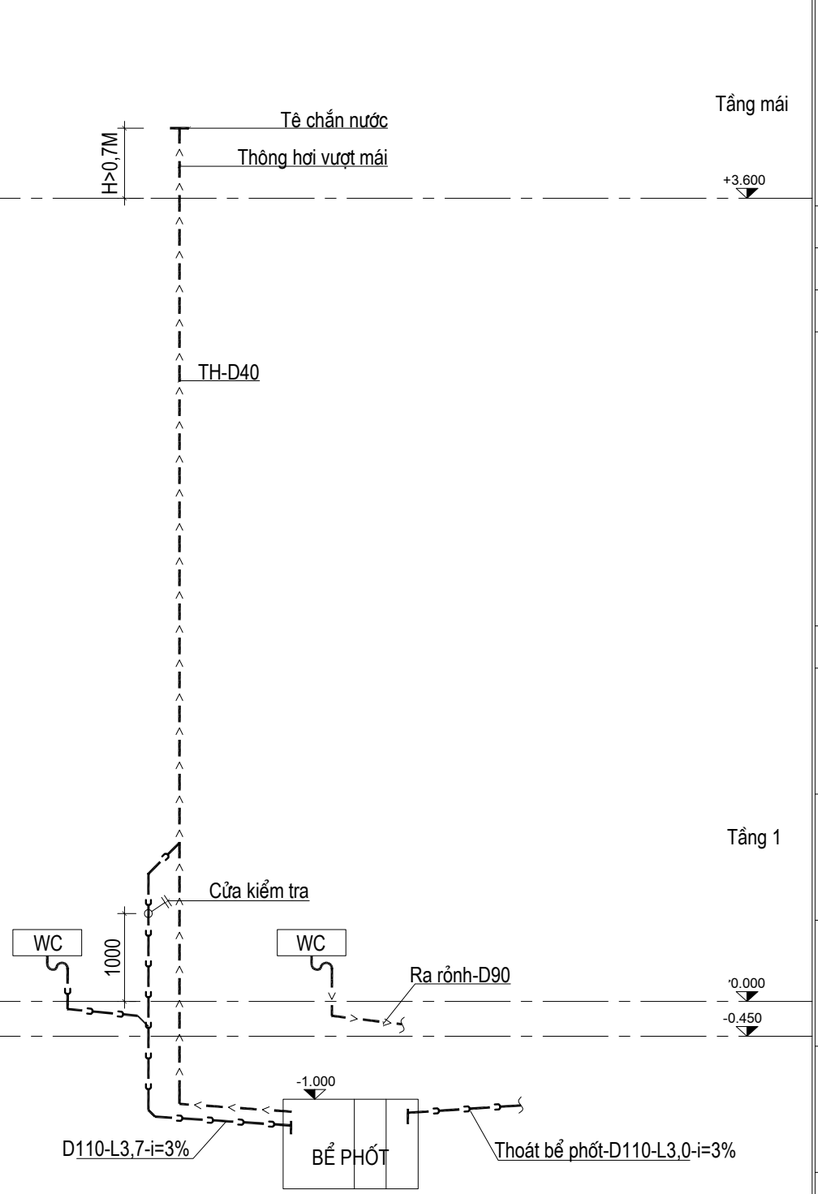

SƠ ĐỒ THOÁT NƯỚC

GHI CHÚ

- NƯỚC CẤP CHO NHÀ LẤY TỪ BỂ CHỨA NƯỚC CỦA TRƯỜNG
- NƯỚC THOÁT XÍ TIỂU XỬ LÍ CỤC BỘ THOÁT RA HTTN KHU VỰC
- CẤP NƯỚC SỬ DỤNG ỐNG NHỰA PPR CÓ PN =10BAR
- THOÁT NƯỚC SỬ DỤNG ỐNG NHỰA PVC CLASS 2
- CN : ỐNG ĐỨNG CẤP NƯỚC TỪ BỒN
- TH : ỐNG ĐỨNG THÔNG HƠI
- CK : ỐNG ĐỨNG CẤP NƯỚC LÊN BỒN

CHỦ ĐẦU TƯ

CÔNG TY CỔ PHẦN CHÈ NHẬT GIA HUY

DỰ ÁN:

ỨNG DỤNG CÔNG NGHỆ TỰ ĐỘNG HÓA TRONG QUÁ TRÌNH SẢN XUẤT, CHẾ BIẾN CHÈ XANH SAO LĂN CHẤT LƯỢNG CAO

HẠNG MỤC :

NHÀ ĐIỀU HÀNH + BẾP ĂN

ĐỊA ĐIỂM: XÃ MƯỜNG KHOA HUYỆN TÂN UYÊN - TỈNH LAI CHÂU

NGÀY KÝ DUYỆT	SỬA ĐỔI

CÔNG TY TNHH XÂY DỰNG KIẾN TRÚC CẢNH QUAN ALC

ALC ARCHITECTURE
KIẾN TẠO KHÔNG GIAN SỐNG

ĐỊA CHỈ: TỔ 1, PHƯỜNG TÂN PHONG - TP LAI CHÂU - TỈNH LAI CHÂU

TÊN BẢN VẼ:

SƠ ĐỒ CẤP NƯỚC

SƠ ĐỒ THOÁT NƯỚC

GIÁM ĐỐC	KS. NGUYỄN VĂN LƯỢNG
CHỦ NHIỆM DỰ ÁN	KTS. NGUYỄN VĂN NHÂN
CHỦ TRÌ THIẾT KẾ	KTS. NGUYỄN VĂN NHÂN
THIẾT KẾ	KTS. PHAN ĐĂNG SƠN
KIỂM TRA	KS. NGUYỄN VĂN LƯỢNG

HOÀN THÀNH	NĂM - 2024

HỒ SƠ: THIẾT KẾ CƠ SỞ

KIẾN TRÚC

TỶ LỆ BẢN VẼ:	KÝ HIỆU BẢN VẼ
1:110	KT - 01

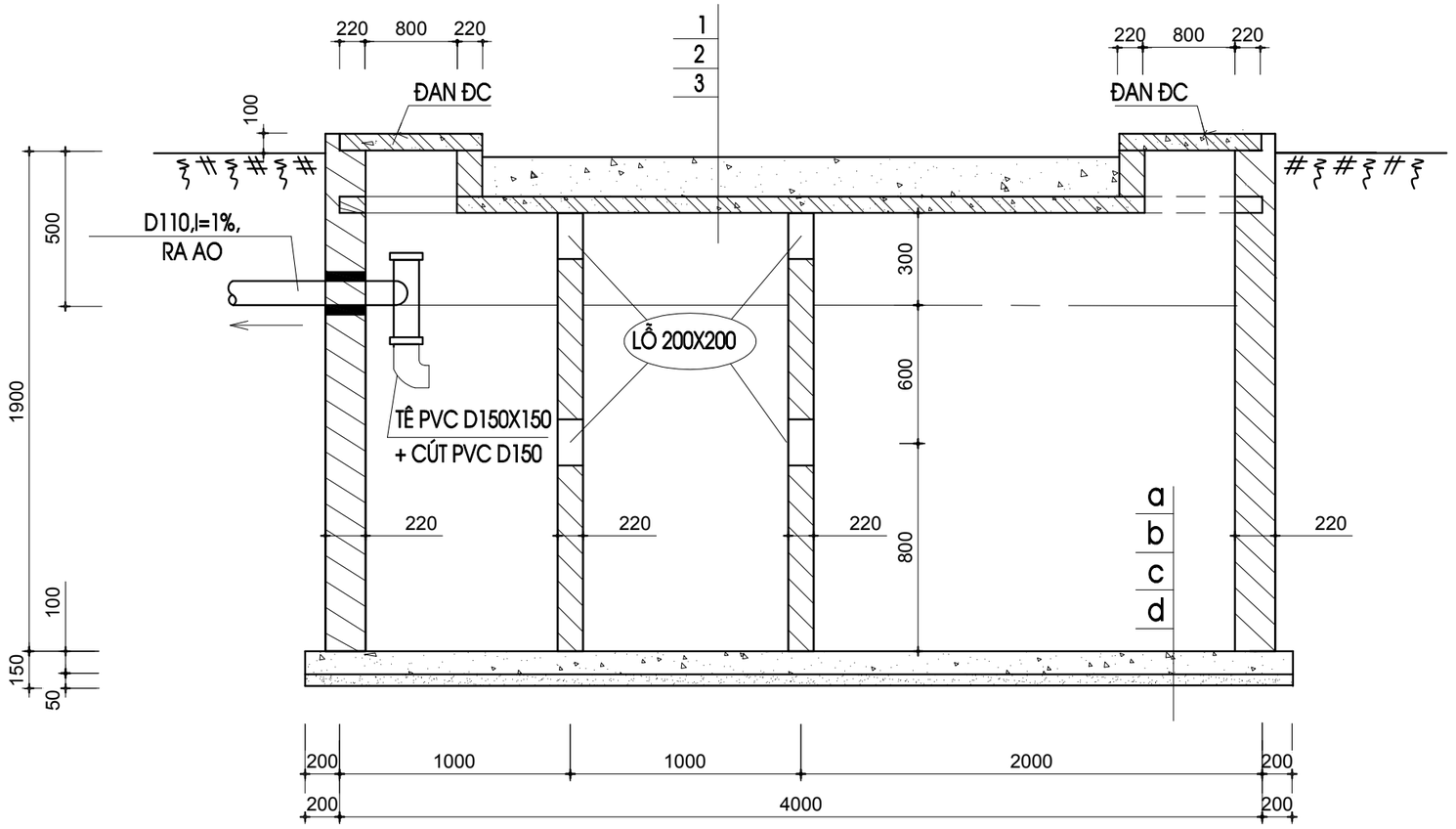

MẶT CẮT A-A

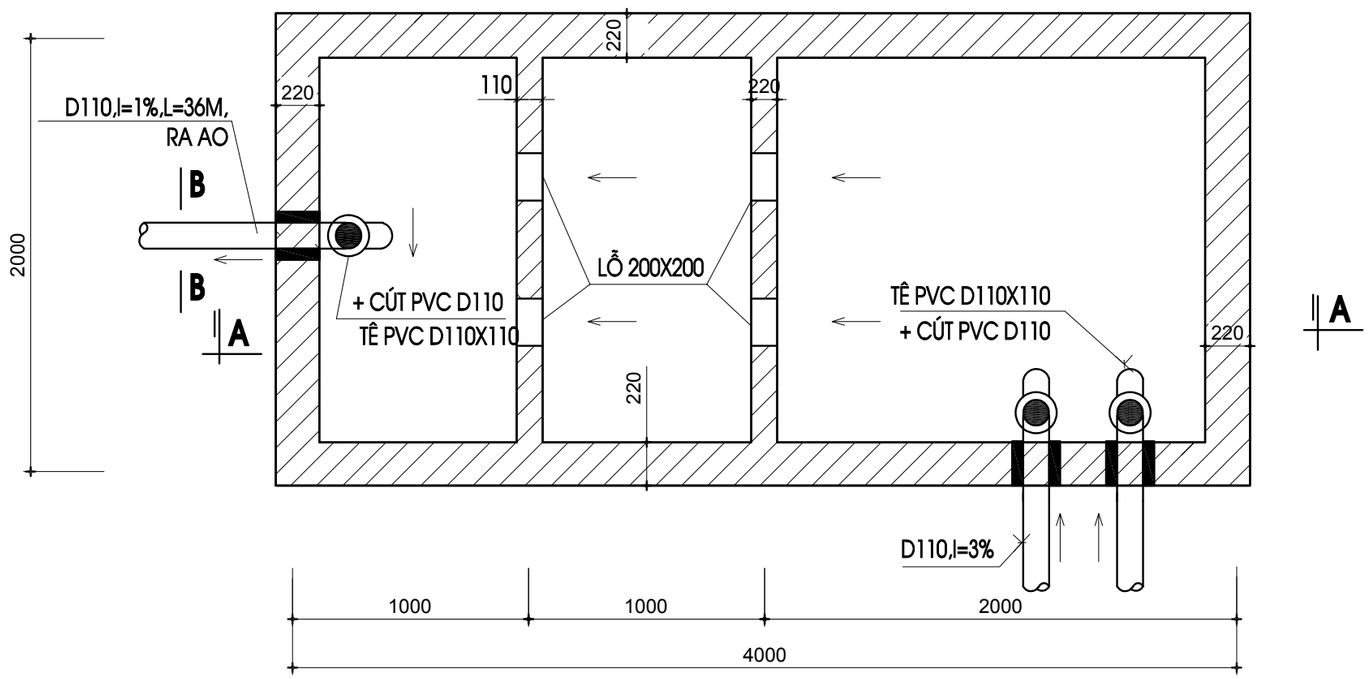

MẶT BẰNG BỂ TỰ HOẠI

GHI CHÚ:

1/ ĐẮP ĐẤT DẦY 200
2/ LÁNG VỮA XM 100# DẦY 30 XOA NHẴN
3/ ĐỔ BTCT 200# DẦY 70
a/ LÁNG VXM 100# DẦY 20 ĐÁNH MÀU XM
b/ ĐỔ BT SỎI 200# DẦY 100
c/ LÓT CÁT DẦY 50 TƯỚI NƯỚC ĐẦM KỸ
d/ ĐẤT NGUYÊN THỔ
* TƯỜNG BỂ PHỐT XÂY GẠCH ĐẶC VXM 50#
* TRÁT TƯỜNG VXM 100# DẦY 30 TRÁT
LÀM 2 LẦN, ĐÁNH MÀU XM

VẬT LIỆU BỂ PHỐT

- ỐNG PVC D100	= 3(M)
- TÊ PVC 100X100	= 1(CÁI)
- CÚT PVC D100	= 1(CÁI)
- TÊ PVC D110X110	= 2(CÁI)
- CÚT PVC D110	= 2(CÁI)
- CÚT PVC D42	= 4 (CÁI)

CHỦ ĐẦU TƯ
CÔNG TY CỔ PHẦN CHÈ NHẬT GIA HUY
DỰ ÁN:
ỨNG DỤNG CÔNG NGHỆ TỰ ĐỘNG HÓA TRONG QUÁ TRÌNH SẢN XUẤT, CHẾ BIẾN CHÈ XANH SAO LĂN CHẤT LƯỢNG CAO
HẠNG MỤC :
NHÀ ĐIỀU HÀNH + BẾP ĂN
ĐỊA ĐIỂM: XÃ MƯỜNG KHOA HUYỆN TÂN UYÊN - TỈNH LAI CHÂU

NGÀY KÝ DUYỆT	SỬA ĐỔI

CÔNG TY TNHH XÂY DỰNG KIẾN TRÚC CẢNH QUAN ALC
ALC ARCHITECTURE
KIẾN TẠO KHÔNG GIAN SỐNG
ĐỊA CHỈ: TỔ 1, PHƯỜNG TÂN PHONG - TP LAI CHÂU - TỈNH LAI CHÂU

TÊN BẢN VẼ:

SƠ ĐỒ CẤP NƯỚC
SƠ ĐỒ THOÁT NƯỚC

GIÁM ĐỐC	KS. NGUYỄN VĂN LƯỢNG
CHỦ NHIỆM DỰ ÁN	KTS. NGUYỄN VĂN NHÂN
CHỦ TRÌ THIẾT KẾ	KTS. NGUYỄN VĂN NHÂN
THIẾT KẾ	KTS. PHAN ĐĂNG SƠN
KIỂM TRA	KS. NGUYỄN VĂN LƯỢNG

HOÀN THÀNH	NĂM - 2024
HỒ SƠ: THIẾT KẾ CƠ SỞ	
KIẾN TRÚC	
TỶ LỆ BẢN VẼ:	KÝ HIỆU BẢN VẼ
1:110	KT - 01

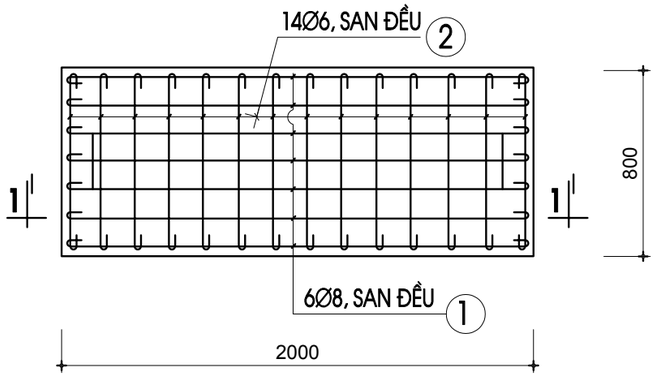

ĐAN Đ1 (3 CÁI)

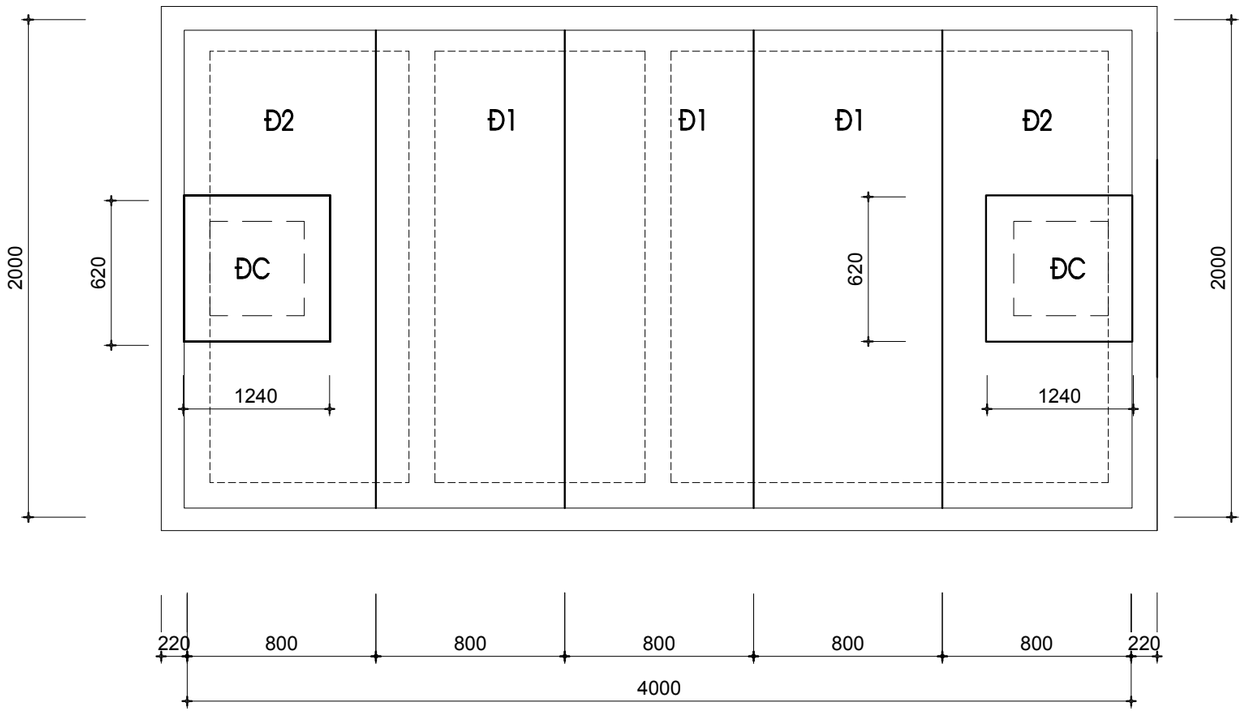

MẶT BẰNG ĐAN NẮP BỂ

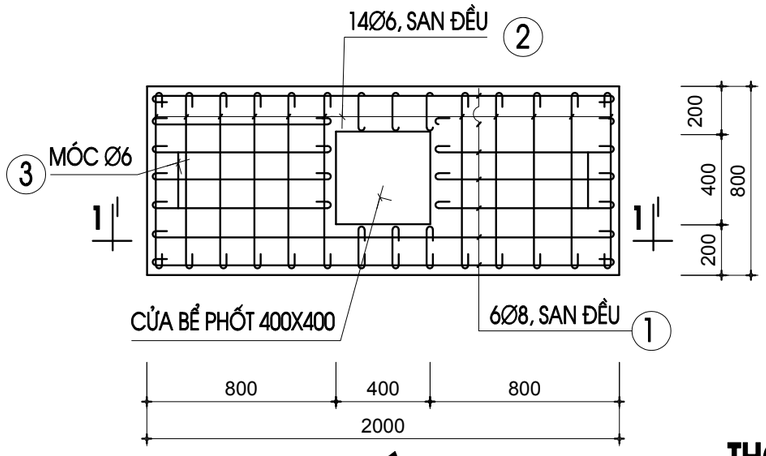

ĐAN Đ2 (2 CÁI)

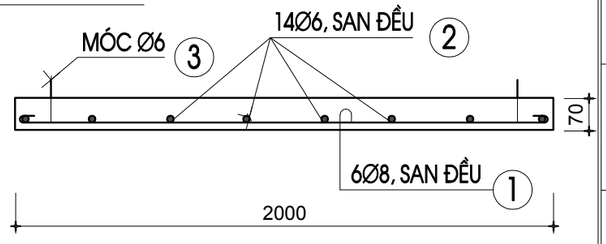

CẮT 1-1

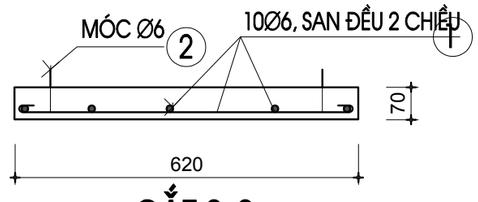

CẮT 2-2

THỐNG KÊ THÉP ĐAN NẮP BỂ PHỐT

CK	KH	HDKT	Φ	ST	DÀI 1T	∑ DÀI	T.LƯỢNG
ĐAN ĐC	1	580 (40 … 40)	6	10	660	6,5	1,47
	2	100 / 80 / 150 / 100	6	2	680	1,36	0,30
ĐAN Đ1 (Đ2)	1	1960 (50 … 50)	8	6	2040	12,24	4,8
	2	760 (40 … 40)	6	14	840	11,76	2,60
	3	100 / 80 / 150 / 100	6	2	680	1,36	0,30

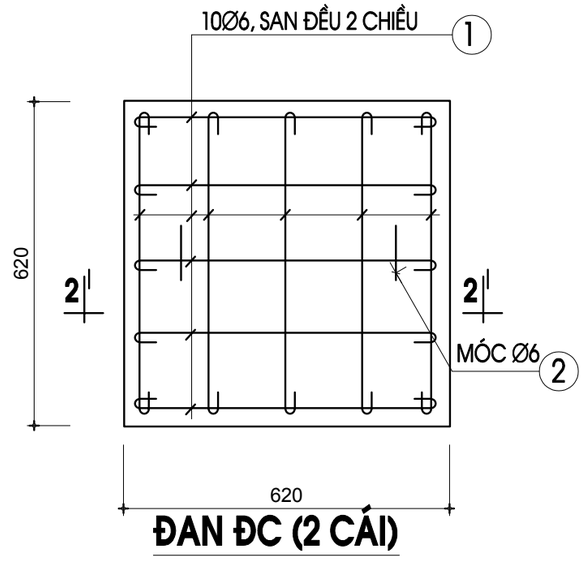

ĐAN ĐC (2 CÁI)

CHỦ ĐẦU TƯ

CÔNG TY CỔ PHẦN CHÈ NHẬT GIA HUY

DỰ ÁN:

ỨNG DỤNG CÔNG NGHỆ TỰ ĐỘNG HÓA TRONG QUÁ TRÌNH SẢN XUẤT, CHẾ BIẾN CHÈ XANH SAO LĂN CHẤT LƯỢNG CAO

HẠNG MỤC :

NHÀ ĐIỀU HÀNH + BẾP ĂN

ĐỊA ĐIỂM: XÃ MƯỜNG KHOA HUYỆN TÂN UYÊN - TỈNH LAI CHÂU

NGÀY KÝ DUYỆT	SỬA ĐỔI

CÔNG TY TNHH XÂY DỰNG KIẾN TRÚC CẢNH QUAN ALC

ALC ARCHITECTURE
KIẾN TẠO KHÔNG GIAN SỐNG

ĐỊA CHỈ: TỔ 1, PHƯỜNG TÂN PHONG - TP LAI CHÂU - TỈNH LAI CHÂU

TÊN BẢN VẼ:

SƠ ĐỒ CẤP NƯỚC

SƠ ĐỒ THOÁT NƯỚC

GIÁM ĐỐC	KS. NGUYỄN VĂN LƯỢNG
CHỦ NHIỆM DỰ ÁN	KTS. NGUYỄN VĂN NHÂN
CHỦ TRÌ THIẾT KẾ	KTS. NGUYỄN VĂN NHÂN
THIẾT KẾ	KTS. PHAN ĐĂNG SƠN
KIỂM TRA	KS. NGUYỄN VĂN LƯỢNG

HOÀN THÀNH	NĂM - 2024

HỒ SƠ: THIẾT KẾ CƠ SỞ

KIẾN TRÚC

TỶ LỆ BẢN VẼ:	KÝ HIỆU BẢN VẼ
1:110	KT - 01

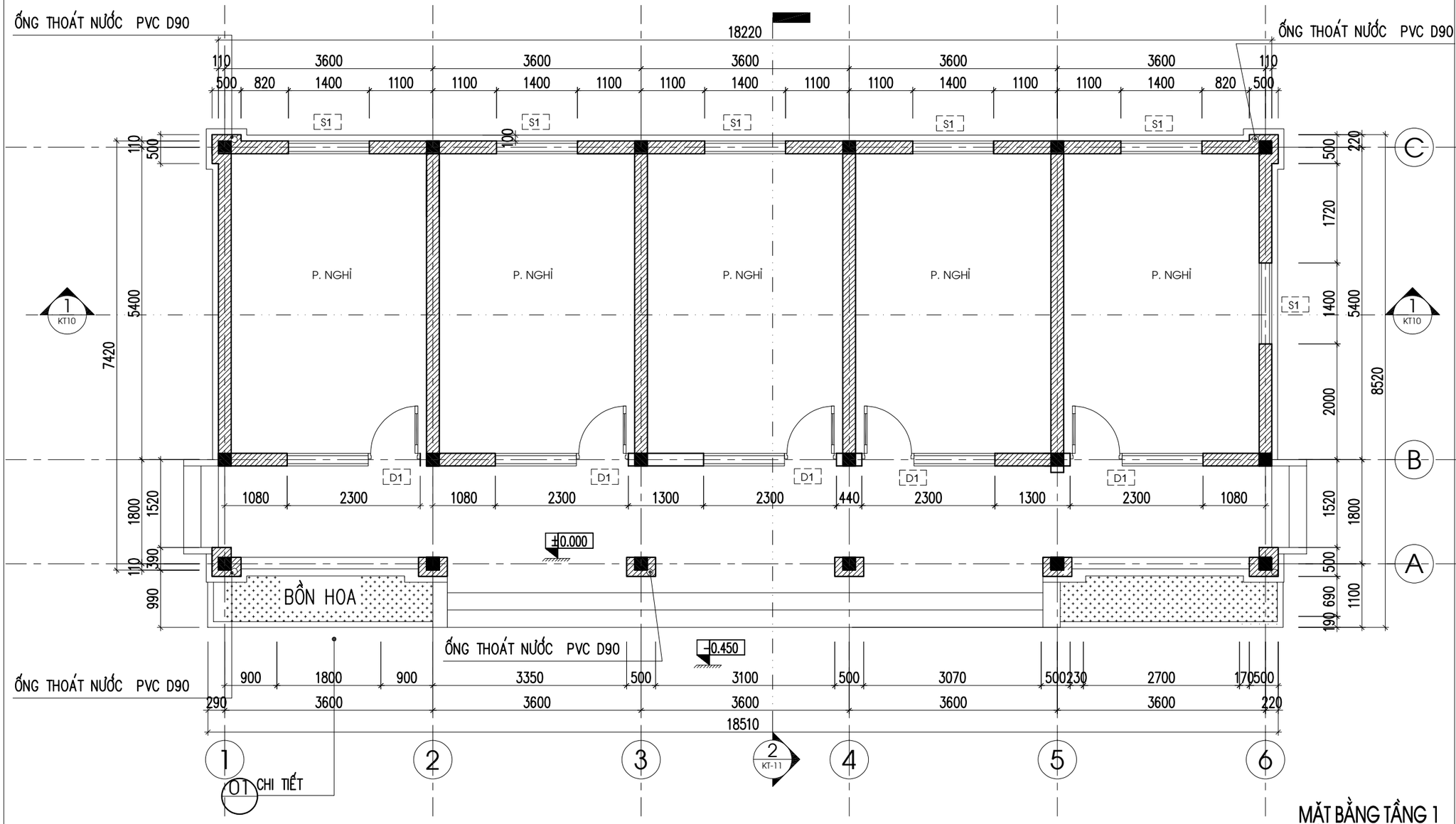

MẶT BẰNG TẦNG 1

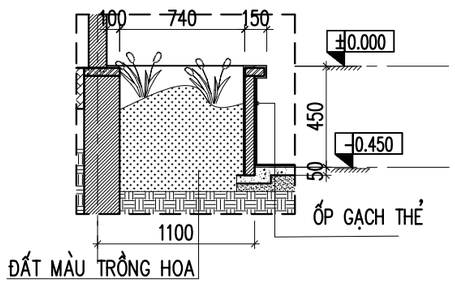

CHI TIẾT BỒN HOA 01

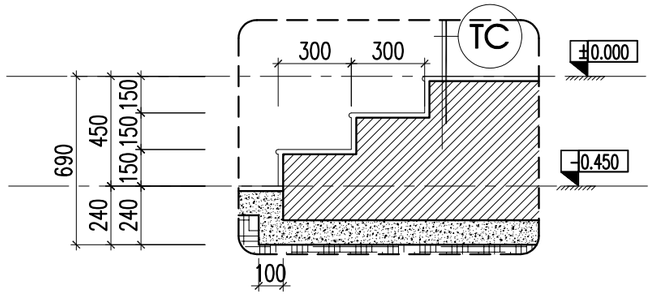

CHI TIẾT TAM CẤP

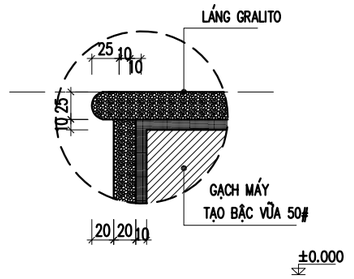

CHỦ ĐẦU TƯ
CÔNG TY CỔ PHẦN CHÈ NHẬT GIA HUY

DỰ ÁN:
ỨNG DỤNG CÔNG NGHỆ TỰ ĐỘNG HÓA TRONG QUÁ TRÌNH SẢN XUẤT, CHẾ BIẾN CHÈ XANH SAO LĂN CHẤT LƯỢNG CAO

HẠNG MỤC :
NHÀ Ở CÔNG NHÂN

ĐỊA ĐIỂM: XÃ MƯỜNG KHOA
HUYỆN TÂN UYÊN - TỈNH LAI CHÂU

NGÀY KÝ DUYỆT	SỬA ĐỔI

CÔNG TY TNHH XÂY DỰNG KIẾN TRÚC CẢNH QUAN ALC

ALC ARCHITECTURE
KIẾN TẠO KHÔNG GIAN SỐNG

ĐỊA CHỈ: TỔ 1, PHƯỜNG TÂN PHONG - TP LAI CHÂU - TỈNH LAI CHÂU

TÊN BẢN VẼ:

MẶT BẰNG NHÀ

GIÁM ĐỐC	KS. NGUYỄN VĂN LƯỢNG
CHỦ NHIỆM DỰ ÁN	KTS. NGUYỄN VĂN NHÂN
CHỦ TRÌ THIẾT KẾ	KTS. NGUYỄN VĂN NHÂN
THIẾT KẾ	KTS. PHAN ĐĂNG SƠN
KIỂM TRA	KS. NGUYỄN VĂN LƯỢNG

HOÀN THÀNH	NĂM - 2024
HỒ SƠ: THIẾT KẾ CƠ SỞ	
KIẾN TRÚC	
TỶ LỆ BẢN VẼ:	KÝ HIỆU BẢN VẼ
1:110	KT - 01

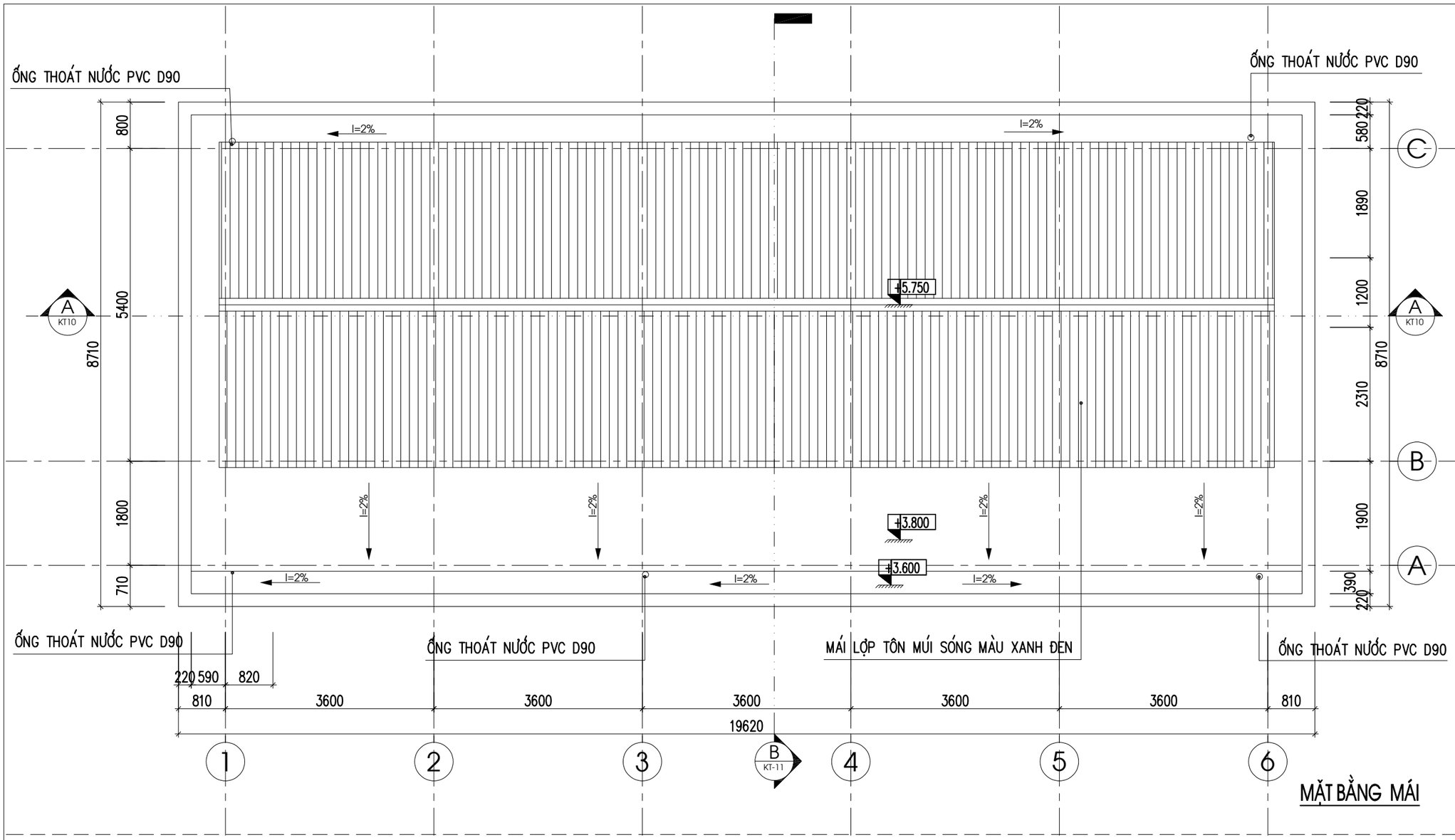

CHỦ ĐẦU TƯ

CÔNG TY CỔ PHẦN CHÈ NHẬT GIA HUY

DỰ ÁN:

ỨNG DỤNG CÔNG NGHỆ TỰ ĐỘNG HÓA TRONG QUÁ TRÌNH SẢN XUẤT, CHẾ BIẾN CHÈ XANH SAO LĂN CHẤT LƯỢNG CAO

HẠNG MỤC :

NHÀ Ở CÔNG NHÂN

ĐỊA ĐIỂM: XÃ MƯỜNG KHOA HUYỆN TÂN UYÊN - TỈNH LAI CHÂU

NGÀY KÝ DUYỆT	SỬA ĐỔI

CÔNG TY TNHH XÂY DỰNG KIẾN TRÚC CẢNH QUAN ALC

ALC ARCHITECTURE
KIẾN TẠO KHÔNG GIAN SỐNG

ĐỊA CHỈ: TỔ 1, PHƯỜNG TÂN PHONG - TP LAI CHÂU - TỈNH LAI CHÂU

TÊN BẢN VẼ:

MẶT BẰNG MÁI

GIÁM ĐỐC	KS. NGUYỄN VĂN LƯỢNG
CHỦ NHIỆM DỰ ÁN	KTS. NGUYỄN VĂN NHÂN
CHỦ TRÌ THIẾT KẾ	KTS. NGUYỄN VĂN NHÂN
THIẾT KẾ	KTS. PHAN ĐĂNG SƠN
KIỂM TRA	KS. NGUYỄN VĂN LƯỢNG

HOÀN THÀNH	NĂM - 2024
HỒ SƠ: THIẾT KẾ CƠ SỞ	
KIẾN TRÚC	
TỶ LỆ BẢN VẼ:	KÝ HIỆU BẢN VẼ
1:110	KT - 01

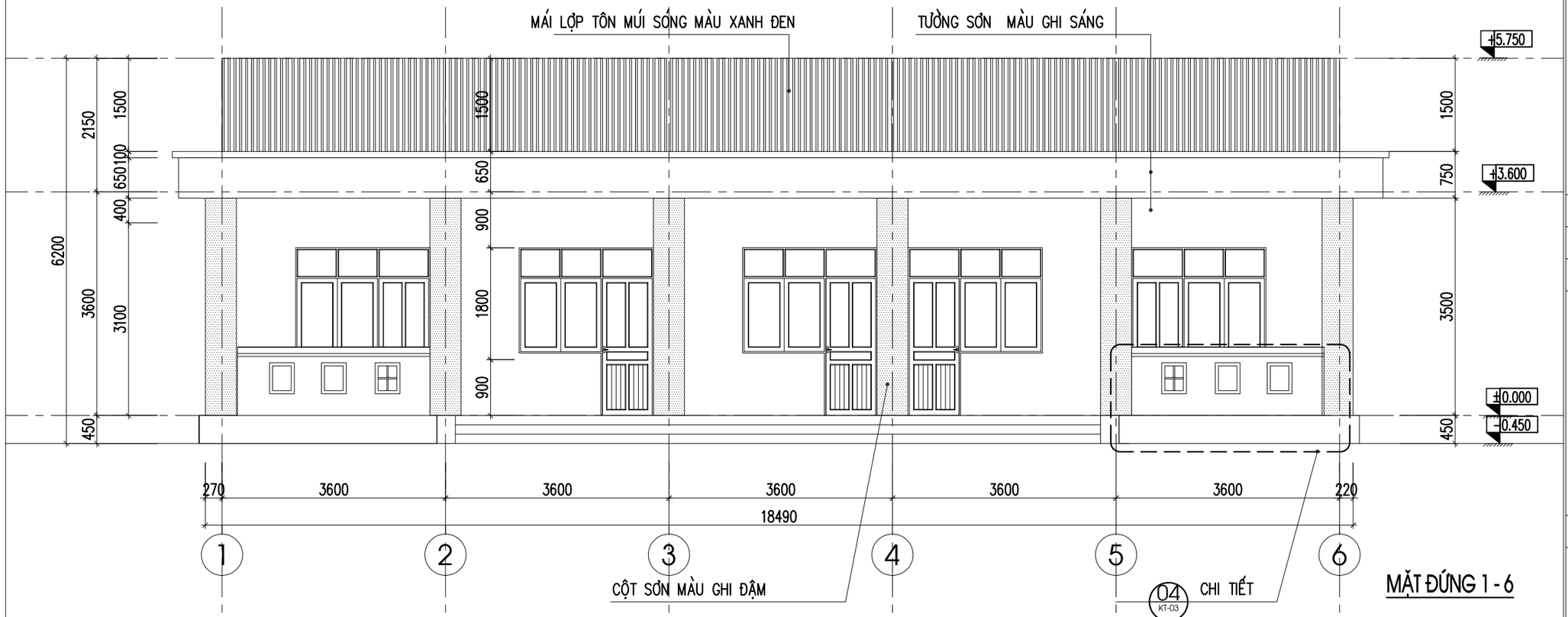

MẶT ĐỨNG 1 - 6

MẶT ĐỨNG 6-1

CHỦ ĐẦU TƯ

CÔNG TY CỔ PHẦN CHÈ NHẬT GIA HUY

DỰ ÁN:

ỨNG DỤNG CÔNG NGHỆ TỰ ĐỘNG HÓA TRONG QUÁ TRÌNH SẢN XUẤT, CHẾ BIẾN CHÈ XANH SAO LĂN CHẤT LƯỢNG CAO

HẠNG MỤC :

NHÀ Ở CÔNG NHÂN

ĐỊA ĐIỂM: XÃ MƯỜNG KHOA HUYỆN TÂN UYÊN - TỈNH LAI CHÂU

NGÀY KÝ DUYỆT	SỬA ĐỔI

CÔNG TY TNHH XÂY DỰNG KIẾN TRÚC CẢNH QUAN ALC

ALC ARCHITECTURE
KIẾN TẠO KHÔNG GIAN SỐNG

ĐỊA CHỈ: TỔ 1, PHƯỜNG TÂN PHONG - TP LAI CHÂU - TỈNH LAI CHÂU

TÊN BẢN VẼ:

MẶT ĐỨNG TRỤC 1-6, TRỤC 6-1

GIÁM ĐỐC	KS. NGUYỄN VĂN LƯỢNG
CHỦ NHIỆM DỰ ÁN	KTS. NGUYỄN VĂN NHÂN
CHỦ TRÌ THIẾT KẾ	KTS. NGUYỄN VĂN NHÂN
THIẾT KẾ	KTS. PHAN ĐĂNG SƠN
KIỂM TRA	KS. NGUYỄN VĂN LƯỢNG

HOÀN THÀNH	NĂM - 2024

HỒ SƠ: THIẾT KẾ CƠ SỞ

KIẾN TRÚC

TỶ LỆ BẢN VẼ:	KÝ HIỆU BẢN VẼ
1:110	KT - 01

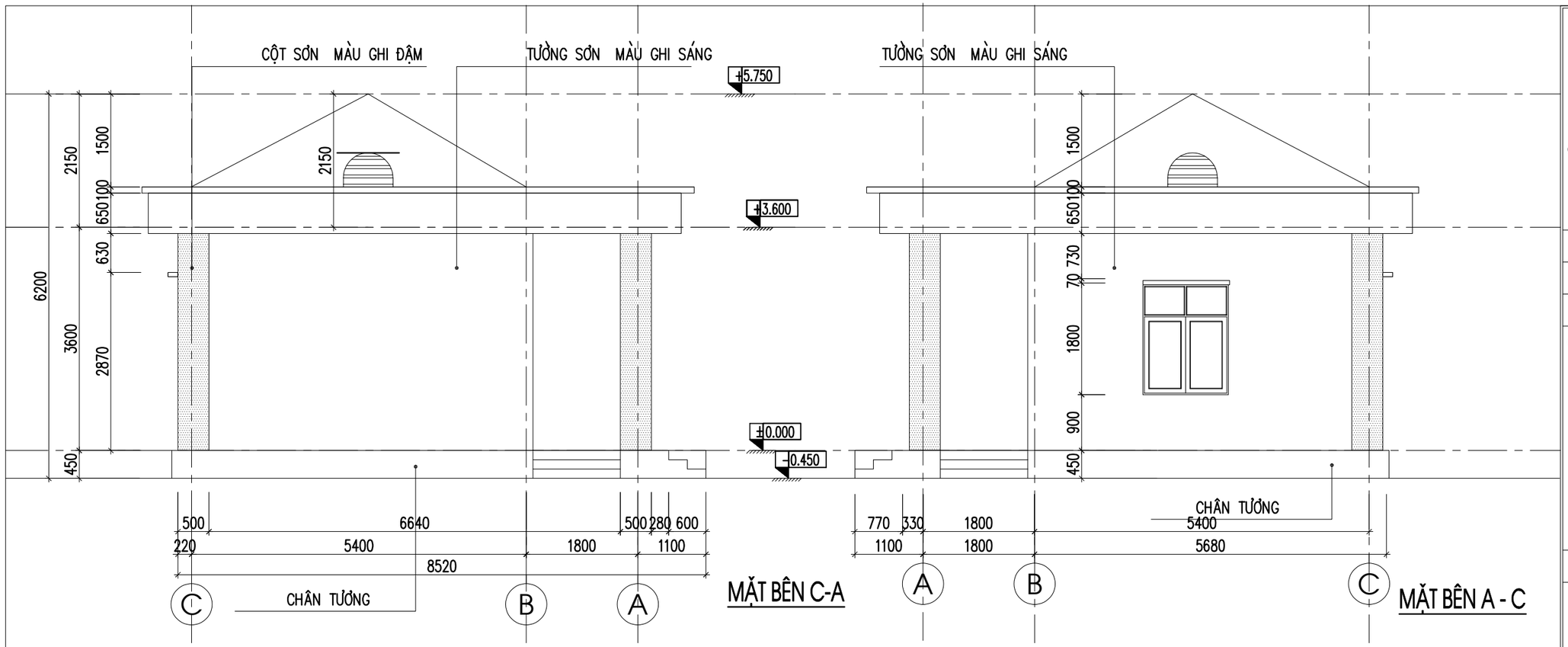

M

–TÔN MÚI SÓNG MÀU XANH ĐEN

–HỆ XÀ GỒ THÉP HỘP 80X40X1.8

–BTCT 200# ĐỔ TẠI CHỖ

–VỮA TRÁT TRẦN #75

–TRẦN SƠN MÀU TRẮNG

TC

–LÁT ĐÁ GRANITS

–XÂY GẠCH TẠO DỐC

–LỚP TÔN NỀN

–ĐẤT TỰ NHIÊN

N

–LÁT GẠCH CERAMIC 600X600 MÀU GHI SÁNG

–VỮA XI MĂNG #50

–LỚP BT ĐÁ 4X6 MÁC 100# DÀY 100

–ĐẤT ĐẮP ĐẦM CHẶT

–ĐẤT TỰ NHIÊN

SN

–LÁNG VỮA XI MĂNG CHỐNG THẤM

ĐÁNH DỐC VỀ LỖ THU

– SƠN CHỐNG THẤM 3 NƯỚC

–BTCT 200# ĐỔ TẠI CHỖ

–VỮA TRÁT TRẦN #75

–SƠN MÀU TRẮNG

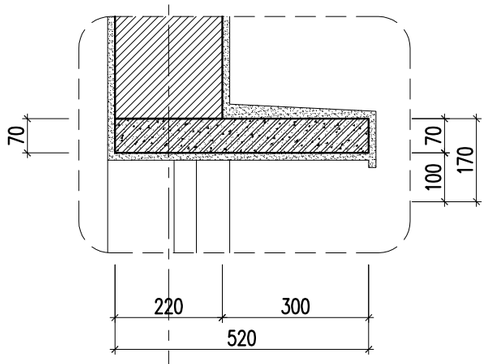

CHI TIẾT Ô VĂNG

CHỦ ĐẦU TƯ

CÔNG TY CỔ PHẦN CHÈ NHẬT GIA HUY

DỰ ÁN:

ỨNG DỤNG CÔNG NGHỆ TỰ ĐỘNG HÓA TRONG QUÁ TRÌNH SẢN XUẤT, CHẾ BIẾN CHÈ XANH SAO LĂN CHẤT LƯỢNG CAO

HẠNG MỤC :

NHÀ Ở CÔNG NHÂN

ĐỊA ĐIỂM: XÃ MƯỜNG KHOA HUYỆN TÂN UYÊN - TỈNH LAI CHÂU

NGÀY KÝ DUYỆT	SỬA ĐỔI

CÔNG TY TNHH XÂY DỰNG KIẾN TRÚC CẢNH QUAN ALC

ALC ARCHITECTURE

KIẾN TẠO KHÔNG GIAN SỐNG

ĐỊA CHỈ: TỔ 1, PHƯỜNG TÂN PHONG - TP LAI CHÂU - TỈNH LAI CHÂU

TÊN BẢN VẼ:

MẶT BÊN TRỤC A-C, C-A

GIÁM ĐỐC	KS. NGUYỄN VĂN LƯỢNG
CHỦ NHIỆM DỰ ÁN	KTS. NGUYỄN VĂN NHÂN
CHỦ TRÌ THIẾT KẾ	KTS. NGUYỄN VĂN NHÂN
THIẾT KẾ	KTS. PHAN ĐĂNG SƠN
KIỂM TRA	KS. NGUYỄN VĂN LƯỢNG

HOÀN THÀNH	NĂM - 2024
HỒ SƠ: THIẾT KẾ CƠ SỞ	
KIẾN TRÚC	
TỶ LỆ BẢN VẼ:	KÝ HIỆU BẢN VẼ
1:110	KT - 01

N

–LÁT GẠCH CERAMIC 600X600 MÀU GHI SÁNG

–VỮA XI MĂNG #50

–LỚP BT ĐÁ 4X6 MÁC 100# DÀY 100

–ĐẤT ĐẮP ĐẦM CHẶT

–ĐẤT TỰ NHIÊN

SN

–LÁNG VỮA XI MĂNG CHỐNG THẤM

ĐÁNH DỐC VỀ LỖ THU

– SƠN CHỐNG THẤM 3 NƯỚC

–BTCT 200# ĐỔ TẠI CHỖ

–VỮA TRÁT TRẦN #75

–SƠN MÀU TRẮNG

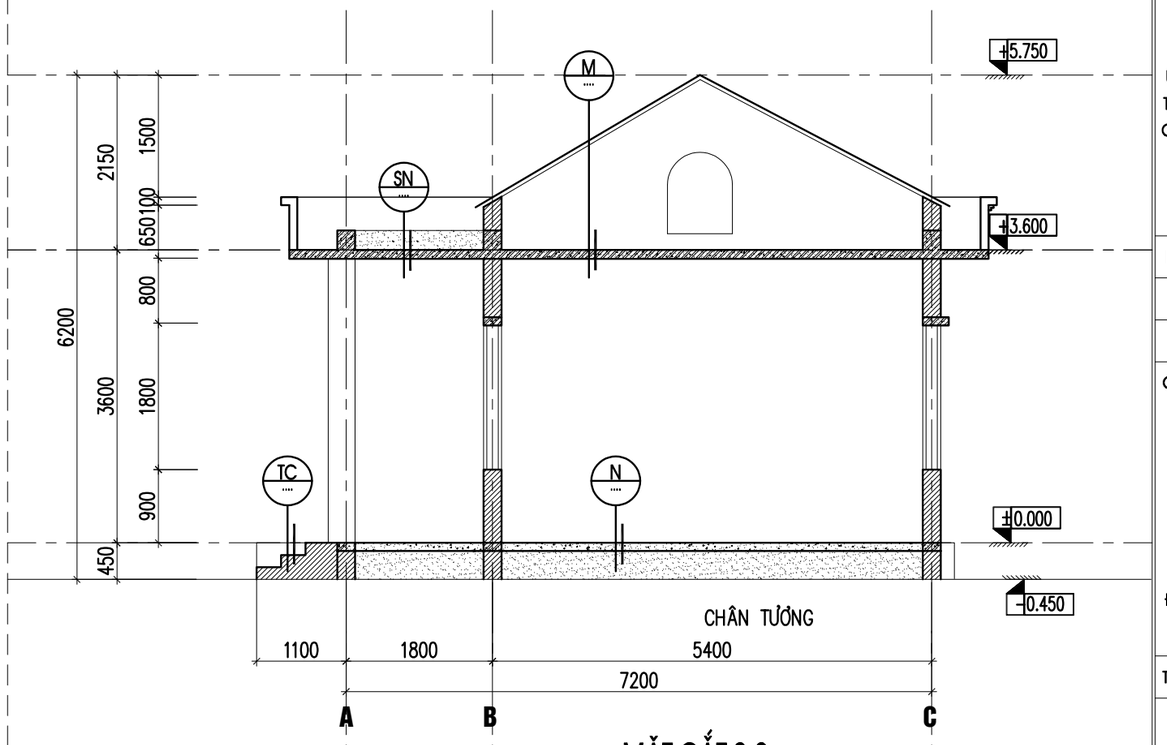

MẶT CẮT 2-2

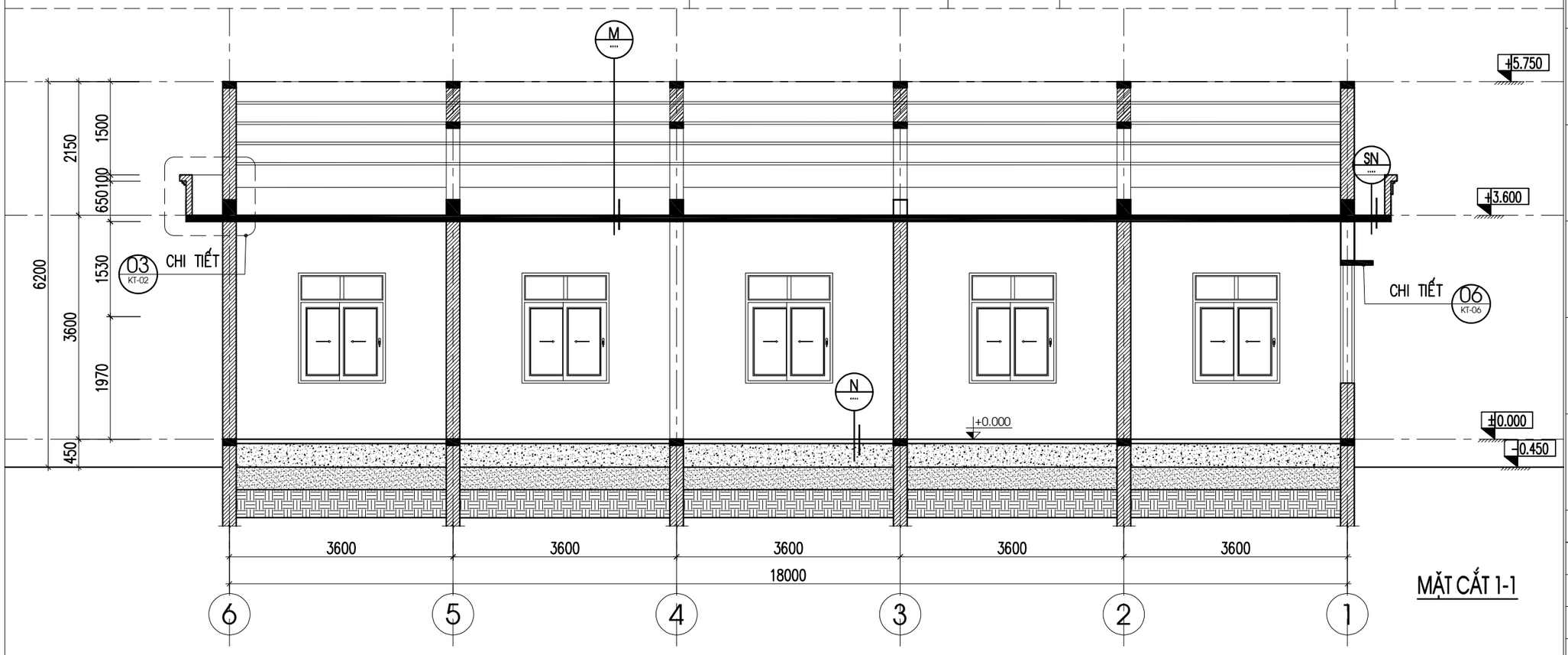

MẶT CẮT 1-1

CHỦ ĐẦU TƯ

CÔNG TY CỔ PHẦN CHÈ NHẬT GIA HUY

DỰ ÁN:

ỨNG DỤNG CÔNG NGHỆ TỰ ĐỘNG HÓA TRONG QUÁ TRÌNH SẢN XUẤT, CHẾ BIẾN CHÈ XANH SAO LĂN CHẤT LƯỢNG CAO

HẠNG MỤC :

NHÀ Ở CÔNG NHÂN

ĐỊA ĐIỂM: XÃ MƯỜNG KHOA HUYỆN TÂN UYÊN - TỈNH LAI CHÂU

NGÀY KÝ DUYỆT	SỬA ĐỔI

CÔNG TY TNHH XÂY DỰNG KIẾN TRÚC CẢNH QUAN ALC

ALC ARCHITECTURE

KIẾN TẠO KHÔNG GIAN SỐNG

ĐỊA CHỈ: TỔ 1, PHƯỜNG TÂN PHONG - TP LAI CHÂU - TỈNH LAI CHÂU

TÊN BẢN VẼ:

MẶT CẮT 1-1, 2-2

GIÁM ĐỐC	KS. NGUYỄN VĂN LƯỢNG
CHỦ NHIỆM DỰ ÁN	KTS. NGUYỄN VĂN NHÂN
CHỦ TRÌ THIẾT KẾ	KTS. NGUYỄN VĂN NHÂN
THIẾT KẾ	KTS. PHAN ĐĂNG SƠN
KIỂM TRA	KS. NGUYỄN VĂN LƯỢNG

HOÀN THÀNH	NĂM - 2024
HỒ SƠ: THIẾT KẾ CƠ SỞ	
KIẾN TRÚC	
TỶ LỆ BẢN VẼ:	KÝ HIỆU BẢN VẼ
1:110	KT - 01

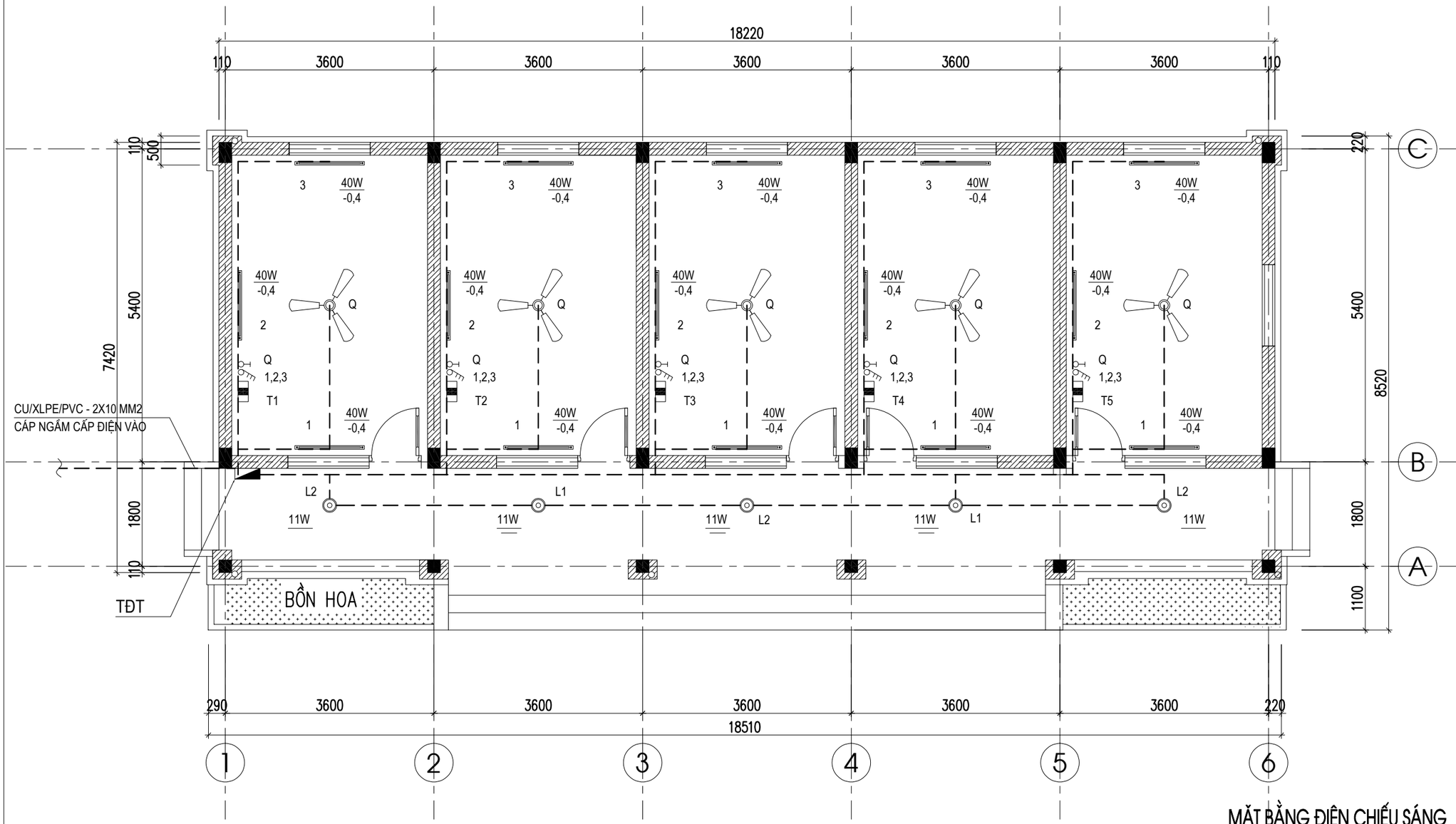

MẶT BẰNG ĐIỆN CHIẾU SÁNG

GHI CHÚ

- TOÀN BỘ DÂY DẪN ĐI TRONG ỐNG GEN NGẦM TƯỜNG
- KHI THI CÔNG XEM KẾT HỢP BẢN VẼ KIẾN TRÚC VÀ QUY ƯỚC THIẾT BỊ TRONG Đ-03
- TẤT CẢ TỦ ĐIỆN TỔNG PHẢI ĐƯỢC NỐI ĐẤT

CÔNG SUẤT CỦA THIẾT BỊ / CAO ĐỘ CỦA THIẾT BỊ
(+) CAO ĐỘ SO VỚI SÀN
(-) THẤP SO VỚI TRẦN

15W

CÔNG SUẤT CỦA THIẾT BỊ / LẮP ĐẶT SÁT TRẦN

CHỦ ĐẦU TƯ
CÔNG TY CỔ PHẦN CHÈ NHẬT GIA HUY

DỰ ÁN:
ỨNG DỤNG CÔNG NGHỆ TỰ ĐỘNG HÓA TRONG QUÁ TRÌNH SẢN XUẤT, CHẾ BIẾN CHÈ XANH SAO LĂN CHẤT LƯỢNG CAO

HẠNG MỤC :
NHÀ Ở CÔNG NHÂN

ĐỊA ĐIỂM: XÃ MƯỜNG KHOA
HUYỆN TÂN UYÊN - TỈNH LAI CHÂU

NGÀY KÝ DUYỆT	SỬA ĐỔI

CÔNG TY TNHH XÂY DỰNG KIẾN TRÚC CẢNH QUAN ALC

ALC ARCHITECTURE
KIẾN TẠO KHÔNG GIAN SỐNG

ĐỊA CHỈ: TỔ 1, PHƯỜNG TÂN PHONG - TP LAI CHÂU - TỈNH LAI CHÂU

TÊN BẢN VẼ:

MẶT BẰNG ĐIỆN CHIẾU SÁNG

GIÁM ĐỐC	KS. NGUYỄN VĂN LƯỢNG
CHỦ NHIỆM DỰ ÁN	KTS. NGUYỄN VĂN NHÂN
CHỦ TRÌ THIẾT KẾ	KTS. NGUYỄN VĂN NHÂN
THIẾT KẾ	KTS. PHAN ĐĂNG SƠN
KIỂM TRA	KS. NGUYỄN VĂN LƯỢNG

HOÀN THÀNH	NĂM - 2024
HỒ SƠ: THIẾT KẾ CƠ SỞ	
KIẾN TRÚC	
TỶ LỆ BẢN VẼ:	KÝ HIỆU BẢN VẼ
1:110	Đ - 01

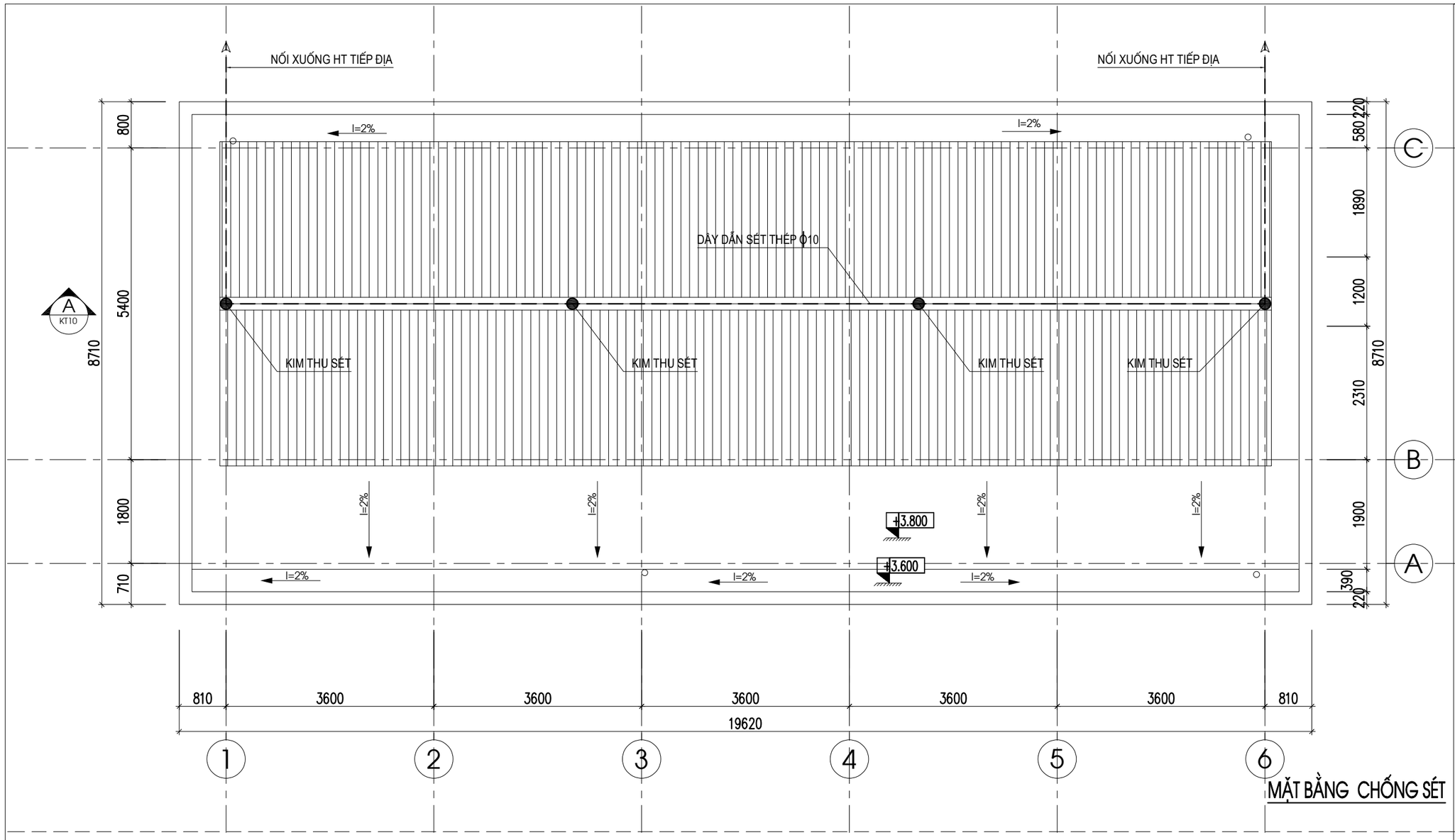

CHỦ ĐẦU TƯ

CÔNG TY CỔ PHẦN CHÈ NHẬT GIA HUY

DỰ ÁN:

ỨNG DỤNG CÔNG NGHỆ TỰ ĐỘNG HÓA TRONG QUÁ TRÌNH SẢN XUẤT, CHẾ BIẾN CHÈ XANH SAO LĂN CHẤT LƯỢNG CAO

HẠNG MỤC :

NHÀ Ở CÔNG NHÂN

ĐỊA ĐIỂM: XÃ MƯỜNG KHOA HUYỆN TÂN UYÊN - TỈNH LAI CHÂU

NGÀY KÝ DUYỆT	SỬA ĐỔI

CÔNG TY TNHH XÂY DỰNG KIẾN TRÚC CẢNH QUAN ALC

ALC ARCHITECTURE
KIẾN TẠO KHÔNG GIAN SỐNG

ĐỊA CHỈ: TỔ 1, PHƯỜNG TÂN PHONG - TP LAI CHÂU - TỈNH LAI CHÂU

TÊN BẢN VẼ:

MẶT BẰNG CHỐNG SÉT

GIÁM ĐỐC	KS. NGUYỄN VĂN LƯỢNG
CHỦ NHIỆM DỰ ÁN	KTS. NGUYỄN VĂN NHÂN
CHỦ TRÌ THIẾT KẾ	KTS. NGUYỄN VĂN NHÂN
THIẾT KẾ	KTS. PHAN ĐĂNG SƠN
KIỂM TRA	KS. NGUYỄN VĂN LƯỢNG

HOÀN THÀNH	NĂM - 2024
HỒ SƠ: THIẾT KẾ CƠ SỞ	
KIẾN TRÚC	
TỶ LỆ BẢN VẼ:	KÝ HIỆU BẢN VẼ
1:110	Đ - 04

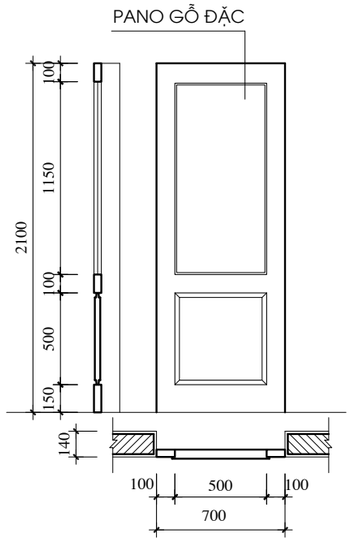

CỬA ĐI Đ1 (700X2100)

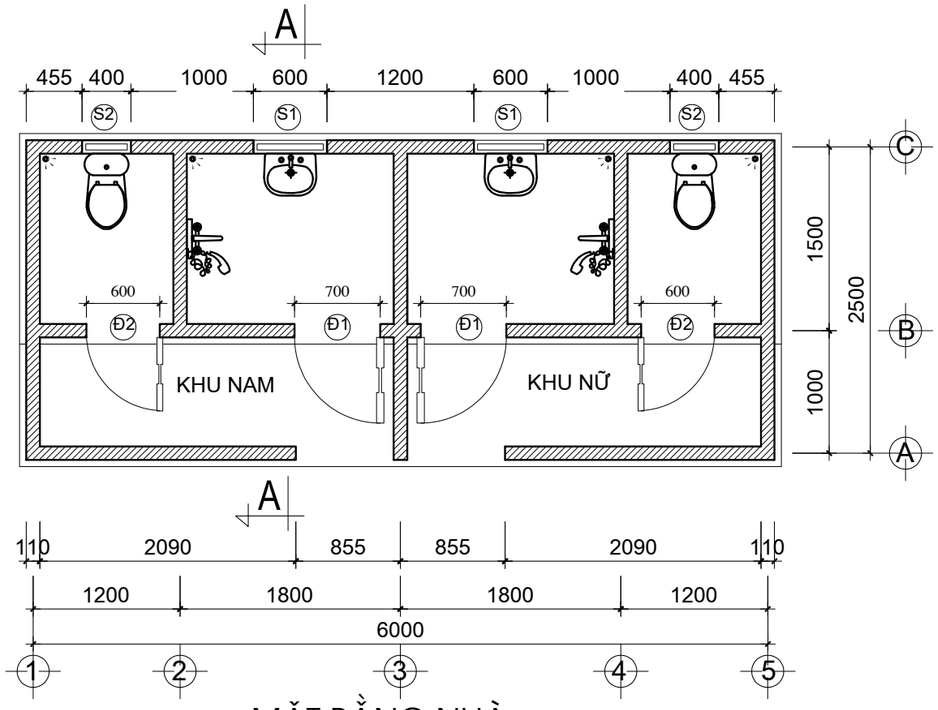

MẶT BẰNG NHÀ

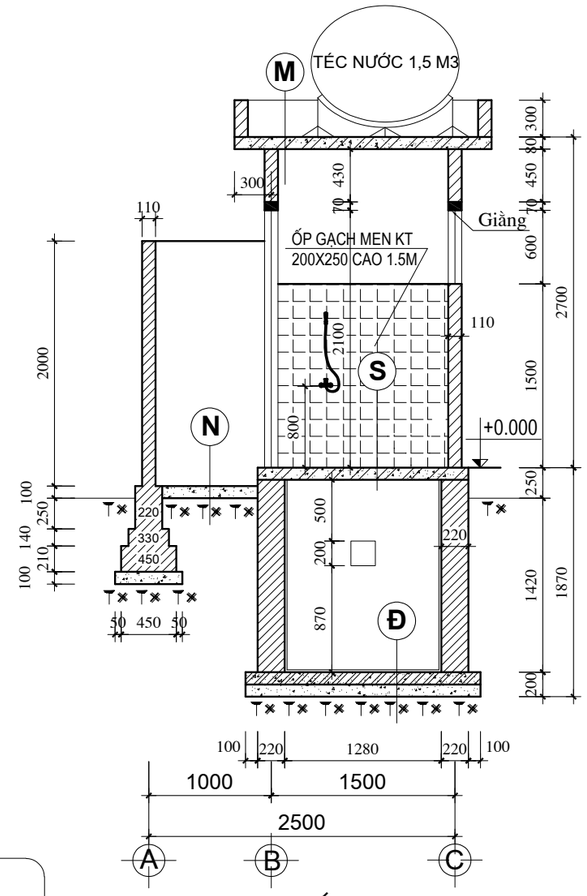

MẶT CẮT A - A

CỬA ĐI Đ2 (600X2100)

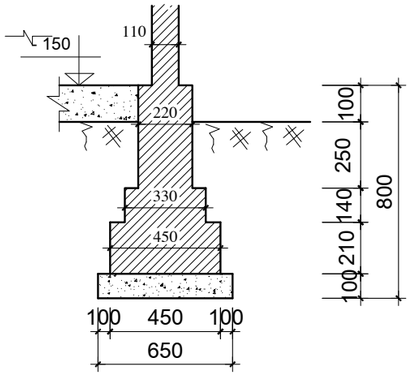

MẶT CẮT MÓNG M1

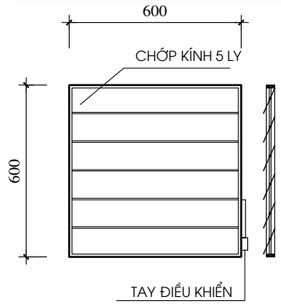

CỬA SỔ S1 (600X600)

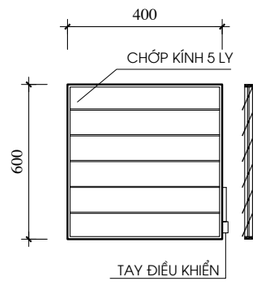

CỬA SỔ S2 (400X600)

M

- LÁNG VXM M75#, D20, DM
- SÀN BTCT M200#, DÀY 100, ĐÁ 1X2
- TRÁT TRẦN VXM M75#

N

- NỀN LÁT GẠCH TRỐNG TRƠN KT 200X200.
- LÓT VXM 75#, DÀY 2CM.
- BT M150#, DÀY 100, ĐÁ 2X4

Đ

- LÁNG VXM M100#, D20, DM
- LỚP BT M200#, DÀY 100, ĐÁ 1*2
- BT ĐÁ 2*4 VXM M50# LÓT MÓNG
- ĐẤT TỰ NHIÊN, ĐẦM CHẶT

S

- NỀN LÁT GẠCH TRỐNG TRƠN KT 200X200.
- LÓT VXM 75#, DÀY 2CM.
- TẤM ĐAN BTCT M200#, DÀY 100, ĐÁ 1*2

CHỦ ĐẦU TƯ

CÔNG TY CỔ PHẦN CHÈ NHẬT GIA HUY

DỰ ÁN:

ỨNG DỤNG CÔNG NGHỆ TỰ ĐỘNG HÓA TRONG QUÁ TRÌNH SẢN XUẤT, CHẾ BIẾN CHÈ XANH SAO LĂN CHẤT LƯỢNG CAO

HẠNG MỤC :

BỂ NƯỚC

ĐỊA ĐIỂM: XÃ MƯỜNG KHOA HUYỆN TÂN UYÊN - TỈNH LAI CHÂU

NGÀY KÝ DUYỆT	SỬA ĐỔI

CÔNG TY TNHH XÂY DỰNG KIẾN TRÚC CẢNH QUAN ALC

ALC ARCHITECTURE
KIẾN TẠO KHÔNG GIAN SỐNG

ĐỊA CHỈ: TỔ 1, PHƯỜNG TÂN PHONG - TP LAI CHÂU - TỈNH LAI CHÂU

TÊN BẢN VẼ:

MẶT BẰNG
MẶT CẮT

GIÁM ĐỐC	KS. NGUYỄN VĂN LƯỢNG
CHỦ NHIỆM DỰ ÁN	KTS. NGUYỄN VĂN NHÂN
CHỦ TRÌ THIẾT KẾ	KTS. NGUYỄN VĂN NHÂN
THIẾT KẾ	KTS. PHAN ĐĂNG SƠN
KIỂM TRA	KS. NGUYỄN VĂN LƯỢNG

HOÀN THÀNH	NĂM - 2024
HỒ SƠ: THIẾT KẾ CƠ SỞ	
KIẾN TRÚC	
TỶ LỆ BẢN VẼ:	KÝ HIỆU BẢN VẼ
1:110	KT - 01

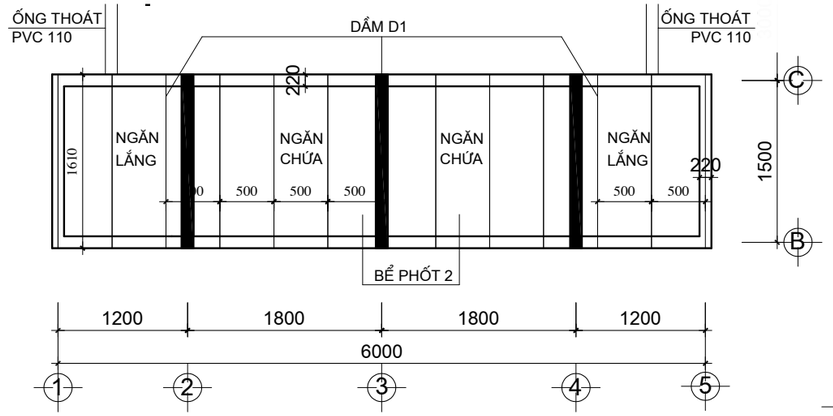

MẶT BẰNG BỂ PHỐT

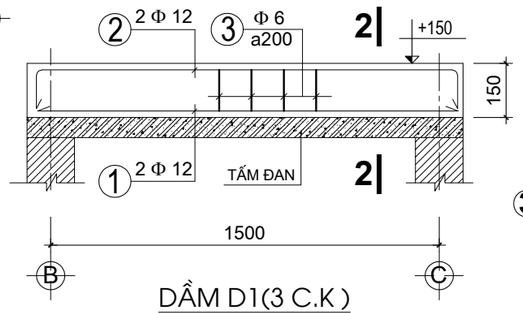

DẦM D1(3 C.K)

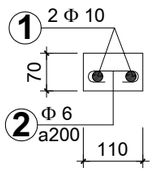

MẶT CẮT
GIẰNG TƯỜNG

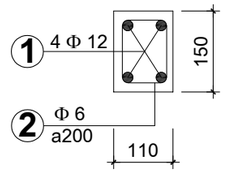

MẶT CẮT 2 - 2

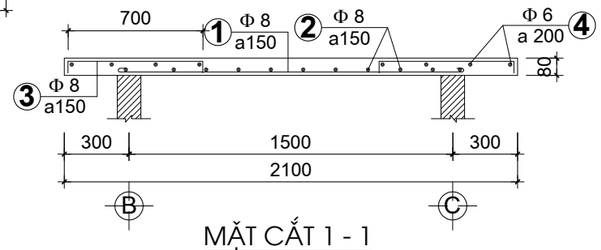

MẶT CẮT 1 - 1

MẶT BẰNG THÉP MÁI

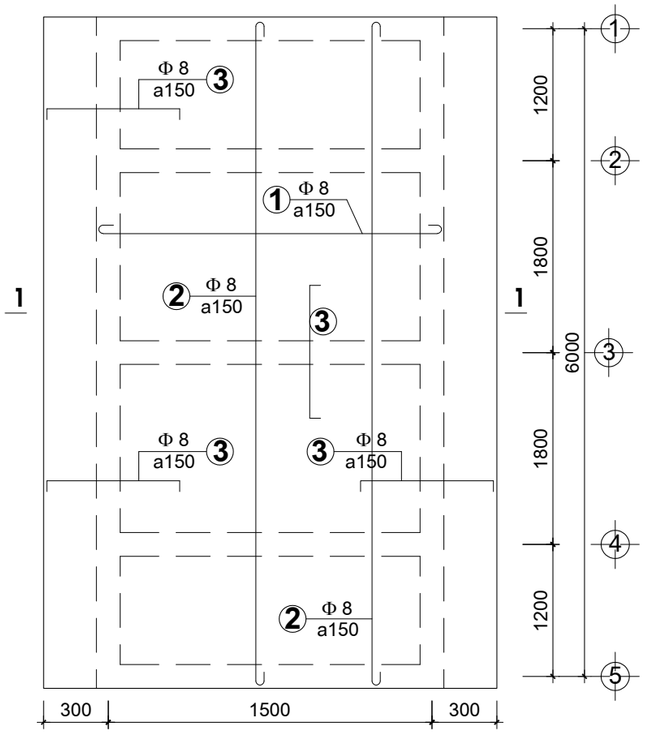

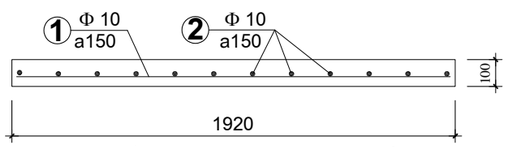

MẶT CẮT BỐ TRÍ THÉP ĐÁY BỂ

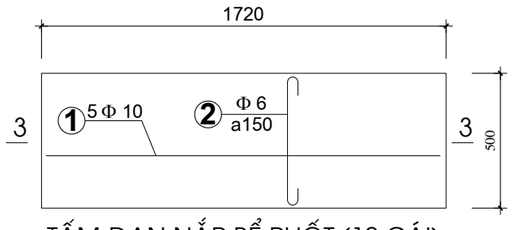

TẤM ĐAN NẮP BỂ PHỐT (12 CÁI)

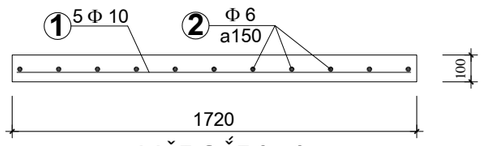

MẶT CẮT 3 - 3

BẢNG THỐNG KÊ CỐT THÉP

CẤU KIỆN	SỐ TT	HÌNH DÁNG - KÍCH THƯỚC	Φ (MM)	C.D 1 THANH (MM)	SỐ THANH	TỔNG SỐ THANH	TỔNG C . DÀI (M)	TỔNG T . L (KG)
MÁI WC	1	50 — 1580 — 50	8	1680	42	42	70.56	27.85
	2	50 — 6080 — 50	8	6180	15	15	92.7	36.6
	3	60 — 700 — 60	8	820	94	94	77.08	30.43
	4	50 — 6080 — 50	6	6180	8	8	49.44	10.98
GT	1	25000	10	25000		1	25.00	15.42
	2	50 — 80 — 50	6	180	60	60	10.80	2.40
DẦM D1	1	1690	12	1690	2	6	10.14	9.01
	2	120 — 1690 — 120	12	1930	2	6	11.58	10.29
	3	50 — 120 — 90	6	520	10	30	15.60	3.46
TẤM ĐAN	1	1690	10	1690	5	60	101.40	62.55
	2	50 — 470 — 50	6	570	9	108	61.56	13.67
ĐÁY BỂ	1	1890	10	1890	45	45	85.05	52.46
	2	6400	10	6400	14	14	89.60	55.27

CHỦ ĐẦU TƯ

CÔNG TY CỔ PHẦN CHÈ NHẬT GIA HUY

DỰ ÁN:

ỨNG DỤNG CÔNG NGHỆ TỰ ĐỘNG HÓA TRONG QUÁ TRÌNH SẢN XUẤT, CHẾ BIẾN CHÈ XANH SAO LĂN CHẤT LƯỢNG CAO

HẠNG MỤC :

BỂ NƯỚC

ĐỊA ĐIỂM: XÃ MƯỜNG KHOA HUYỆN TÂN UYÊN - TỈNH LAI CHÂU

NGÀY KÝ DUYỆT	SỬA ĐỔI

CÔNG TY TNHH XÂY DỰNG KIẾN TRÚC CẢNH QUAN ALC

ALC ARCHITECTURE
KIẾN TẠO KHÔNG GIAN SỐNG

ĐỊA CHỈ: TỔ 1, PHƯỜNG TÂN PHONG - TP LAI CHÂU - TỈNH LAI CHÂU

TÊN BẢN VẼ:

MẶT BẰNG BỂ PHỐT
MẶT BẰNG THÉP MÁI

GIÁM ĐỐC	KS. NGUYỄN VĂN LƯỢNG
CHỦ NHIỆM DỰ ÁN	KTS. NGUYỄN VĂN NHÂN
CHỦ TRÌ THIẾT KẾ	KTS. NGUYỄN VĂN NHÂN
THIẾT KẾ	KTS. PHAN ĐĂNG SƠN
KIỂM TRA	KS. NGUYỄN VĂN LƯỢNG

HOÀN THÀNH	NĂM - 2024
HỒ SƠ: THIẾT KẾ CƠ SỞ	
KIẾN TRÚC	
TỶ LỆ BẢN VẼ:	KÝ HIỆU BẢN VẼ
1:110	KT - 01

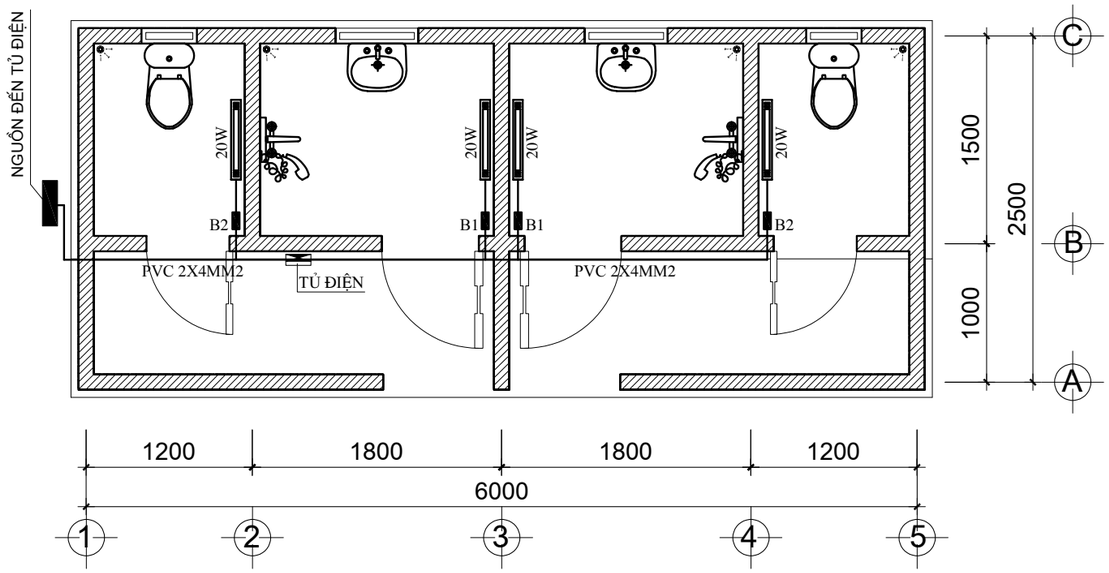

MẶT BẰNG CẤP ĐIỆN

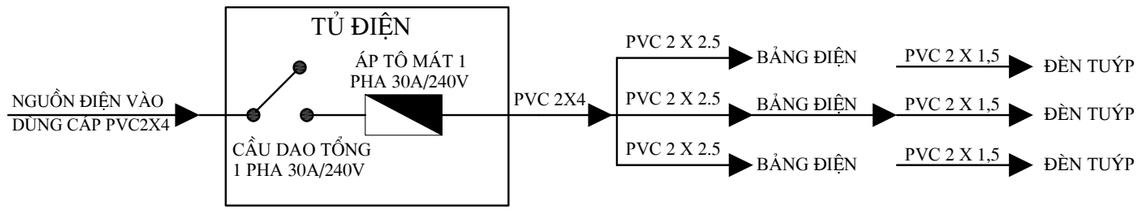

SƠ ĐỒ NGUYÊN LÝ CẤP ĐIỆN

GHI CHÚ:

CÁP ĐI TỪ TỦ ĐIỆN TỔNG NHÀ Ở ĐẾN TỦ ĐIỆN DÙNG CÁP ĐỒNG PVC 2X4MM2.
CÁP ĐI TỪ TỦ ĐIỆN ĐẾN TRỤC CHÍNH DỌC NHÀ DÙNG CÁP ĐỒNG PVC 2X4MM2.
CÁP TỪ TRỤC CHÍNH DỌC NHÀ ĐẾN CÁC BẢNG ĐIỆN DÙNG CÁP ĐỒNG PVC 2X2,5MM2.
CÁP TỪ BẢNG ĐIỆN ĐẾN CÁC THIẾT BỊ ĐIỆN DÙNG CÁP ĐỒNG BỌC PVC 2X1,5MM2.
TOÀN BỘ CÁP ĐIỆN ĐƯỢC LUỒN TRONG ỐNG GHEN PHI 16 ĐẶT NGẦM TRONG TƯỜNG NHÀ.
TỦ ĐIỆN TỔNG KT:300X250 X150 GỒM 1 CẦU DAO 1 PHA 30A VÀ 1 ÁTTÔMÁT 30A/240V.
BẢNG ĐIỆN ĐẶT CAO HƠN SO VỚI MẶT SÀN LÀ 1.5M.
- BẢNG ĐIỆN B2 LÀ BẢNG ĐIỆN 1 CÔNG TẮC,1 ÁTTÔMÁT 10A.
- BẢNG ĐIỆN B1 LÀ BẢNG ĐIỆN 1 CÔNG TẮC, 1 Ổ CẮM ĐÔI, 1 ÁTTÔMÁT 10A.
ĐỌC KỸ THUYẾT MINH TRƯỚC KHI LẮP ĐẶT, KIỂM TRA AN TOÀN TRƯỚC KHI SỬ DỤNG.

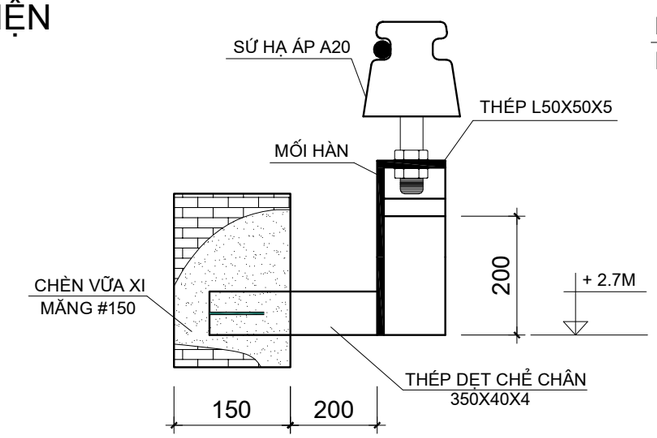

CÔNG SƠN ĐÓN ĐIỆN

THỐNG KÊ THIẾT BỊ ĐIỆN

STT	KÝ HIỆU	TÊN THIẾT BỊ	SỐ LƯỢNG	SD.ĐỊNH MM^2	ĐƠN VỊ
1		CÁP PVC 2X4	30	2X4	M
2		CÁP PVC 2 X 2.5	9	2X2.5	M
3		CÁP PVC 2X 1.5	16	2X1.5	M
4		BẢNG ĐIỆN CLIPSAN 2 Ổ CẮM	2		CÁI
5		BẢNG ĐIỆN CLIPSAN 1 HẠT CÔNG TẮC	4		CÁI
6		TỦ ĐIỆN KT: 300X250X150	1		CÁI
7		ÁPTÔMÁT TỔNG 1 PHA 30A/240V	1		CÁI
8		CẦU DAO TỔNG 1 PHA 30A	1		CÁI
9		ÁPTÔMÁT10A/240V	4		CÁI
10		ĐÈN HUỲNH QUANG SÁNG TRẮNG 20W	4		CÁI
11		HỘP NỐI 80X80	4		CÁI
12		ỐNG GHEN NHỰA PHI16	21		M
13		SỨ HẠ ÁP A20	1		CÁI
14		CÔNG SƠN ĐÓN ĐIỆN	1		CÁI

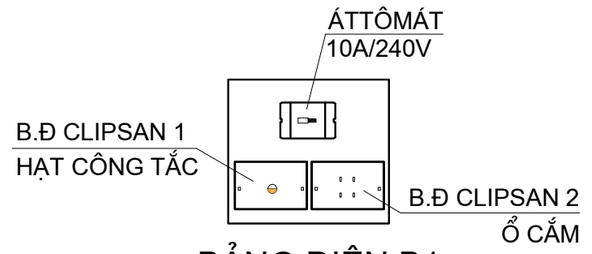

BẢNG ĐIỆN B1

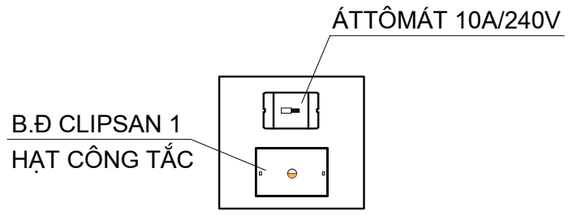

BẢNG ĐIỆN B2

CHỦ ĐẦU TƯ
CÔNG TY CỔ PHẦN CHÈ NHẬT GIA HUY
DỰ ÁN:
ỨNG DỤNG CÔNG NGHỆ TỰ ĐỘNG HÓA TRONG QUÁ TRÌNH SẢN XUẤT, CHẾ BIẾN CHÈ XANH SAO LĂN CHẤT LƯỢNG CAO
HẠNG MỤC :
BỂ NƯỚC
ĐỊA ĐIỂM: XÃ MƯỜNG KHOA HUYỆN TÂN UYÊN - TỈNH LAI CHÂU

NGÀY KÝ DUYỆT	SỬA ĐỔI

CÔNG TY TNHH XÂY DỰNG KIẾN TRÚC CẢNH QUAN ALC

ALC ARCHITECTURE
KIẾN TẠO KHÔNG GIAN SỐNG

ĐỊA CHỈ: TỔ 1, PHƯỜNG TÂN PHONG - TP LAI CHÂU - TỈNH LAI CHÂU

TÊN BẢN VẼ:

MẶT BẰNG CẤP ĐIỆN

GIÁM ĐỐC	KS. NGUYỄN VĂN LƯỢNG
CHỦ NHIỆM DỰ ÁN	KTS. NGUYỄN VĂN NHÂN
CHỦ TRÌ THIẾT KẾ	KTS. NGUYỄN VĂN NHÂN
THIẾT KẾ	KTS. PHAN ĐĂNG SƠN
KIỂM TRA	KS. NGUYỄN VĂN LƯỢNG

HOÀN THÀNH	NĂM - 2024
HỒ SƠ: THIẾT KẾ CƠ SỞ	
KIẾN TRÚC	
TỶ LỆ BẢN VẼ:	KÝ HIỆU BẢN VẼ
1:110	KT - 01

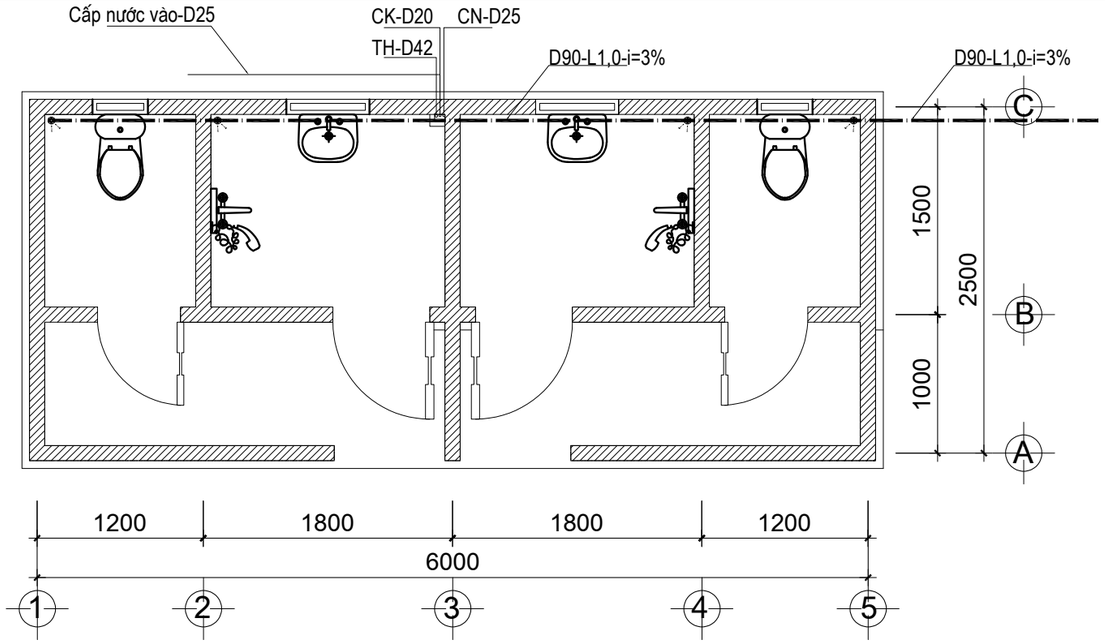

MẶT BẰNG CẤP THOÁT NƯỚC

GHI CHÚ

- CK : ống đứng cấp nước lên bồn
- CN : ống đứng cấp nước từ bồn xuống
- TH : ống đứng thông hơi bể phốt

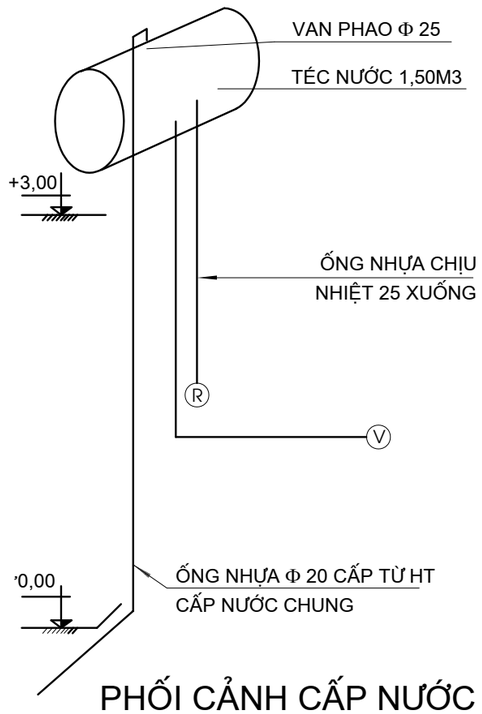

PHỐI CẢNH CẤP NƯỚC

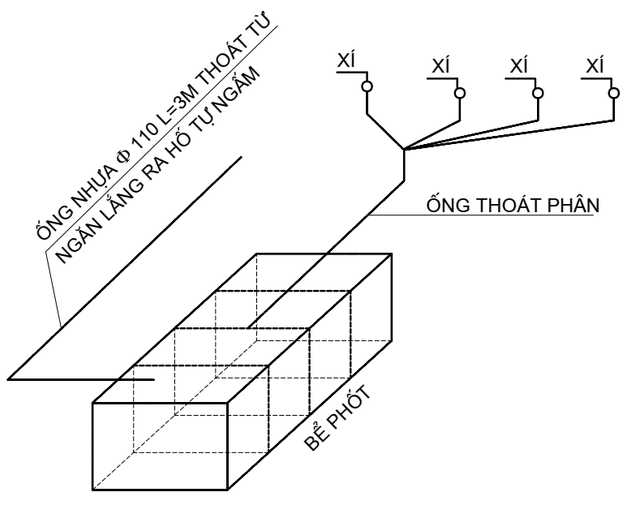

PHỐI CẢNH THOÁT NƯỚC

PHẦN THIẾT BỊ

STT	TÊN GỌI - QUY CÁCH	ĐƠN VỊ	SỐ LƯỢNG	CHI CHÚ
1	LAVABO+BÀN GƯƠNG + BỘ VÒI	BỘ	02	
2	XÍ BỆT + VÒI XỊT RỬA	BỘ	02	
3	ÂU TIỂU NAM	BỘ	-	
4	CHẬU VỆ SINH PHỤ NỮ	BỘ	-	
5	VÒI TẮM HOA SEN	BỘ	02	
6				
7	BỘ ĐIỀU KHIỂN BƠM SINH HOẠT+VAN PHAO ĐIỆN TỪ	BỘ	1	
8	BỒN NƯỚC INOX 1,5M3, LOẠI BỒN NẰM	CÁI	1	
9	MÁY BƠM SINH HOẠT, Q= 3,0 (M3/H), H=18,5M-0,55KW	CÁI	1	
10	BÌNH ĐUN NƯỚC NÓNG - 30L	BỘ	01	
11	THOÁT SÀN D60	CÁI	04	
12	GIÁ TREO KHĂN, MÓC GIẤY	BỘ	02; 02	
13	VAN BI TAY GẠT D20	BỘ	02	

PHẦN CẤP NƯỚC SINH HOẠT

STT	VL VÀ QUY CÁCH	KL	Đ.V	GHI CHÚ	STT	VL VÀ QUY CÁCH	KL	Đ.V	GHI CHÚ
1				CN LẠNH	14				NƯỚC NÓNG
2	ỐNG D25 PPR	15	M		15	ỐNG PPR D20	6	M	
3	ỐNG D20 PPR	30	M		16	TÊ D20	4	CÁI	
4	CÚT 90° 25 PPR	20	CÁI		17	CÚT D20	8	CÁI	
5	CÚT 90° D20 PPR	10	CÁI		18	RĂCCO D20-REN TRONG	6	CÁI	
6	TÊ D25 PPR	5	CÁI		19	RĂCCO D20-REN NGOÀI	3	CÁI	
7	TÊ D20 PPR	15	CÁI		20	ỐNG PVC DN110	10	M	
8	CÔN D25-20 PPR	10	CÁI		21	ỐNG PVC DN90	20	M	
9	RẮC CO D25 PPR	5	CÁI		22	TÊ CONG 90° D110	2	CÁI	
10	RẮC CO D20 PPR	15	CÁI		23	CÚT 90° DN110	6	CÁI	
11	KHOÁ D32	2	CÁI		24	CÚT 90° DN90	4	CÁI	
12	MĂNG SÔNG D25; 20	10; 20	CÁI		25	ĐẦU BỊT D110; 90	8	CÁI	
13					26	KEO DÁN ỐNG (TT)	5	CÁI	

CHỦ ĐẦU TƯ

CÔNG TY CỔ PHẦN CHÈ NHẬT GIA HUY

DỰ ÁN:

ỨNG DỤNG CÔNG NGHỆ TỰ ĐỘNG HÓA TRONG QUÁ TRÌNH SẢN XUẤT, CHẾ BIẾN CHÈ XANH SAO LĂN CHẤT LƯỢNG CAO

HẠNG MỤC :

BỂ NƯỚC

ĐỊA ĐIỂM: XÃ MƯỜNG KHOA HUYỆN TÂN UYÊN - TỈNH LAI CHÂU

NGÀY KÝ DUYỆT	SỬA ĐỔI

CÔNG TY TNHH XÂY DỰNG KIẾN TRÚC CẢNH QUAN ALC

ALC ARCHITECTURE
KIẾN TẠO KHÔNG GIAN SỐNG

ĐỊA CHỈ: TỔ 1, PHƯỜNG TÂN PHONG - TP LAI CHÂU - TỈNH LAI CHÂU

TÊN BẢN VẼ:

MB CẤP THOÁT NƯỚC

THỐNG KÊ VẬT TƯ CTN

GIÁM ĐỐC	KS. NGUYỄN VĂN LƯỢNG
CHỦ NHIỆM DỰ ÁN	KTS. NGUYỄN VĂN NHÂN
CHỦ TRÌ THIẾT KẾ	KTS. NGUYỄN VĂN NHÂN
THIẾT KẾ	KTS. PHAN ĐĂNG SƠN
KIỂM TRA	KS. NGUYỄN VĂN LƯỢNG

HOÀN THÀNH	NĂM - 2024
HỒ SƠ: THIẾT KẾ CƠ SỞ	
KIẾN TRÚC	
TỶ LỆ BẢN VẼ:	KÝ HIỆU BẢN VẼ
1:110	KT - 01

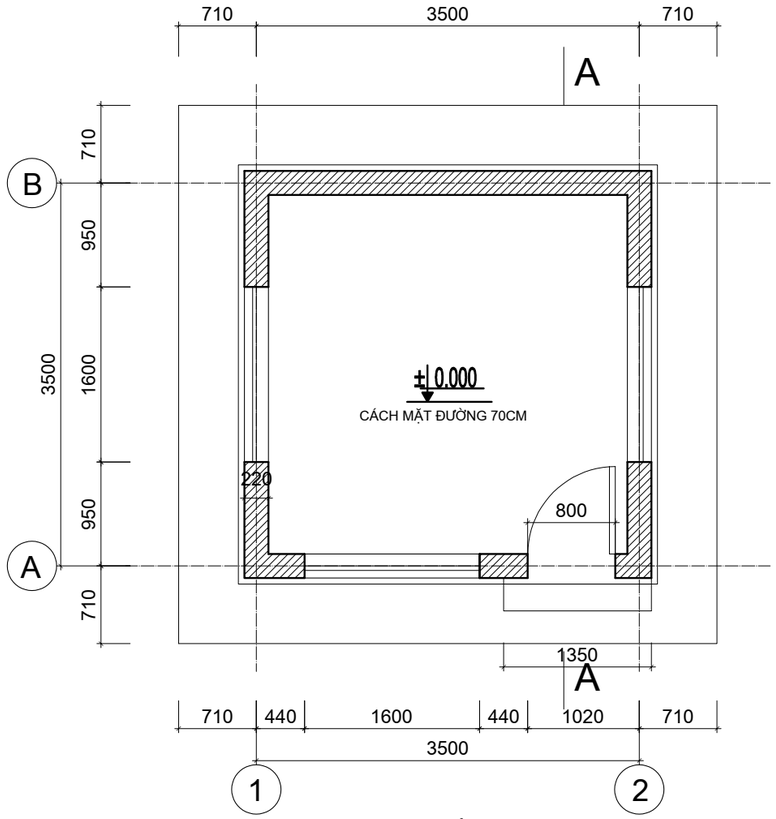

MẶT BẰNG

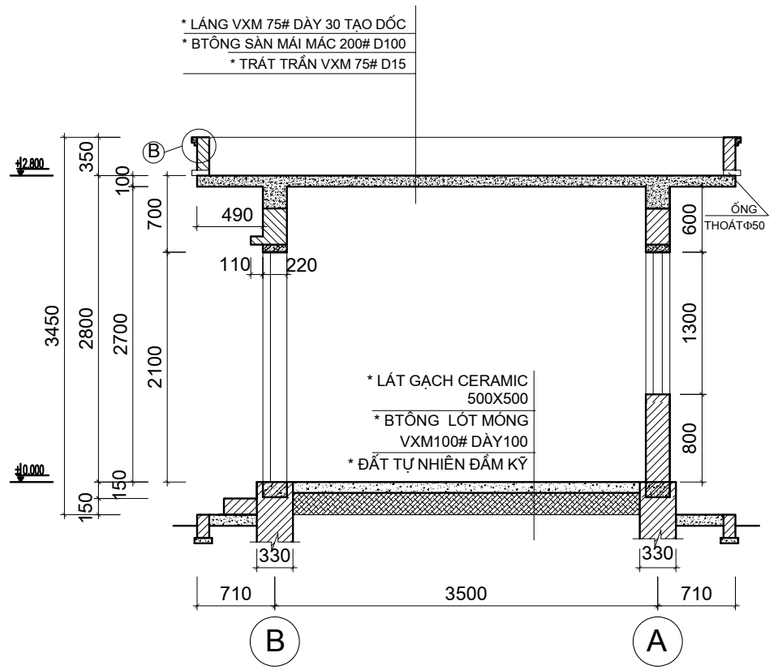

MẶT CẮT A - A

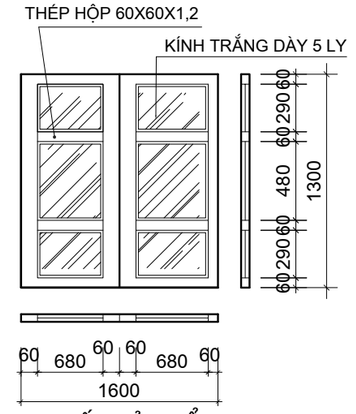

CHI TIẾT CỬA SỔ S1

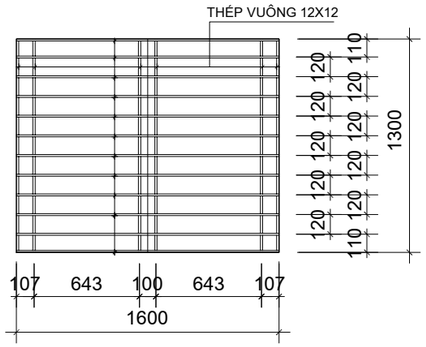

HOA SẮT CỬA SỔ S1

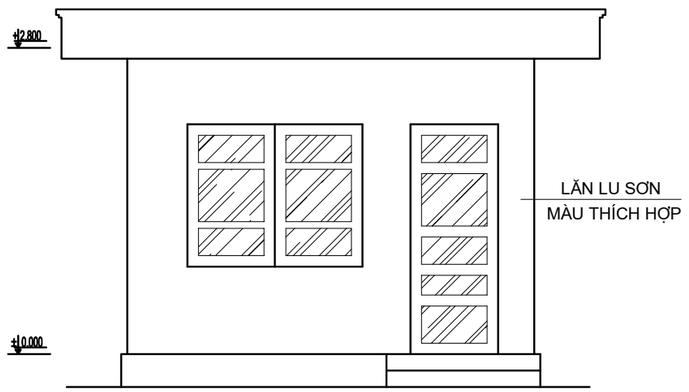

MẶT ĐỨNG TRỤC 1-2

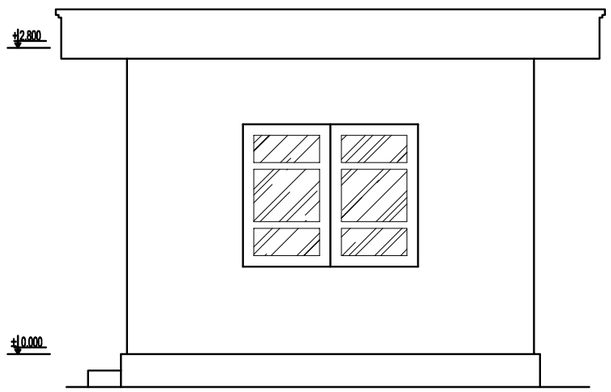

MẶT ĐỨNG TRỤC A-B

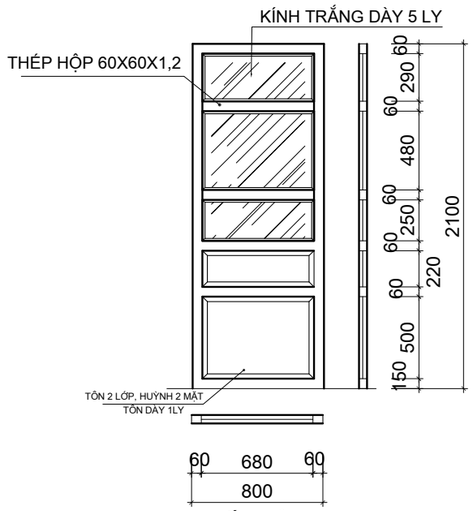

CHI TIẾT CỬA ĐI D1

GHI CHÚ:
* CỬA ĐI, CỬA SỔ SỬ DỤNG
CỬA NHÔM HỆ, KÍNH TRẮNG DÀY 6.3 LY

CHỦ ĐẦU TƯ
CÔNG TY CỔ PHẦN CHÈ NHẬT GIA HUY
DỰ ÁN:
ỨNG DỤNG CÔNG NGHỆ TỰ ĐỘNG HÓA TRONG QUÁ TRÌNH SẢN XUẤT, CHẾ BIẾN CHÈ XANH SAO LĂN CHẤT LƯỢNG CAO
HẠNG MỤC :
NHÀ BẢO VỆ
ĐỊA ĐIỂM: XÃ MƯỜNG KHOA HUYỆN TÂN UYÊN - TỈNH LAI CHÂU

NGÀY KÝ DUYỆT	SỬA ĐỔI

CÔNG TY TNHH XÂY DỰNG KIẾN TRÚC CẢNH QUAN ALC

ALC ARCHITECTURE
KIẾN TẠO KHÔNG GIAN SỐNG

ĐỊA CHỈ: TỔ 1, PHƯỜNG TÂN PHONG - TP LAI CHÂU - TỈNH LAI CHÂU

TÊN BẢN VẼ:

MẶT BẰNG
MẶT CẮT

GIÁM ĐỐC	KS. NGUYỄN VĂN LƯỢNG
CHỦ NHIỆM DỰ ÁN	KTS. NGUYỄN VĂN NHÂN
CHỦ TRÌ THIẾT KẾ	KTS. NGUYỄN VĂN NHÂN
THIẾT KẾ	KTS. PHAN ĐĂNG SƠN
KIỂM TRA	KS. NGUYỄN VĂN LƯỢNG

HOÀN THÀNH	NĂM - 2024
HỒ SƠ: THIẾT KẾ CƠ SỞ	
KIẾN TRÚC	
TỶ LỆ BẢN VẼ:	KÝ HIỆU BẢN VẼ
1:110	KT - 01

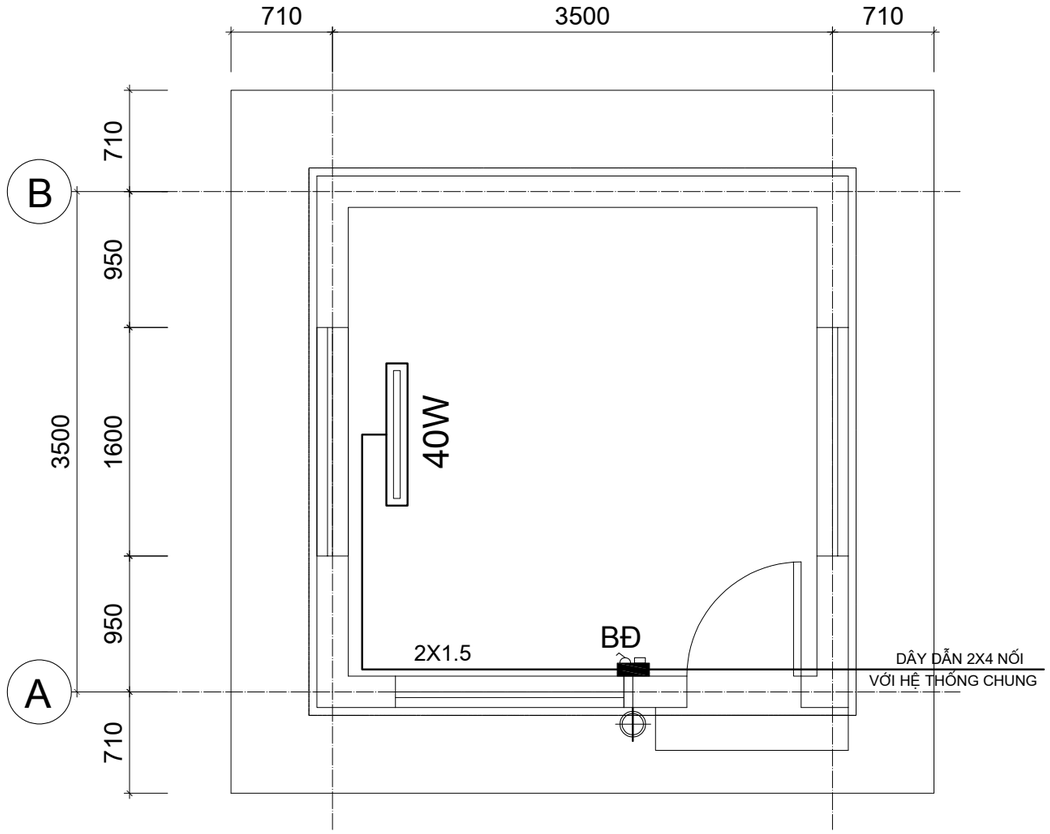

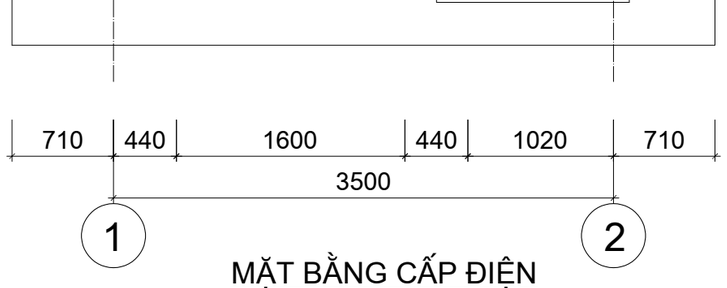

MẶT BẰNG CẤP ĐIỆN

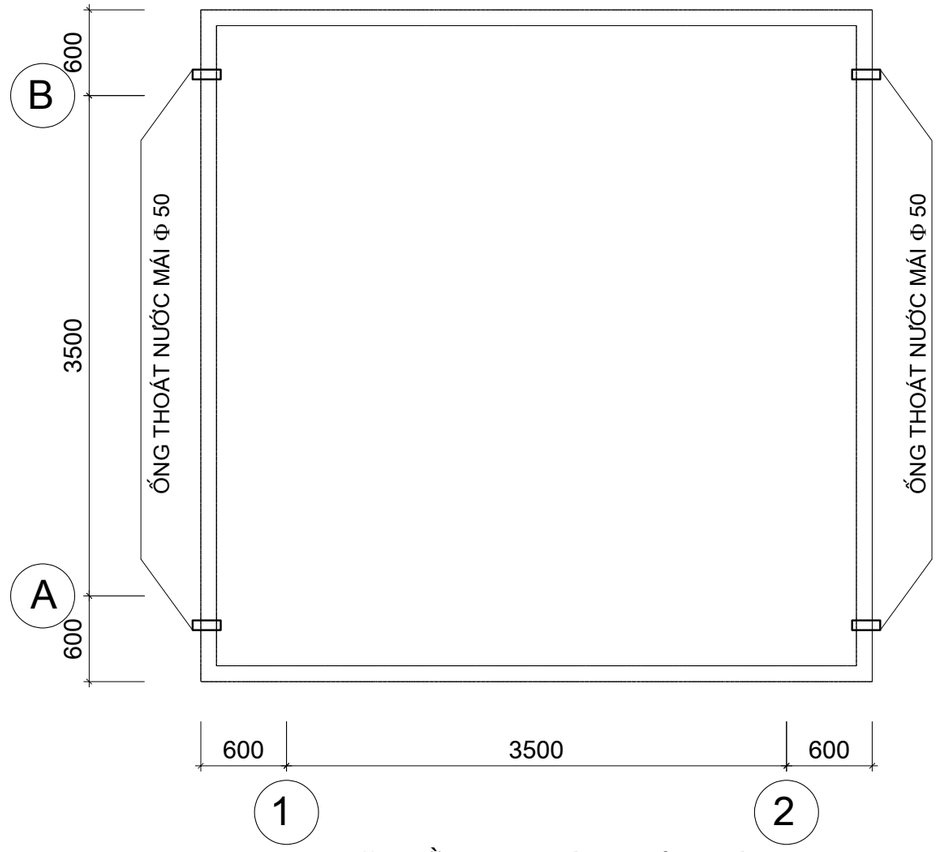

MẶT BẰNG THOÁT NƯỚC MÁI

GHI CHÚ CẤP ĐIỆN:

- DÂY TỪ BẢNG ĐIỆN ĐẾN CÁC THIẾT BỊ ĐIỆN, DÙNG DÂY RUỘT ĐỒNG BỌC PVC TIẾT DIỆN 2X1,5MM2.
- TOÀN BỘ DÂY DẪN LUỒN TRONG ỐNG GEN ĐẶT TRONG TƯỜNG.
- BẢNG ĐIỆN ĐẶT CÁCH NỀN 1,5M, BỐ TRÍ 1 ÁPTÔ MÁT, 1 HẠT CÔNG TẮC, 1 Ổ CẮM.
- ĐÈN TUÝP ĐẶT CÁCH TRẦN 0,3M
- TRƯỚC KHI VẬN HÀNH PHẢI KIỂM TRA AN TOÀN MỚI ĐƯỢC SỬ DỤNG.

THỐNG KÊ THIẾT BỊ ĐIỆN

STT	KÝ HIỆU	TÊN THIẾT BỊ	SỐ LƯỢNG	SD.ĐỊNH MM^2	ĐƠN VỊ
1		CÁP PVC 2 X 4	6	2X4	M
2		CÁP PVC 2X 1.5	4	2X1.5	M
3		BẢNG ĐIỆN CLIPSAN 2 HẠT CÔNG TẮC	1		CÁI
4		BẢNG ĐIỆN CLIPSAN 2 Ổ CẮM	1		CÁI
5		ÁPTÔMÁT 10A/240V ĐI KÈM VỚI HỘP CHỨA	1		CÁI
6		ĐÈN HUỲNH QUANG 40W	1		CÁI
7		HỘP NỐI 80X80	1		CÁI
8		ỐNG GHEN NHỰA PHI16	12		M
8		ĐÈN COM PÁC 11W + ĐUI	1		CÁI

CHỦ ĐẦU TƯ

CÔNG TY CỔ PHẦN CHÈ NHẬT GIA HUY

DỰ ÁN:

ỨNG DỤNG CÔNG NGHỆ TỰ ĐỘNG HÓA TRONG QUÁ TRÌNH SẢN XUẤT, CHẾ BIẾN CHÈ XANH SAO LĂN CHẤT LƯỢNG CAO

HẠNG MỤC :

NHÀ BẢO VỆ

ĐỊA ĐIỂM: XÃ MƯỜNG KHOA HUYỆN TÂN UYÊN - TỈNH LAI CHÂU

NGÀY KÝ DUYỆT	SỬA ĐỔI

CÔNG TY TNHH XÂY DỰNG KIẾN TRÚC CẢNH QUAN ALC

ALC ARCHITECTURE
KIẾN TẠO KHÔNG GIAN SỐNG

ĐỊA CHỈ: TỔ 1, PHƯỜNG TÂN PHONG - TP LAI CHÂU - TỈNH LAI CHÂU

TÊN BẢN VẼ:

MẶT BẰNG CẤP ĐIỆN

THỐNG KÊ ĐIỆN

GIÁM ĐỐC	KS. NGUYỄN VĂN LƯỢNG
CHỦ NHIỆM DỰ ÁN	KTS. NGUYỄN VĂN NHÂN
CHỦ TRÌ THIẾT KẾ	KTS. NGUYỄN VĂN NHÂN
THIẾT KẾ	KTS. PHAN ĐĂNG SƠN
KIỂM TRA	KS. NGUYỄN VĂN LƯỢNG

HOÀN THÀNH	NĂM - 2024
HỒ SƠ: THIẾT KẾ CƠ SỞ	
KIẾN TRÚC	
TỶ LỆ BẢN VẼ:	KÝ HIỆU BẢN VẼ
1:110	KT - 04

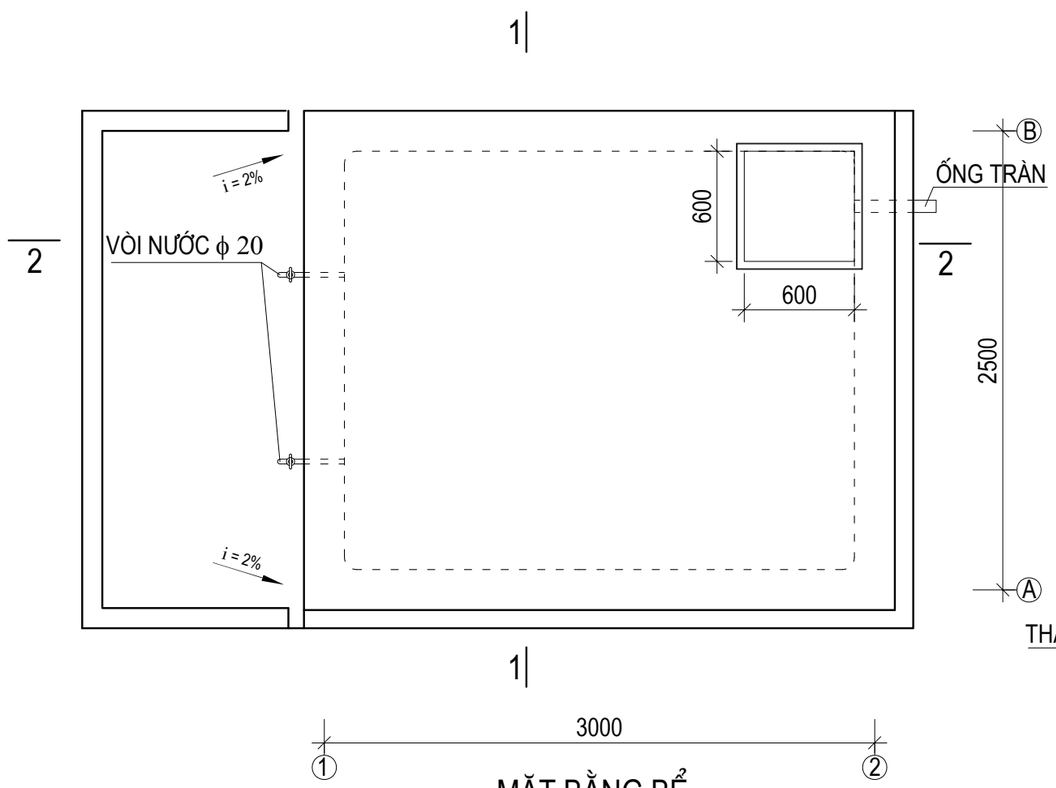

MẶT BẰNG BỂ

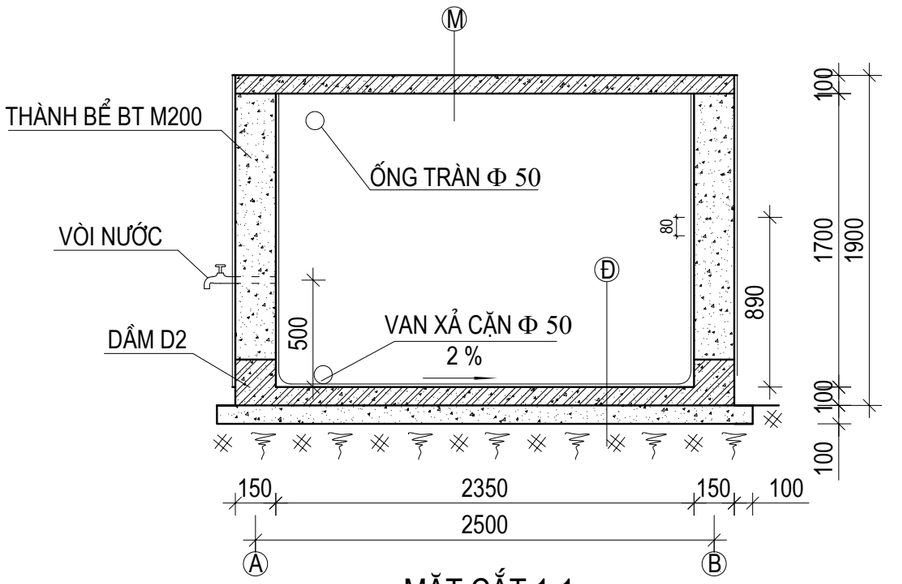

MẶT CẮT 1-1

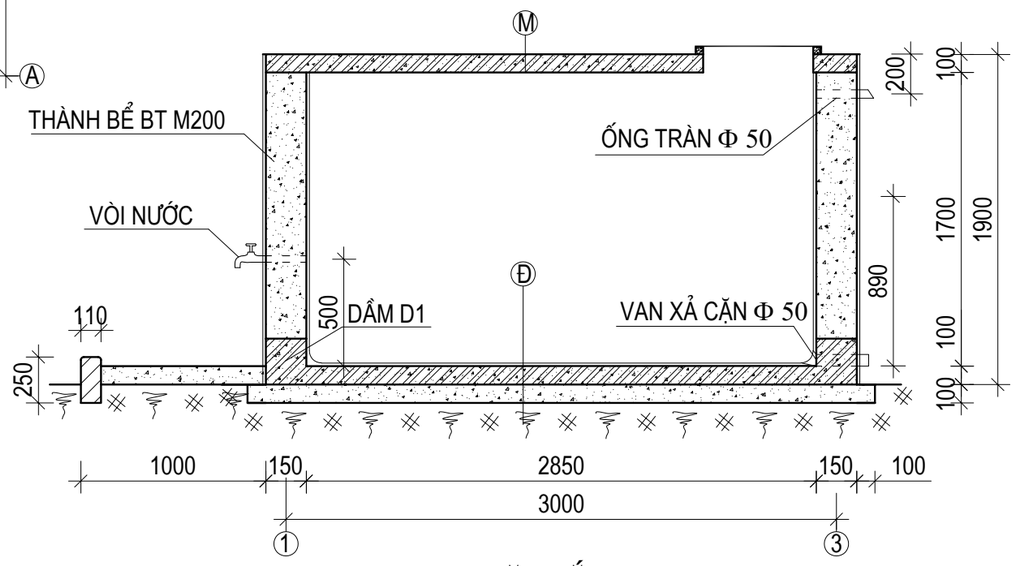

MẶT CẮT 2-2

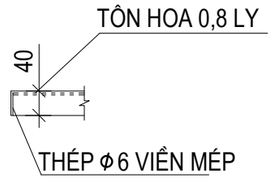

NẮP CỬA BỂ BẰNG TÔN

Đ
- ĐÁNH MÀU BẰNG XM NGUYÊN CHẤT DÀY 2MM
- LÁNG VXM 75# DÀY 20
- ĐÁY BTCT 200# DÀY 100
- LỚP BT LÓT 100# DÀY 100
- ĐẤT TỰ NHIÊN ĐẦM KỸ

M
- LÁNG VXM 75# DÀY 20
- MÁI BỂ BTCT 200# DÀY 100
- LỚP TRÁT TRẦN VXM 50# DÀY 15

CHỦ ĐẦU TƯ
CÔNG TY CỔ PHẦN CHÈ NHẬT GIA HUY
DỰ ÁN:
ỨNG DỤNG CÔNG NGHỆ TỰ ĐỘNG HÓA TRONG QUÁ TRÌNH SẢN XUẤT, CHẾ BIẾN CHÈ XANH SAO LĂN CHẤT LƯỢNG CAO
HẠNG MỤC :
BỂ NƯỚC
ĐỊA ĐIỂM: XÃ MƯỜNG KHOA HUYỆN TÂN UYÊN - TỈNH LAI CHÂU

NGÀY KÝ DUYỆT	SỬA ĐỔI

CÔNG TY TNHH XÂY DỰNG KIẾN TRÚC CẢNH QUAN ALC

ALC ARCHITECTURE
KIẾN TẠO KHÔNG GIAN SỐNG

ĐỊA CHỈ: TỔ 1, PHƯỜNG TÂN PHONG - TP LAI CHÂU - TỈNH LAI CHÂU

TÊN BẢN VẼ:

MẶT BẰNG
MẶT CẮT

GIÁM ĐỐC	KS. NGUYỄN VĂN LƯỢNG
CHỦ NHIỆM DỰ ÁN	KTS. NGUYỄN VĂN NHÂN
CHỦ TRÌ THIẾT KẾ	KTS. NGUYỄN VĂN NHÂN
THIẾT KẾ	KTS. PHAN ĐĂNG SƠN
KIỂM TRA	KS. NGUYỄN VĂN LƯỢNG

HOÀN THÀNH	NĂM - 2024
HỒ SƠ: THIẾT KẾ CƠ SỞ	
KIẾN TRÚC	
TỶ LỆ BẢN VẼ:	KÝ HIỆU BẢN VẼ
1:110	KT - 01

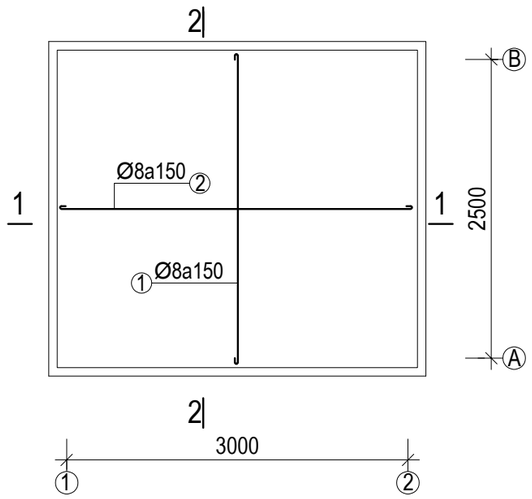

MẶT BẰNG BỐ TRÍ THÉP ĐÁY BỂ

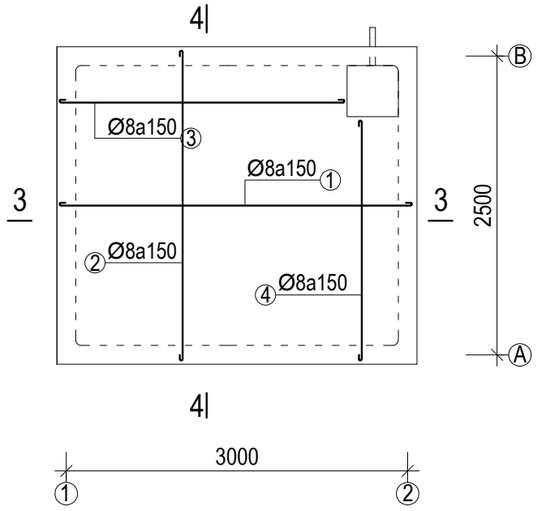

MẶT BẰNG BỐ TRÍ THÉP NẮP BỂ

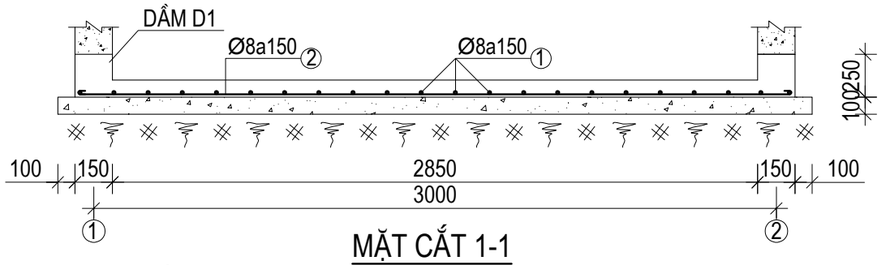

MẶT CẮT 1-1

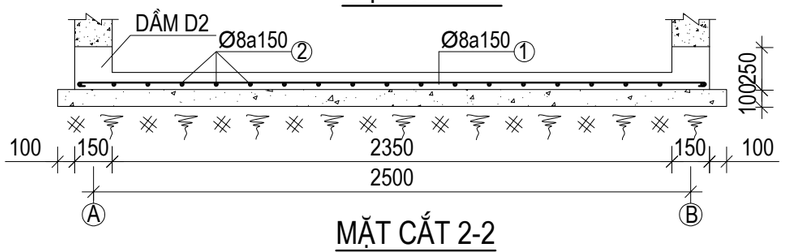

MẶT CẮT 2-2

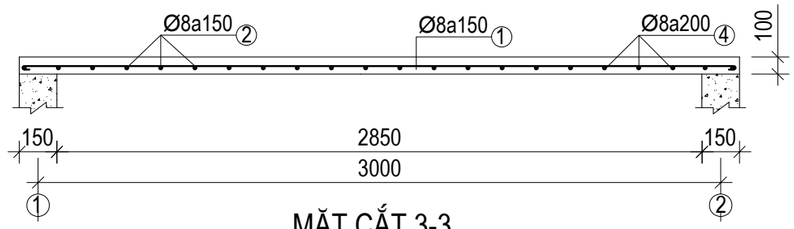

MẶT CẮT 3-3

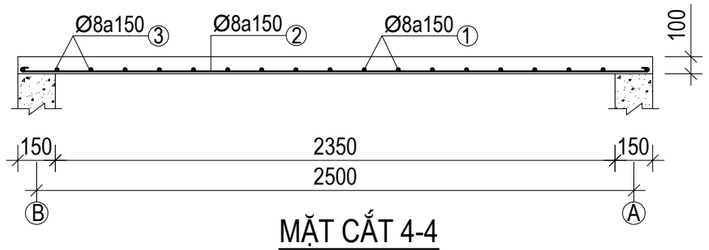

MẶT CẮT 4-4

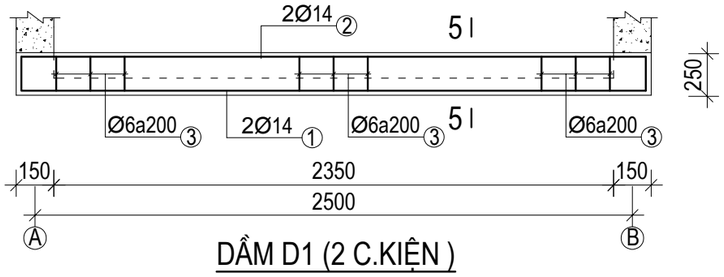

DẦM D1 (2 C.KIỆN)

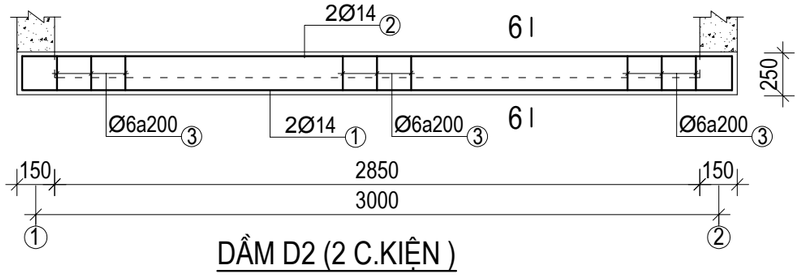

DẦM D2 (2 C.KIỆN)

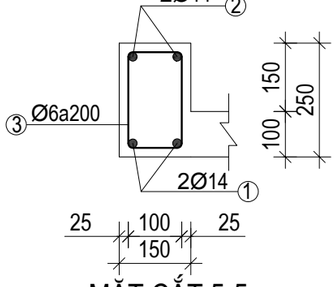

MẶT CẮT 5-5

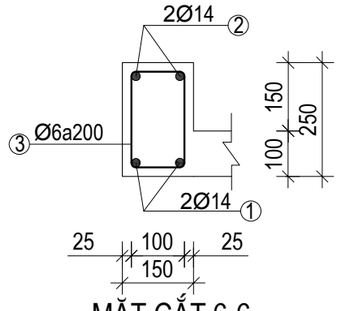

MẶT CẮT 6-6

BẢNG THỐNG KÊ THÉP

TÊN C.KIỆN	SỐ T.T	HÌNH DÁNG - KÍCH THƯỚC	Ø	C.DÀI 1 THANH (MM)	SỐ THANH	TỔNG C.DÀI (M)	TỔNG T.L (KG)
Đ . BỂ	1	60 2690 60	8	2810	22	61.38	24.2
	2	60 3190 60	8	3290	20	65.8	26
NẮP BỂ	1	60 3190 60	8	3290	15	49.4	19.5
	2	60 2690 60	8	2790	19	53	21
	3	60 2370 60	8	2470	5	12.35	5
	4	60 1870 60	8	1970	5	9.85	4
DẦM D1	1	2690	14	2690	4	10.7	13
	2	200 2690 200	14	3090	4	12.4	5
	3	100 200 50	6	700	28	19.6	5.1
DẦM D2	1	3170	14	3170	4	12.7	15.4
	2	200 3170 200	14	3570	4	14.3	17.3
	3	100 200 50	6	700	34	23.8	6.1

CHỦ ĐẦU TƯ

CÔNG TY CỔ PHẦN CHÈ NHẬT GIA HUY

DỰ ÁN:

ỨNG DỤNG CÔNG NGHỆ TỰ ĐỘNG HÓA TRONG QUÁ TRÌNH SẢN XUẤT, CHẾ BIẾN CHÈ XANH SAO LĂN CHẤT LƯỢNG CAO

HẠNG MỤC :

BỂ NƯỚC

ĐỊA ĐIỂM: XÃ MƯỜNG KHOA HUYỆN TÂN UYÊN - TỈNH LAI CHÂU

NGÀY KÝ DUYỆT	SỬA ĐỔI

CÔNG TY TNHH XÂY DỰNG KIẾN TRÚC CẢNH QUAN ALC

ALC ARCHITECTURE
KIẾN TẠO KHÔNG GIAN SỐNG

ĐỊA CHỈ: TỔ 1, PHƯỜNG TÂN PHONG - TP LAI CHÂU - TỈNH LAI CHÂU

TÊN BẢN VẼ:

BỐ TRÍ THÉP NẮP BỂ

ĐÁY BỂ

GIÁM ĐỐC	KS. NGUYỄN VĂN LƯỢNG
CHỦ NHIỆM DỰ ÁN	KTS. NGUYỄN VĂN NHÂN
CHỦ TRÌ THIẾT KẾ	KTS. NGUYỄN VĂN NHÂN
THIẾT KẾ	KTS. PHAN ĐĂNG SƠN
KIỂM TRA	KS. NGUYỄN VĂN LƯỢNG

HOÀN THÀNH	NĂM - 2024
HỒ SƠ: THIẾT KẾ CƠ SỞ	
KIẾN TRÚC	
TỶ LỆ BẢN VẼ:	KÝ HIỆU BẢN VẼ
1:110	KT - 02

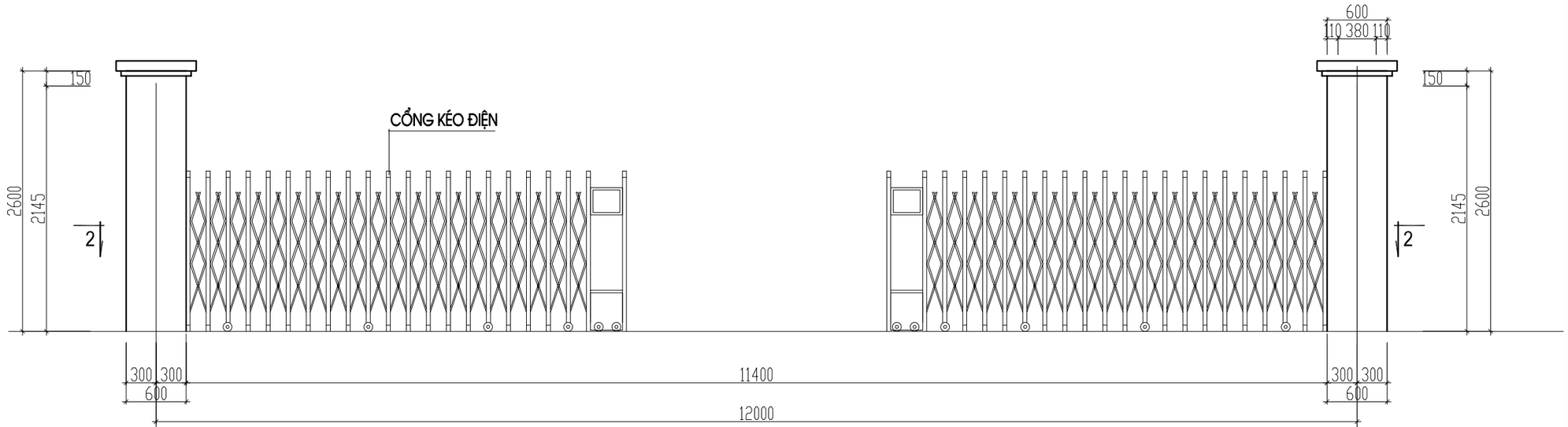

MẶT ĐỨNG

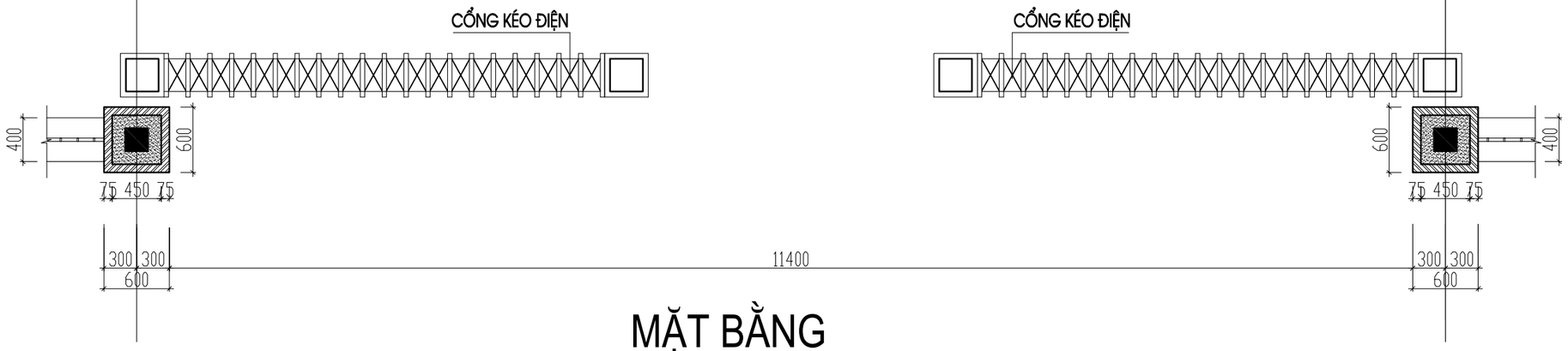

MẶT BẰNG

CHỦ ĐẦU TƯ

CÔNG TY CỔ PHẦN CHÈ NHẬT GIA HUY

DỰ ÁN:

ỨNG DỤNG CÔNG NGHỆ TỰ ĐỘNG HÓA TRONG QUÁ TRÌNH SẢN XUẤT, CHẾ BIẾN CHÈ XANH SAO LĂN CHẤT LƯỢNG CAO

HẠNG MỤC :

CỔNG TƯỜNG RÀO

ĐỊA ĐIỂM: XÃ MƯỜNG KHOA HUYỆN TÂN UYÊN - TỈNH LAI CHÂU

NGÀY KÝ DUYỆT	SỬA ĐỔI

CÔNG TY TNHH XÂY DỰNG KIẾN TRÚC CẢNH QUAN ALC

ALC ARCHITECTURE
KIẾN TẠO KHÔNG GIAN SỐNG

ĐỊA CHỈ: TỔ 1, PHƯỜNG TÂN PHONG - TP LAI CHÂU - TỈNH LAI CHÂU

TÊN BẢN VẼ:

MẶT BẰNG, MẶT ĐỨNG CỔNG CHÍNH

GIÁM ĐỐC	KS. NGUYỄN VĂN LƯỢNG
CHỦ NHIỆM DỰ ÁN	KTS. NGUYỄN VĂN NHÂN
CHỦ TRÌ THIẾT KẾ	KTS. NGUYỄN VĂN NHÂN
THIẾT KẾ	KTS. PHAN ĐĂNG SƠN
KIỂM TRA	KS. NGUYỄN VĂN LƯỢNG

HOÀN THÀNH	NĂM - 2024
HỒ SƠ: THIẾT KẾ CƠ SỞ	
KIẾN TRÚC	
TỶ LỆ BẢN VẼ:	KÝ HIỆU BẢN VẼ
1:110	KT - 01

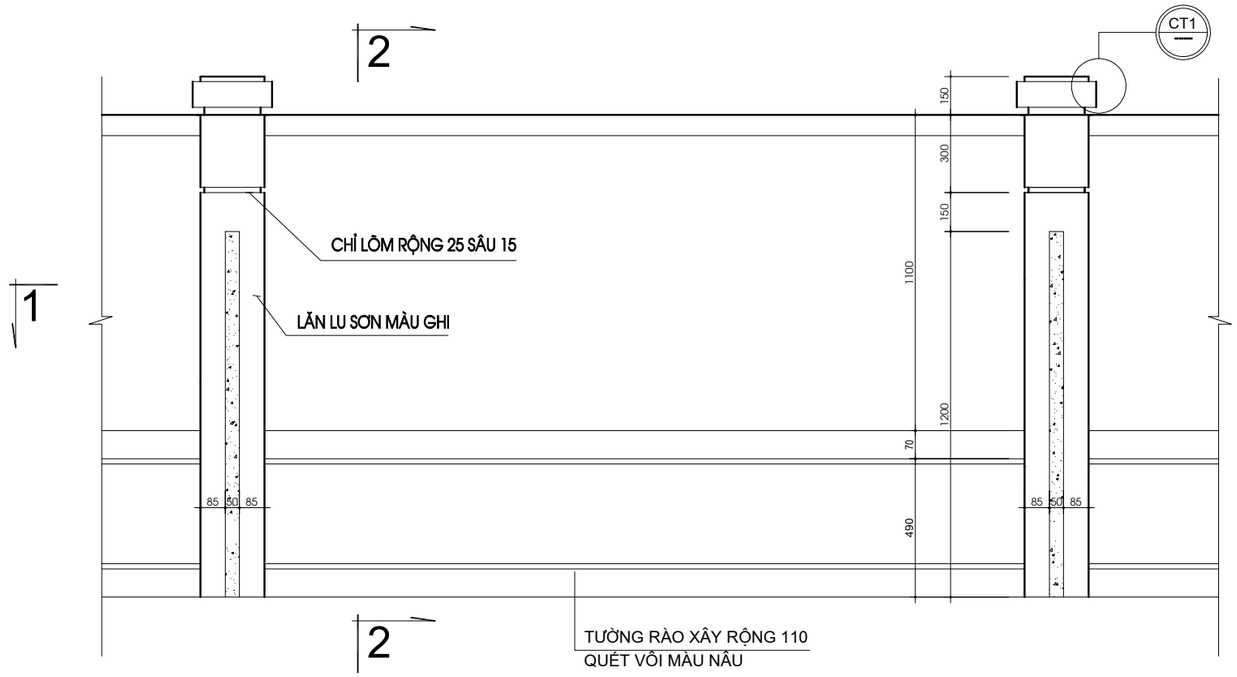

TƯỜNG RÀO XÂY GẠCH

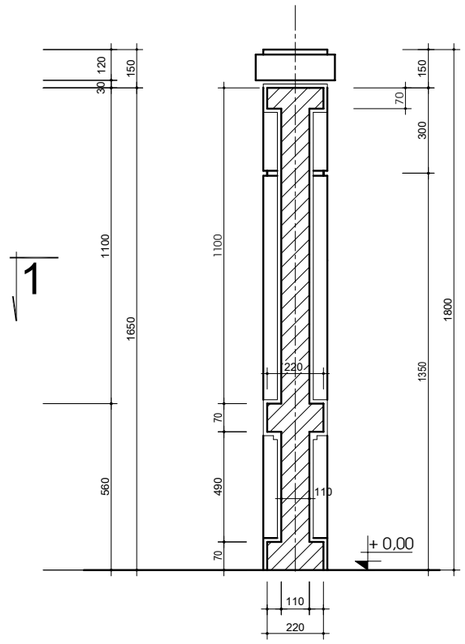

MẶT CẮT 2-2

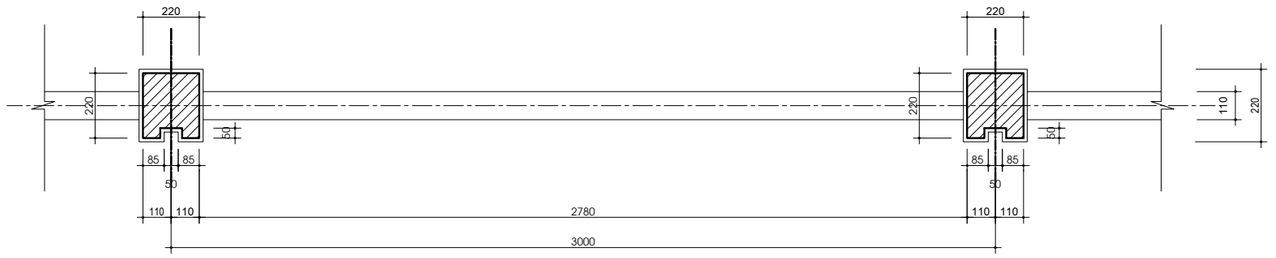

MẶT CẮT 1-1

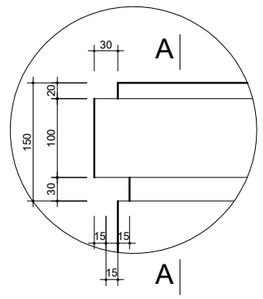

CHI TIẾT 1

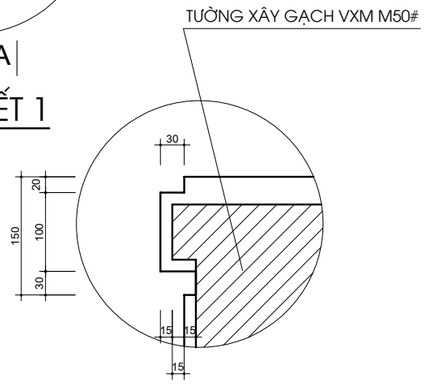

CẮT A-A

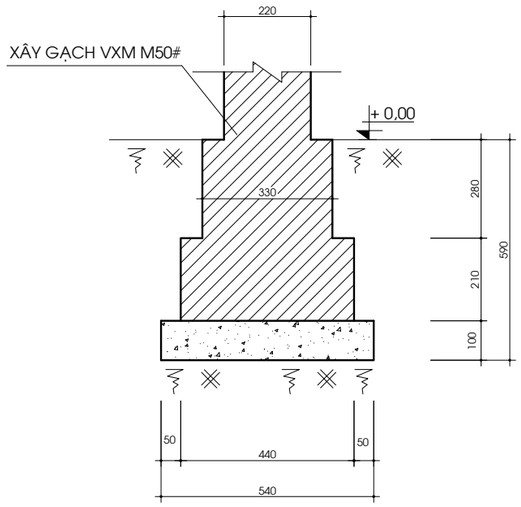

MẶT CẮT MÓNG TRỤ TƯỜNG RÀO

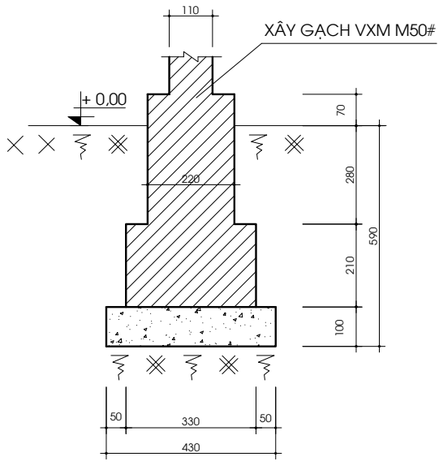

MẶT CẮT MÓNG TƯỜNG RÀO

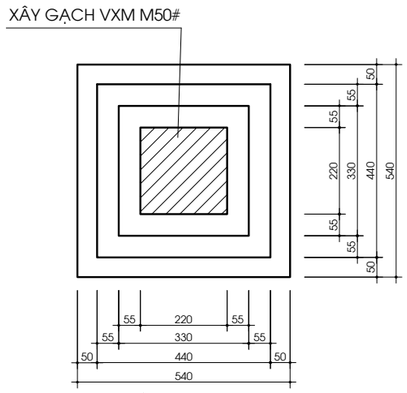

MẶT BẰNG MÓNG TRỤ TƯỜNG RÀO

GHI CHÚ

* TƯỜNG VÀ TRỤ CỘT QUÉT SƠN MÀU VÀNG
* BÊ TÔNG LÓT MÓNG BT ĐÁ VXM100# D100
* ĐỊNH VỊ TƯỜNG RÀO THEO THỰC ĐỊA

CHỦ ĐẦU TƯ

CÔNG TY CỔ PHẦN CHÈ NHẬT GIA HUY

DỰ ÁN:

ỨNG DỤNG CÔNG NGHỆ TỰ ĐỘNG HÓA TRONG QUÁ TRÌNH SẢN XUẤT, CHẾ BIẾN CHÈ XANH SAO LĂN CHẤT LƯỢNG CAO

HẠNG MỤC :

NHÀ BẢO VỆ

ĐỊA ĐIỂM: XÃ MƯỜNG KHOA HUYỆN TÂN UYÊN - TỈNH LAI CHÂU

NGÀY KÝ DUYỆT	SỬA ĐỔI

CÔNG TY TNHH XÂY DỰNG KIẾN TRÚC CẢNH QUAN ALC

ALC ARCHITECTURE
KIẾN TẠO KHÔNG GIAN SỐNG

ĐỊA CHỈ: TỔ 1, PHƯỜNG TÂN PHONG - TP LAI CHÂU - TỈNH LAI CHÂU

TÊN BẢN VẼ:

TƯỜNG RAO XÂY GẠCH

GIÁM ĐỐC	KS. NGUYỄN VĂN LƯỢNG
CHỦ NHIỆM DỰ ÁN	KTS. NGUYỄN VĂN NHÂN
CHỦ TRÌ THIẾT KẾ	KTS. NGUYỄN VĂN NHÂN
THIẾT KẾ	KTS. PHAN ĐĂNG SƠN
KIỂM TRA	KS. NGUYỄN VĂN LƯỢNG

HOÀN THÀNH	NĂM - 2024
HỒ SƠ: THIẾT KẾ CƠ SỞ	
KIẾN TRÚC	
TỶ LỆ BẢN VẼ:	KÝ HIỆU BẢN VẼ
1:110	KT - 03

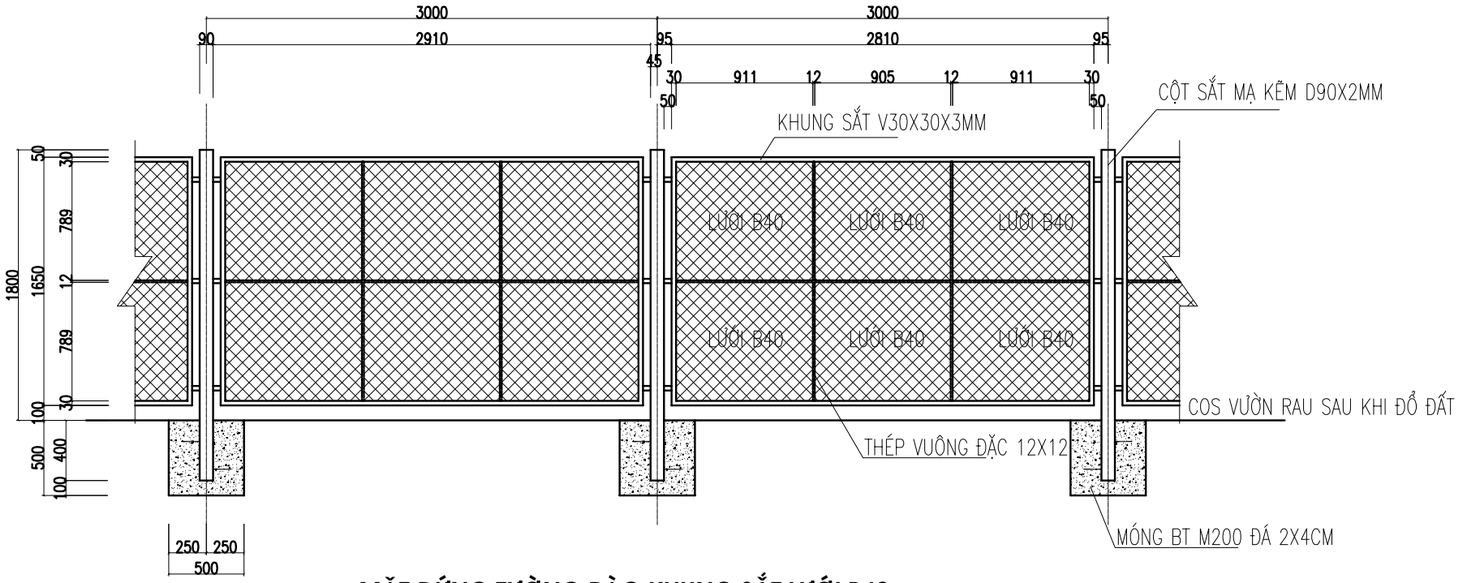

MẶT ĐỨNG TƯỜNG RÀO KHUNG SẮT LƯỚI B40

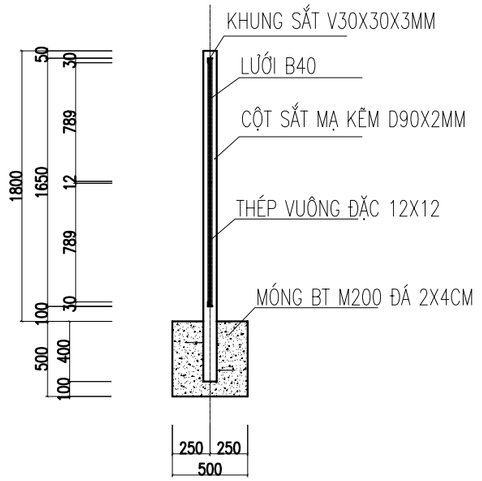

MẶT CẮT NGANG TƯỜNG RÀO KHUNG SẮT LƯỚI B40

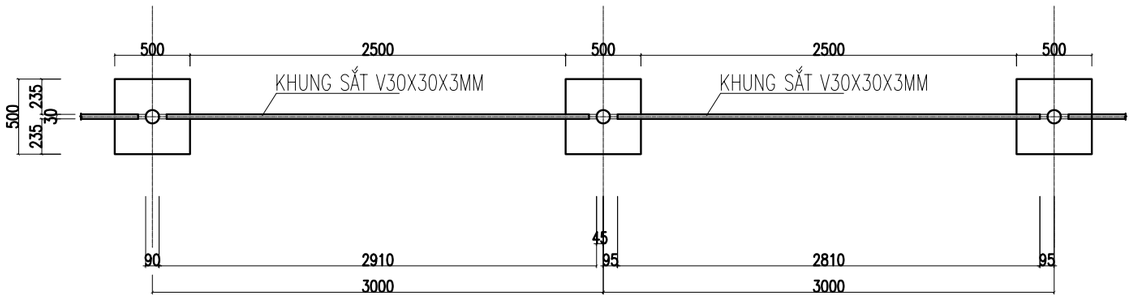

MẶT BẰNG TƯỜNG RÀO KHUNG SẮT LƯỚI B40

BẢNG THỐNG KÊ THÉP CỘT

STT	TÊN CK	SỐ LƯỢNG	KÍCH THƯỚC 1CK (M)	KÍCH THƯỚC TỔNG (M)	KHỐI LƯỢNG (KG)
1	CỘT D90X2MM	01	2.2	2.2	9.36

BẢNG THỐNG KÊ THÉP 1 Ô TƯỜNG RÀO

STT	TÊN CK	SỐ LƯỢNG	KÍCH THƯỚC 1CK (M)	KÍCH THƯỚC TỔNG (M)	KHỐI LƯỢNG (KG)
1	THÉP V: 30X30X3MM	2	2.9	5.8	7.786
2	THÉP V: 30X30X3MM	2	1.5	3.0	4.027
3	THÉP V: 30X30X3MM	6	0.05	0.3	0.403
4	THÉP VUÔNG 12X12MM	2	1.5	3.0	3.39
5	THÉP VUÔNG 12X12MM	1	2.9	2.9	3.279
6	LƯỚI B40	1			4.35 M2

CHỦ ĐẦU TƯ

CÔNG TY CỔ PHẦN CHÈ NHẬT GIA HUY

DỰ ÁN:

ỨNG DỤNG CÔNG NGHỆ TỰ ĐỘNG HÓA TRONG QUÁ TRÌNH SẢN XUẤT, CHẾ BIẾN CHÈ XANH SAO LĂN CHẤT LƯỢNG CAO

HẠNG MỤC :

NHÀ BẢO VỆ

ĐỊA ĐIỂM: XÃ MƯỜNG KHOA HUYỆN TÂN UYÊN - TỈNH LAI CHÂU

NGÀY KÝ DUYỆT	SỬA ĐỔI

CÔNG TY TNHH XÂY DỰNG KIẾN TRÚC CẢNH QUAN ALC

ALC ARCHITECTURE
KIẾN TẠO KHÔNG GIAN SỐNG

ĐỊA CHỈ: TỔ 1, PHƯỜNG TÂN PHONG - TP LAI CHÂU - TỈNH LAI CHÂU

TÊN BẢN VẼ:

HÀNG RÀO LƯỚI THÉP

GIÁM ĐỐC	KS. NGUYỄN VĂN LƯỢNG
CHỦ NHIỆM DỰ ÁN	KTS. NGUYỄN VĂN NHÂN
CHỦ TRÌ THIẾT KẾ	KTS. NGUYỄN VĂN NHÂN
THIẾT KẾ	KTS. PHAN ĐĂNG SƠN
KIỂM TRA	KS. NGUYỄN VĂN LƯỢNG

HOÀN THÀNH	NĂM - 2024

HỒ SƠ: THIẾT KẾ CƠ SỞ

KIẾN TRÚC

TỶ LỆ BẢN VẼ:	KÝ HIỆU BẢN VẼ
1:110	KT - 04

CHI TIẾT MÓNG TƯỜNG CHẮN BỜ AO H=1.80m
L=120m

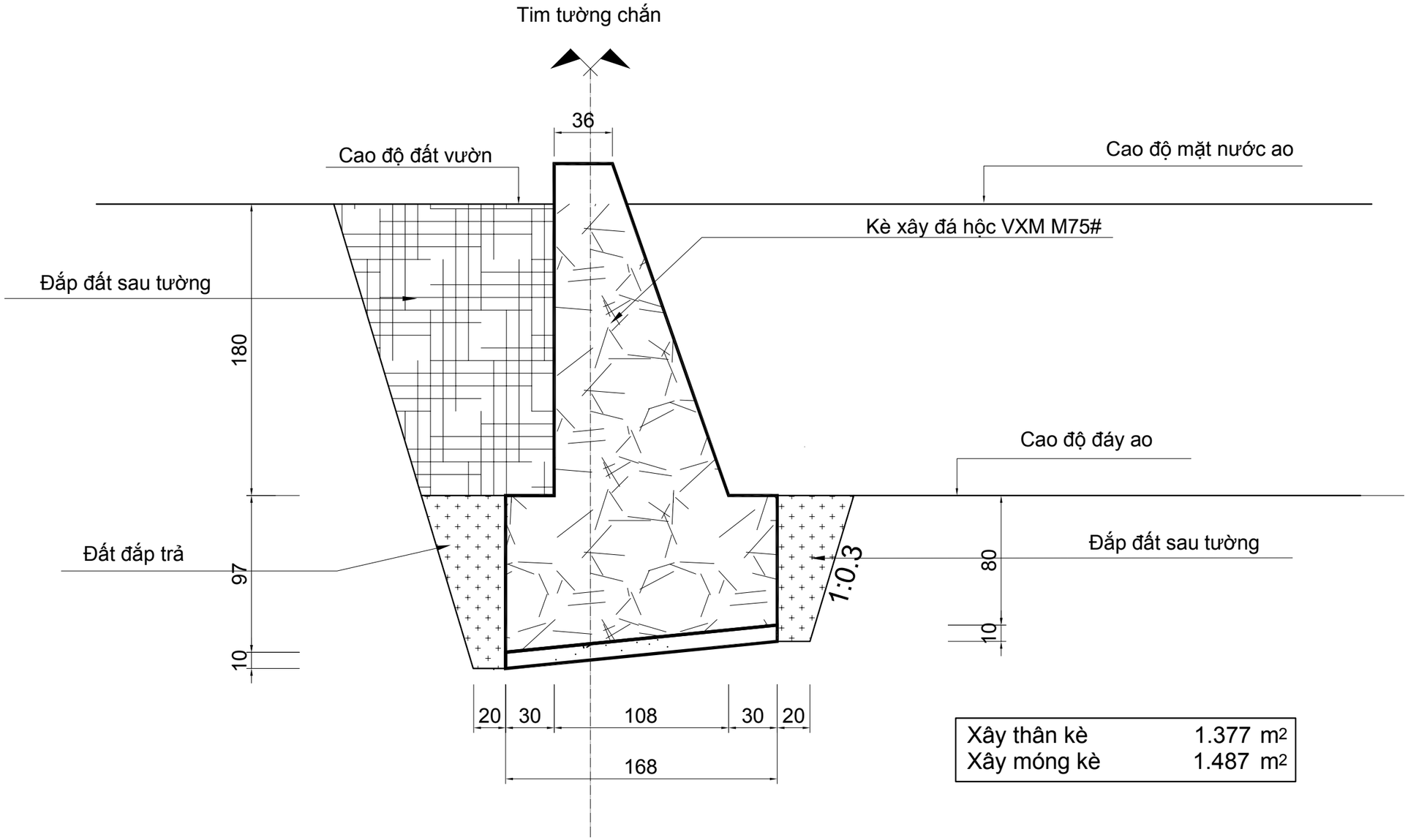

Xây thân kè	1.377 m2
Xây móng kè	1.487 m2

CHỦ ĐẦU TƯ

CÔNG TY CỔ PHẦN CHÈ NHẬT GIA HUY

DỰ ÁN:

ỨNG DỤNG CÔNG NGHỆ TỰ ĐỘNG HÓA TRONG QUÁ TRÌNH SẢN XUẤT, CHẾ BIẾN CHÈ XANH SAO LĂN CHẤT LƯỢNG CAO

HẠNG MỤC :

CÁC HẠNG MỤC PHỤ TRỢ

ĐỊA ĐIỂM: XÃ MƯỜNG KHOA HUYỆN TÂN UYÊN - TỈNH LAI CHÂU

NGÀY KÝ DUYỆT	SỬA ĐỔI

CÔNG TY TNHH XÂY DỰNG KIẾN TRÚC CẢNH QUAN ALC

ALC ARCHITECTURE
KIẾN TẠO KHÔNG GIAN SỐNG

ĐỊA CHỈ: TỔ 1, PHƯỜNG TÂN PHONG - TP LAI CHÂU - TỈNH LAI CHÂU

TÊN BẢN VẼ:

CHI TIẾT KÈ BỜ AO

GIÁM ĐỐC	KS. NGUYỄN VĂN LƯỢNG
CHỦ NHIỆM DỰ ÁN	KTS. NGUYỄN VĂN NHÂN
CHỦ TRÌ THIẾT KẾ	KTS. NGUYỄN VĂN NHÂN
THIẾT KẾ	KTS. PHAN ĐĂNG SƠN
KIỂM TRA	KS. NGUYỄN VĂN LƯỢNG

HOÀN THÀNH	NĂM - 2024

HỒ SƠ: THIẾT KẾ CƠ SỞ

KIẾN TRÚC

TỶ LỆ BẢN VẼ:	KÝ HIỆU BẢN VẼ
1:110	KT - 02

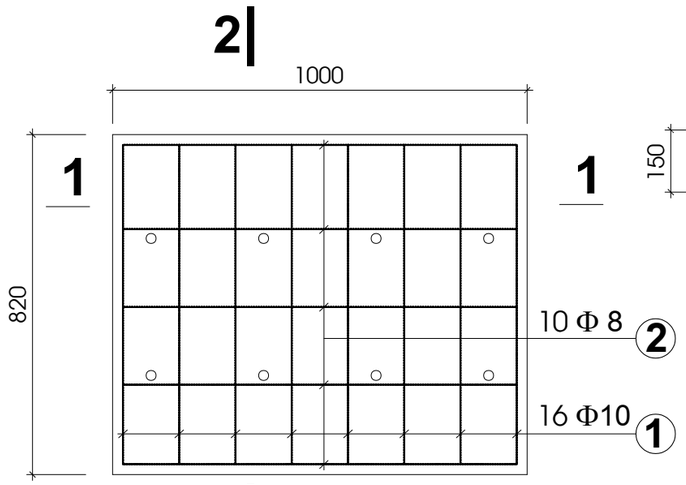

BỐ TRÍ THÉP TẤM ĐAN

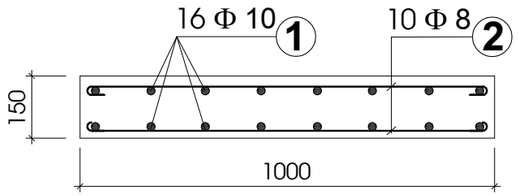

MẶT CẮT 1-1

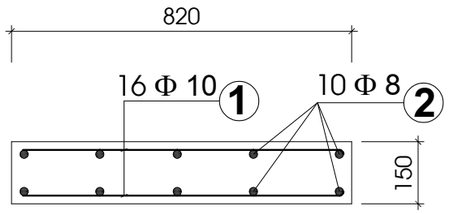

MẶT CẮT 2-2

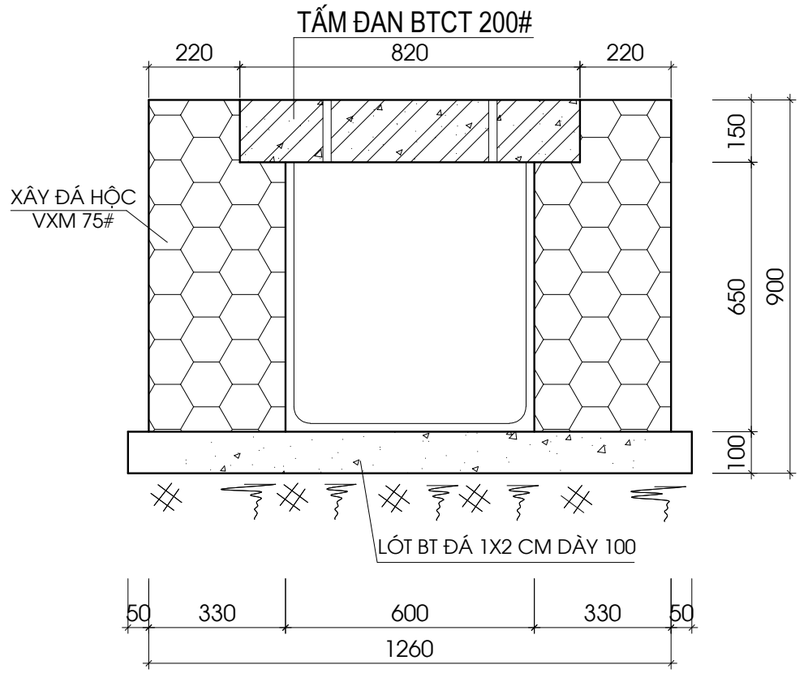

MẶT CẮT RÃNH L=66M

BẢNG THỐNG KÊ CỐT THÉP CHO 1 C.K

CẤU KIỆN	SỐ HIỆU	HÌNH DÁNG, KÍCH THƯỚC	Đ.K (MM)	SỐ THANH		CHIỀU DÀI		TRỌNG LƯỢNG(KG)
				1.C.K	T.B	1.TH (MM)	T.B(M)	
TẤM ĐAN	1	790	ø10	16	16	790	12.6	7.77
	2	50 960 50	ø8	10	10	1060	10.6	4.18

CHỦ ĐẦU TƯ

CÔNG TY CỔ PHẦN CHÈ NHẬT GIA HUY

DỰ ÁN:

ỨNG DỤNG CÔNG NGHỆ TỰ ĐỘNG HÓA TRONG QUÁ TRÌNH SẢN XUẤT, CHẾ BIẾN CHÈ XANH SAO LĂN CHẤT LƯỢNG CAO

HẠNG MỤC :

CÁC HẠNG MỤC PHỤ TRỢ

ĐỊA ĐIỂM: XÃ MƯỜNG KHOA HUYỆN TÂN UYÊN - TỈNH LAI CHÂU

NGÀY KÝ DUYỆT	SỬA ĐỔI

CÔNG TY TNHH XÂY DỰNG KIẾN TRÚC CẢNH QUAN ALC

ALC ARCHITECTURE
KIẾN TẠO KHÔNG GIAN SỐNG

ĐỊA CHỈ: TỔ 1, PHƯỜNG TÂN PHONG - TP LAI CHÂU - TỈNH LAI CHÂU

TÊN BẢN VẼ:

RÃNH THOÁT NƯỚC TẤM ĐAN CHỊU LỰC

GIÁM ĐỐC	KS. NGUYỄN VĂN LƯỢNG
CHỦ NHIỆM DỰ ÁN	KTS. NGUYỄN VĂN NHÂN
CHỦ TRÌ THIẾT KẾ	KTS. NGUYỄN VĂN NHÂN
THIẾT KẾ	KTS. PHAN ĐĂNG SƠN
KIỂM TRA	KS. NGUYỄN VĂN LƯỢNG

HOÀN THÀNH	NĂM - 2024
HỒ SƠ: THIẾT KẾ CƠ SỞ	
KIẾN TRÚC	
TỶ LỆ BẢN VẼ:	KÝ HIỆU BẢN VẼ
1:110	KT - 02

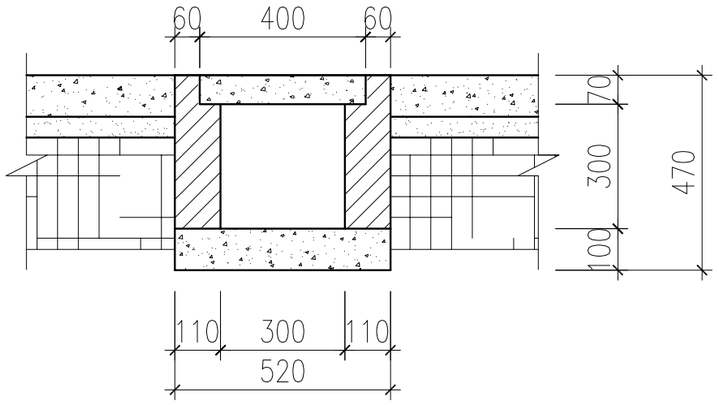

CHI TIẾT RÃNH THOÁT NƯỚC
L= 395M

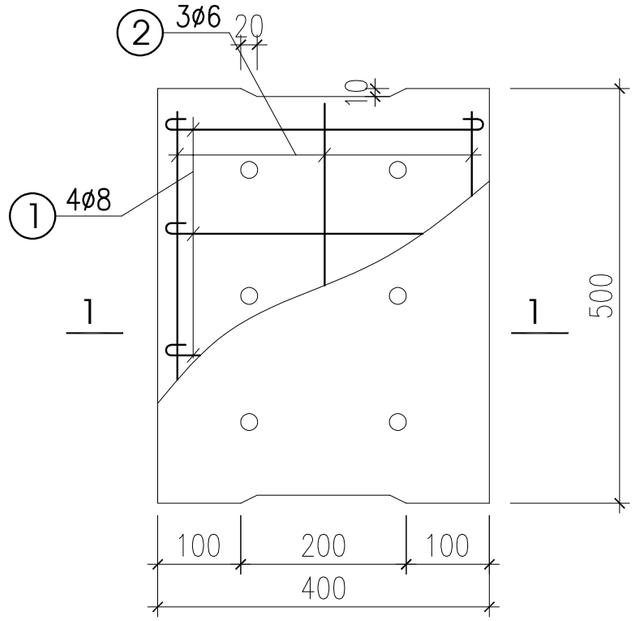

CHI TIẾT TẤM ĐAN RÃNH

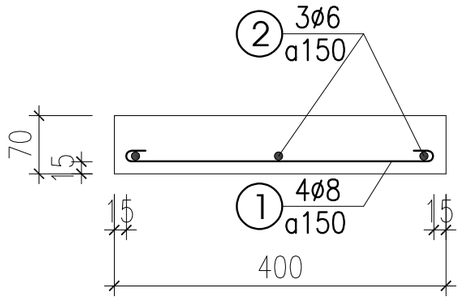

MẶT CẮT 1-1

BẢNG THỐNG KÊ CỐT THÉP (1 C.K)

CẤU KIỆN	SỐ HIỆU	HÌNH DÁNG, KÍCH THƯỚC	Đ.K (MM)	SỐ THANH		CHIỀU DÀI		TRỌNG LƯỢNG(KG)
				1.C.K	T.B	1.TH (MM)	T.B(M)	
TẤM ĐAN NẮP RÃNH	1	60 — 350 — 60	ø8	4	4	470	1.9	0.75
	2	50 — 450 — 50	ø6	4	4	550	2.2	0.49

CHỦ ĐẦU TƯ
CÔNG TY CỔ PHẦN CHÈ NHẬT GIA HUY
DỰ ÁN:
ỨNG DỤNG CÔNG NGHỆ TỰ ĐỘNG HÓA TRONG QUÁ TRÌNH SẢN XUẤT, CHẾ BIẾN CHÈ XANH SAO LĂN CHẤT LƯỢNG CAO
HẠNG MỤC :
CÁC HẠNG MỤC PHỤ TRỢ
ĐỊA ĐIỂM: XÃ MƯỜNG KHOA HUYỆN TÂN UYÊN - TỈNH LAI CHÂU

NGÀY KÝ DUYỆT	SỬA ĐỔI

CÔNG TY TNHH XÂY DỰNG KIẾN TRÚC CẢNH QUAN ALC
ALC ARCHITECTURE
KIẾN TẠO KHÔNG GIAN SỐNG
ĐỊA CHỈ: TỔ 1, PHƯỜNG TÂN PHONG - TP LAI CHÂU - TỈNH LAI CHÂU

TÊN BẢN VẼ:
RÃNH THOÁT NƯỚC

GIÁM ĐỐC	KS. NGUYỄN VĂN LƯỢNG
CHỦ NHIỆM DỰ ÁN	KTS. NGUYỄN VĂN NHÂN
CHỦ TRÌ THIẾT KẾ	KTS. NGUYỄN VĂN NHÂN
THIẾT KẾ	KTS. PHAN ĐĂNG SƠN
KIỂM TRA	KS. NGUYỄN VĂN LƯỢNG

HOÀN THÀNH	NĂM - 2024
HỒ SƠ: THIẾT KẾ CƠ SỞ	
KIẾN TRÚC	
TỶ LỆ BẢN VẼ:	KÝ HIỆU BẢN VẼ
1:110	KT - 01

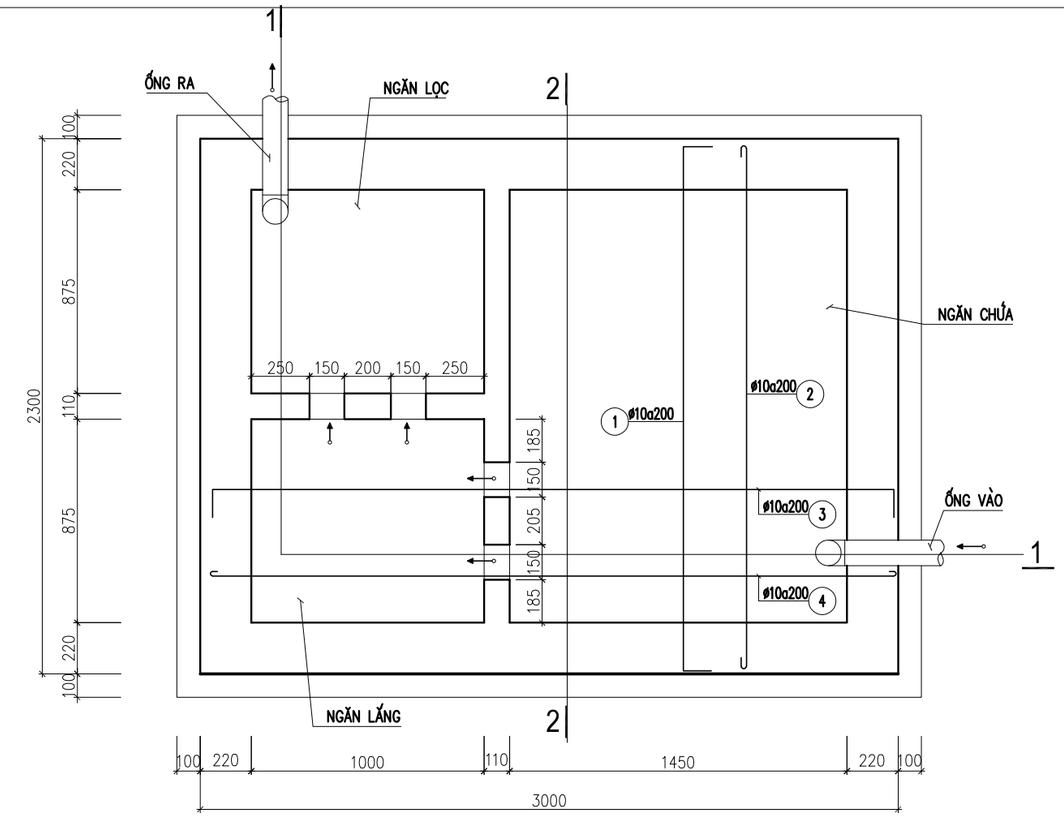

MẶT BẰNG THÉP ĐÁY BỂ LẮNG

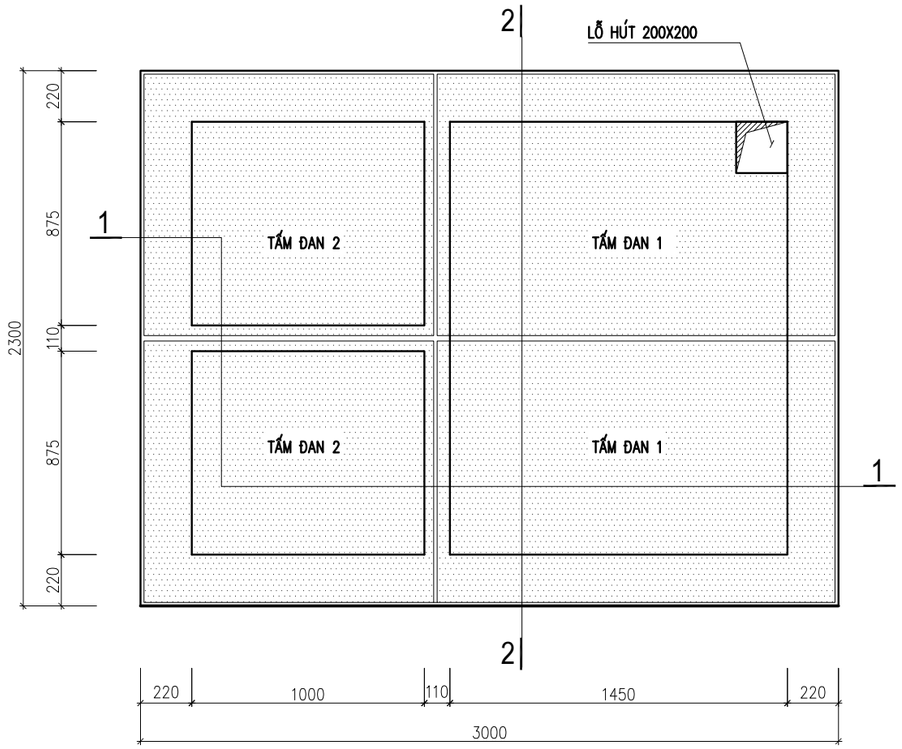

MẶT BẰNG THÉP NẮP BỂ

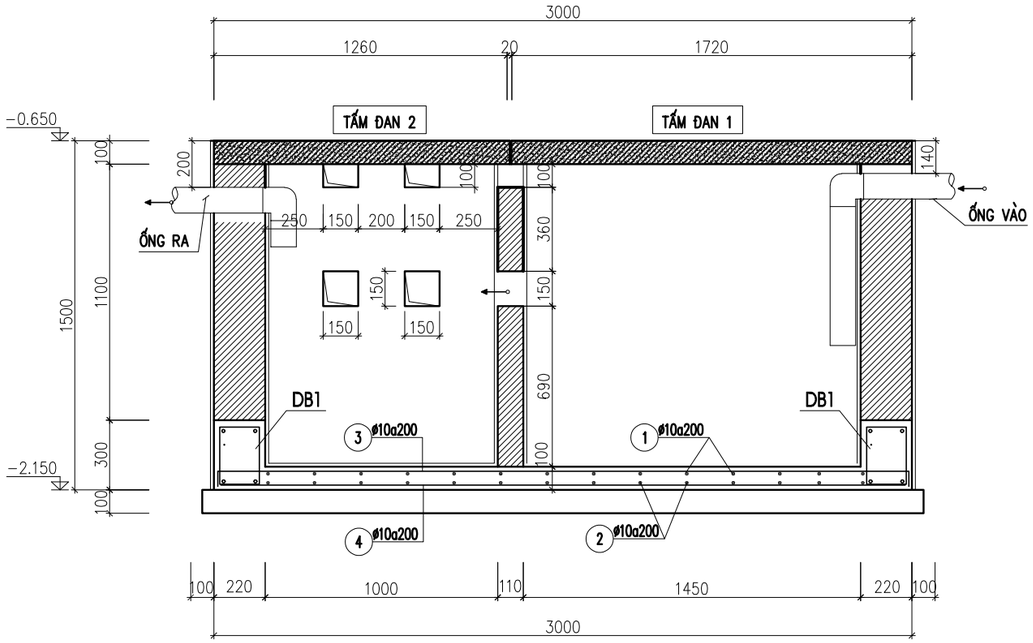

MẶT CẮT 1-1

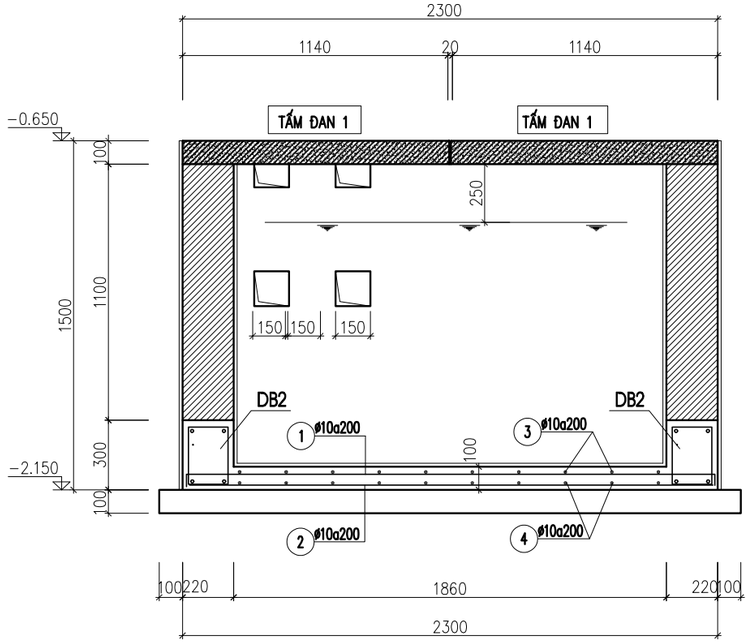

MẶT CẮT 2-2

CHỦ ĐẦU TƯ

CÔNG TY CỔ PHẦN CHÈ NHẬT GIA HUY

DỰ ÁN:

ỨNG DỤNG CÔNG NGHỆ TỰ ĐỘNG HÓA TRONG QUÁ TRÌNH SẢN XUẤT, CHẾ BIẾN CHÈ XANH SAO LĂN CHẤT LƯỢNG CAO

HẠNG MỤC :

HỆ THỐNG XỬ LÝ NƯỚC THẢI

ĐỊA ĐIỂM: XÃ MƯỜNG KHOA HUYỆN TÂN UYÊN - TỈNH LAI CHÂU

NGÀY KÝ DUYỆT	SỬA ĐỔI

CÔNG TY TNHH XÂY DỰNG KIẾN TRÚC CẢNH QUAN ALC

ALC ARCHITECTURE
KIẾN TẠO KHÔNG GIAN SỐNG

ĐỊA CHỈ: TỔ 1, PHƯỜNG TÂN PHONG - TP LAI CHÂU - TỈNH LAI CHÂU

TÊN BẢN VẼ:

CHI TIẾT BỂ TỰ HOẠI KHU NHÀ XƯỞNG

GIÁM ĐỐC	KS. NGUYỄN VĂN LƯỢNG
CHỦ NHIỆM DỰ ÁN	KTS. NGUYỄN VĂN NHÂN
CHỦ TRÌ THIẾT KẾ	KTS. NGUYỄN VĂN NHÂN
THIẾT KẾ	KTS. PHAN ĐĂNG SƠN
KIỂM TRA	KS. NGUYỄN VĂN LƯỢNG

HOÀN THÀNH	NĂM - 2024
HỒ SƠ: THIẾT KẾ CƠ SỞ	
KIẾN TRÚC	
TỶ LỆ BẢN VẼ:	KÝ HIỆU BẢN VẼ
1:110	XLN - 01

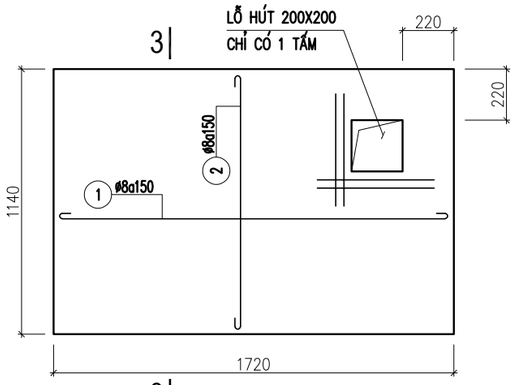

TẤM ĐAN 1 (02 CK)

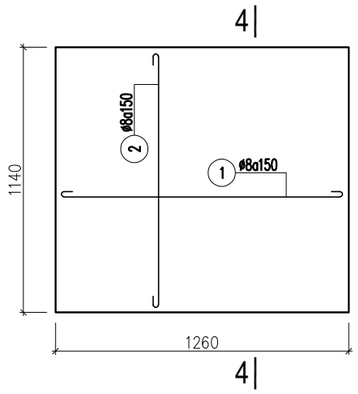

TẤM ĐAN 2 (02 CK)

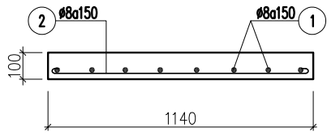

MẶT CẮT 3-3

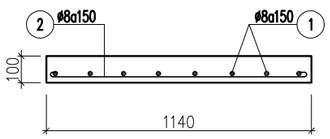

MẶT CẮT 4-4

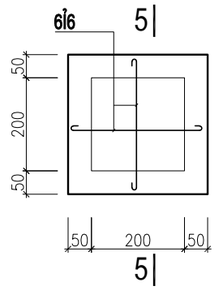

NẮP LỖ HÚT

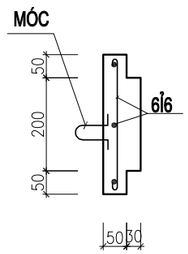

MẶT CẮT 5-5

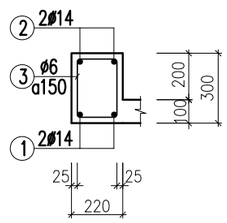

DẦM MÓNG DB1

(L=2.3M; SL: 02CK)

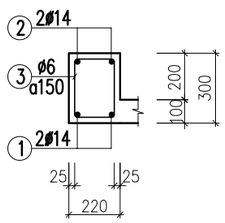

DẦM MÓNG DB2

(L=3M; SL: 02CK)

BẢNG THỐNG KÊ CỐT THÉP BỂ PHỐT (CHO 1 BỂ)

TÊN CK		SỐ HIỆU	HÌNH DÁNG KÍCH THƯỚC	Đ. KÍNH (MM)	DÀI 1 THANH (MM)	SỐ THANH (1CK)	TỔNG SỐ THANH	TỔNG DÀI (M)	TỔNG T.LƯỢNG (KG)
ĐÁY BỂ	1 CK	1	60 2260 60	10	2380	16	16	37,60	23,20
		2	2260	10	2260	16	16	35,71	22,03
		3	60 2960 60	10	3080	12	12	37,88	23,37
		4	2960	10	2960	12	12	36,41	22,46
				D<=10	91,07	D<=18	0,00	D>18	0,00
TD-1	2 CK	1	60 1690 60	8	1810	8	17	30,41	12,01
		2	60 1110 60	8	1230	12	25	30,18	11,92
		Móc	60; 150; 150 150	8	660	2	4	2,64	1,04
				D<=10	24,97	D<=18	0,00	D>18	0,00
TD-2	2 CK	1	60 1230 60	8	1350	8	17	22,68	8,96
		2	60 1110 60	8	1230	9	18	22,63	8,94
		Móc	60; 150; 150 150	8	660	2	4	2,64	1,04
				D<=10	18,94	D<=18	0,00	D>18	0,00
DB1	2 CK	1	2260	14	2260	2	4	9,04	22,29
		2	250 2260 250	14	2760	2	4	11,04	27,22
		3	260; 50; 180	6	980	17	34	33,32	13,16
				D<=10	13,16	D<=18	49,52	D>18	0,00
DB2	2 CK	1	2960	14	2960	2	4	11,84	29,20
		2	250 2960 250	14	3460	2	4	13,84	34,13
		3	260; 50; 180	6	980	22	44	43,12	17,03
				D<=10	17,03	D<=18	63,33	D>18	0,00

GHI CHÚ :

- BÊ TÔNG ĐÁ 1X2 CẤP ĐỘ BỀN B15 (MÁC 200) CÓ Rn=90(KG/CM2)
- THÉP < ø10 DÙNG AI CÓ Ra=Ra' =2250(KG/CM2)
- THÉP >= ø10 DÙNG AI CÓ Ra=Ra' =2800(KG/CM2)
- LỚP BÊ TÔNG BẢO VỆ THÉP a=1.5CM

YÊU CẦU KỸ THUẬT :

1: XÂY BẰNG GẠCH ĐẶC MÁC 75 VỮA XM CÁT VÀNG MÁC 75
2: TRÁT BẰNG XM CÁT VÀNG MÁC 75 DÀY 2.5CM TRONG VÀ NGOÀI

CHỦ ĐẦU TƯ

CÔNG TY CỔ PHẦN CHÈ NHẬT GIA HUY

DỰ ÁN:

ỨNG DỤNG CÔNG NGHỆ TỰ ĐỘNG HÓA TRONG QUÁ TRÌNH SẢN XUẤT, CHẾ BIẾN CHÈ XANH SAO LĂN CHẤT LƯỢNG CAO

HẠNG MỤC :

HỆ THỐNG XỬ LÝ NƯỚC THẢI

ĐỊA ĐIỂM: XÃ MƯỜNG KHOA HUYỆN TÂN UYÊN - TỈNH LAI CHÂU

NGÀY KÝ DUYỆT	SỬA ĐỔI

CÔNG TY TNHH XÂY DỰNG KIẾN TRÚC CẢNH QUAN ALC

ALC ARCHITECTURE
KIẾN TẠO KHÔNG GIAN SỐNG

ĐỊA CHỈ: TỔ 1, PHƯỜNG TÂN PHONG - TP LAI CHÂU - TỈNH LAI CHÂU

TÊN BẢN VẼ:

CHI TIẾT BỂ TỰ HOẠI KHU NHÀ XƯỞNG

GIÁM ĐỐC	KS. NGUYỄN VĂN LƯỢNG
CHỦ NHIỆM DỰ ÁN	KTS. NGUYỄN VĂN NHÂN
CHỦ TRÌ THIẾT KẾ	KTS. NGUYỄN VĂN NHÂN
THIẾT KẾ	KTS. PHAN ĐĂNG SƠN
KIỂM TRA	KS. NGUYỄN VĂN LƯỢNG

HOÀN THÀNH	NĂM - 2024
HỒ SƠ: THIẾT KẾ CƠ SỞ	
KIẾN TRÚC	
TỶ LỆ BẢN VẼ:	KÝ HIỆU BẢN VẼ
1:110	XLN - 02

MẶT BẰNG BỂ SINH HỌC

TỶ LỆ 1/50

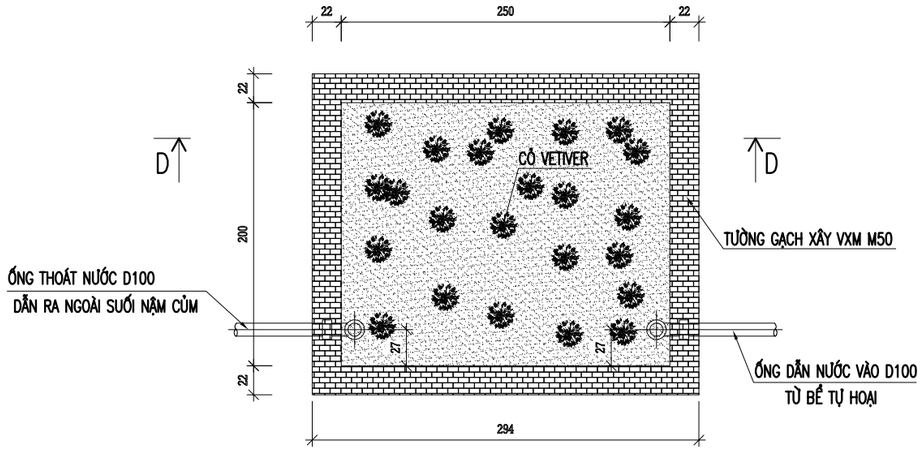

MẶT CẮT D-D

TỶ LỆ 1/50

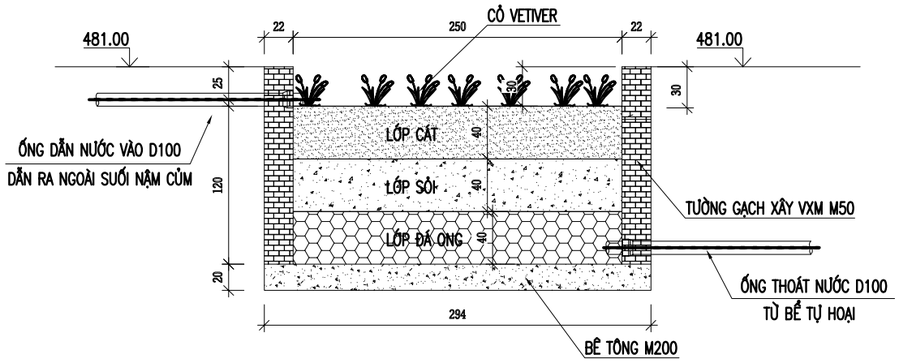

CHỦ ĐẦU TƯ

CÔNG TY CỔ PHẦN CHÈ NHẬT GIA HUY

DỰ ÁN:

ỨNG DỤNG CÔNG NGHỆ TỰ ĐỘNG HÓA TRONG QUÁ TRÌNH SẢN XUẤT, CHẾ BIẾN CHÈ XANH SAO LĂN CHẤT LƯỢNG CAO

HẠNG MỤC :

HỆ THỐNG XỬ LÝ NƯỚC THẢI

ĐỊA ĐIỂM: XÃ MƯỜNG KHOA HUYỆN TÂN UYÊN - TỈNH LAI CHÂU

NGÀY KÝ DUYỆT	SỬA ĐỔI

CÔNG TY TNHH XÂY DỰNG KIẾN TRÚC CẢNH QUAN ALC

ALC ARCHITECTURE
KIẾN TẠO KHÔNG GIAN SỐNG

ĐỊA CHỈ: TỔ 1, PHƯỜNG TÂN PHONG - TP LAI CHÂU - TỈNH LAI CHÂU

TÊN BẢN VẼ:

CHI TIẾT BỂ LỌC SINH HỌC

GIÁM ĐỐC	KS. NGUYỄN VĂN LƯỢNG
CHỦ NHIỆM DỰ ÁN	KTS. NGUYỄN VĂN NHÂN
CHỦ TRÌ THIẾT KẾ	KTS. NGUYỄN VĂN NHÂN
THIẾT KẾ	KTS. PHAN ĐĂNG SƠN
KIỂM TRA	KS. NGUYỄN VĂN LƯỢNG

HOÀN THÀNH	NĂM - 2024

HỒ SƠ: THIẾT KẾ CƠ SỞ

KIẾN TRÚC

TỶ LỆ BẢN VẼ:	KÝ HIỆU BẢN VẼ
1:110	XLN - 03

MẶT TRƯỚC

TỶ LỆ: 1/50

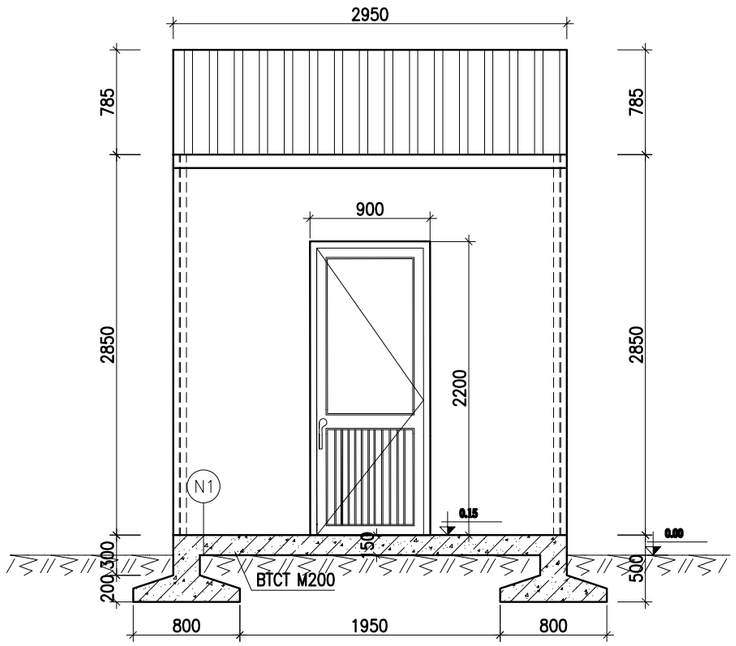

MẶT SAU

TỶ LỆ: 1/50

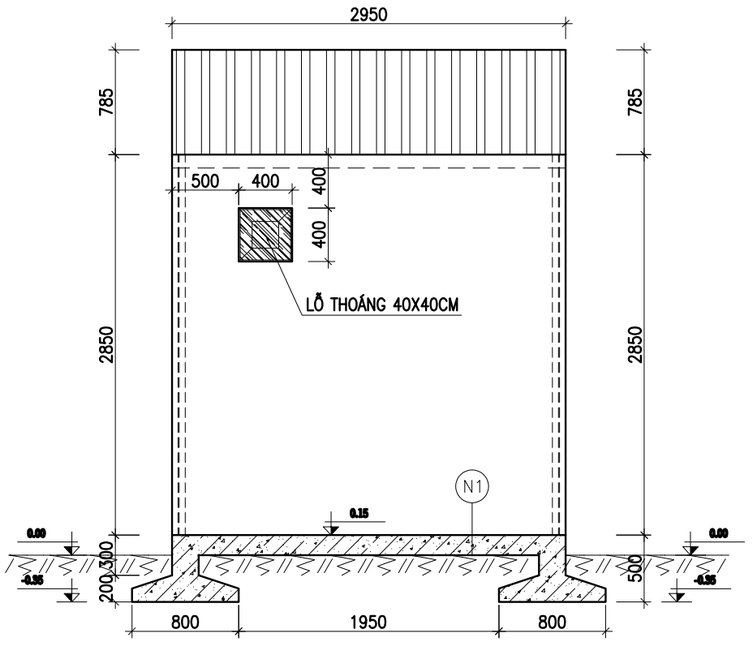

N1

1. LÁNG VỮA XI MĂNG M75 KHÔNG ĐÁNH MÀU DÀY 2CM
2. BÊ TÔNG NỀN M200 DÀY 15CM
3. LÓT BẠT DỨA
4. ĐẮP ĐẤT ĐẦM CHẶT K95
5. LỚP ĐẤT TỰ NHIÊN

MẶT BẰNG

TỶ LỆ: 1/50

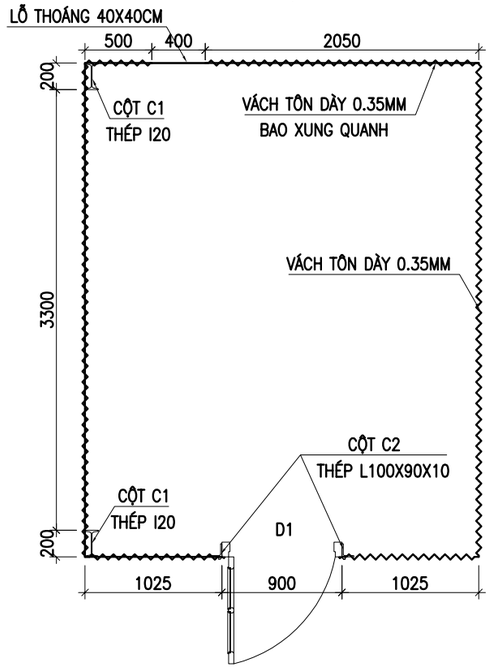

MẶT BÊN

TỶ LỆ: 1/50

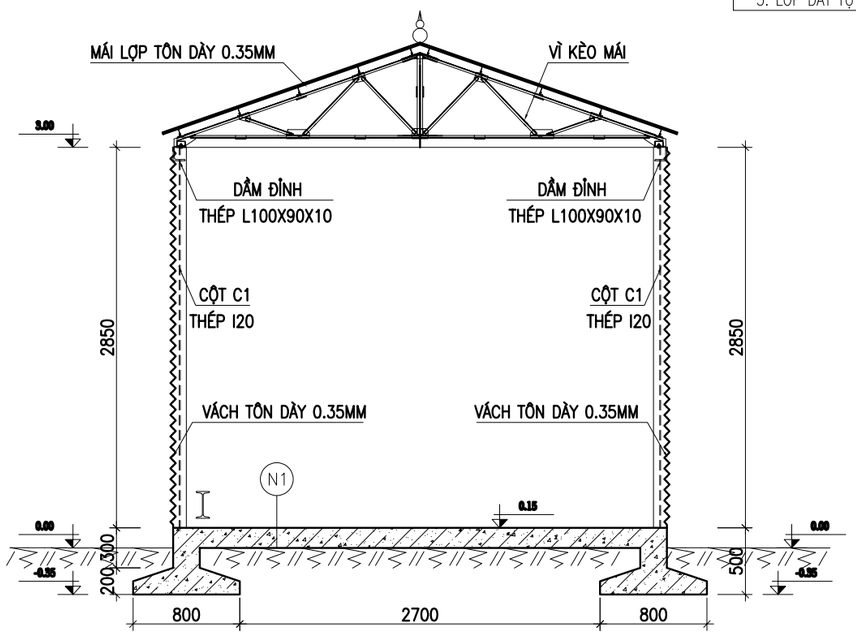

CHỦ ĐẦU TƯ

CÔNG TY CỔ PHẦN CHÈ NHẬT GIA HUY

DỰ ÁN:

ỨNG DỤNG CÔNG NGHỆ TỰ ĐỘNG HÓA TRONG QUÁ TRÌNH SẢN XUẤT, CHẾ BIẾN CHÈ XANH SAO LĂN CHẤT LƯỢNG CAO

HẠNG MỤC :

HỆ THỐNG XỬ LÝ NƯỚC THẢI

ĐỊA ĐIỂM: XÃ MƯỜNG KHOA HUYỆN TÂN UYÊN - TỈNH LAI CHÂU

NGÀY KÝ DUYỆT	SỬA ĐỔI

CÔNG TY TNHH XÂY DỰNG KIẾN TRÚC CẢNH QUAN ALC

ALC ARCHITECTURE
KIẾN TẠO KHÔNG GIAN SỐNG

ĐỊA CHỈ: TỔ 1, PHƯỜNG TÂN PHONG - TP LAI CHÂU - TỈNH LAI CHÂU

TÊN BẢN VẼ:

NHÀ KHO CHỨA CHẤT THẢI NGUY HẠI

GIÁM ĐỐC	KS. NGUYỄN VĂN LƯỢNG
CHỦ NHIỆM DỰ ÁN	KTS. NGUYỄN VĂN NHÂN
CHỦ TRÌ THIẾT KẾ	KTS. NGUYỄN VĂN NHÂN
THIẾT KẾ	KTS. PHAN ĐĂNG SƠN
KIỂM TRA	KS. NGUYỄN VĂN LƯỢNG

HOÀN THÀNH	NĂM - 2024

HỒ SƠ: THIẾT KẾ CƠ SỞ

KIẾN TRÚC

TỶ LỆ BẢN VẼ:	KÝ HIỆU BẢN VẼ
1:110	XLN - 04

PHỤ LỤC 3
KẾT QUẢ PHÂN TÍCH CHẤT LƯỢNG MÔI TRƯỜNG NỀN

SỞ TÀI NGUYÊN VÀ MÔI TRƯỜNG TỈNH LAI CHÂU
TRUNG TÂM QUAN TRẮC TÀI NGUYÊN VÀ MÔI TRƯỜNG
Đ/c: phố Võ Thị Sáu, tổ 5, phường Tân Phong, thành phố Lai Châu, tỉnh Lai Châu
SĐT: 02133 792 336, email: ttquantractnmt.laichau@gmail.com

PHIẾU KẾT QUẢ QUAN TRẮC
DỰ ÁN: ỨNG DỤNG CÔNG NGHỆ TỰ ĐỘNG HOÁ TRONG QUÁ TRÌNH SẢN XUẤT, CHẾ BIẾN CHÈ XANH SAO LĂN CHẤT LƯỢNG CAO

Số: PKQ-2024/1080

I. THÔNG TIN CHUNG

Tên khách hàng	Công ty cổ phần chè Nhật Gia Huy		
Địa chỉ	Bản Phiêng Tâm, Xã Mường Khoa, Huyện Tân Uyên, Tỉnh Lai Châu		
Loại mẫu	Không khí xung quanh		
Kí hiệu/Vị trí quan trắc	KXQ1: Mẫu không khí xung quanh khu vực xây dựng dự án tại điểm đầu hướng gió KXQ2: Mẫu không khí xung quanh khu vực xây dựng dự án tại điểm cuối hướng gió		
Toạ độ	KXQ1	X: 2455931	Y: 572017
	KXQ2	X: 2455977	Y: 571902
Ngày quan trắc	Ngày 31 tháng 7 năm 2024		
Ngày phân tích	Từ ngày 31 tháng 7 đến ngày 11 tháng 8 năm 2024		
Người phân tích	Hoàng Văn Viễn, Trần Thị Tình, Hoàng Tú Anh, Chang A Trai		

II. KẾT QUẢ

TT	Thông số	Đơn vị	Phương pháp phân tích	Kết quả		QCVN 05:2023 /BTNMT
				KXQ1	KXQ2	
1	Nhiệt độ*	°C	QCVN 46:2012/BTNMT	29	29	-
2	Độ ẩm*	%	QCVN 46:2012/BTNMT	86	86	-
3	Hướng gió*	°C	QCVN 46:2012/BTNMT	210	300	-
4	Tốc độ gió*	m/s	QCVN 46:2012/BTNMT	0,5	0,4	-
5	TSP	$\mu g/m^3$	TCVN 5067:1995	190	175	**300**
6	CO	$\mu g/m^3$	PTN-H5.4-23	KPH	KPH	**30.000**
7	SO_2	$\mu g/m^3$	MASA 704B	65	78,4	**350**
8	NO_2	$\mu g/m^3$	TCVN 6137:2009	72,4	65,9	**200**
9	Tiếng ồn	dBA	TCVN 7878-2:2018	50	51	**70**(1)

Ghi chú:

- "-" Tức là không quy định;
- KPH: Không phát hiện;
- "*" Thông số đo nhanh ngoài hiện trường;
- QCVN 05:2023/BTNMT: Quy chuẩn kỹ thuật quốc gia về chất lượng không khí ;

1. Phiếu kết quả này chỉ có giá trị trên mẫu do khách hàng gửi tới hoặc viên chức, người lao động của TTQT trực tiếp lấy.
2. Các kết quả ghi trong phiếu này chỉ có giá trị tại thời điểm lấy mẫu hoặc nhận mẫu gửi.
3. Quá thời hạn lưu mẫu, Trung tâm không giải quyết việc khiếu nại kết quả quan trắc.

SỞ TÀI NGUYÊN VÀ MÔI TRƯỜNG TỈNH LAI CHÂU
TRUNG TÂM QUAN TRẮC TÀI NGUYÊN VÀ MÔI TRƯỜNG
Đ/c: phố Võ Thị Sáu, tổ 5, phường Tân Phong, thành phố Lai Châu, tỉnh Lai Châu
SĐT: 02133 792 336, email: ttquantractnmt.laichau@gmail.com

- (1): QCVN 26:2010/BTNMT: Quy chuẩn kỹ thuật quốc gia về tiếng ồn.

Lai Châu, ngày 12 tháng 8 năm 2024

NGƯỜI LẬP	TRƯỞNG NHÓM PHÂN TÍCH	KT. GIÁM ĐỐC PHÓ GIÁM ĐỐC
Trần Thị Tình	Hoàng Văn Viễn	Phạm Khánh Tùng

1. Phiếu kết quả này chỉ có giá trị trên mẫu do khách hàng gửi tới hoặc viên chức, người lao động của TTQT trực tiếp lấy.
2. Các kết quả ghi trong phiếu này chỉ có giá trị tại thời điểm lấy mẫu hoặc nhận mẫu gửi.
3. Quá thời hạn lưu mẫu, Trung tâm không giải quyết việc khiếu nại kết quả quan trắc.

SỞ TÀI NGUYÊN VÀ MÔI TRƯỜNG TỈNH LAI CHÂU
TRUNG TÂM QUAN TRẮC TÀI NGUYÊN VÀ MÔI TRƯỜNG
Đ/c: phố Võ Thị Sáu, tổ 5, phường Tân Phong, thành phố Lai Châu, tỉnh Lai Châu
SĐT: 02133 792 336, email: ttquantractnmt.laichau@gmail.com

PHIẾU KẾT QUẢ QUAN TRẮC
DỰ ÁN: ỨNG DỤNG CÔNG NGHỆ TỰ ĐỘNG HOÁ TRONG QUÁ TRÌNH SẢN XUẤT, CHẾ BIẾN CHÈ XANH SAO LĂN CHẤT LƯỢNG CAO

Số: PKQ-2024/1081

I. THÔNG TIN CHUNG

Tên khách hàng	Công ty cổ phần chè Nhật Gia Huy		
Địa chỉ	Bản Phiêng Tâm, Xã Mường Khoa, Huyện Tân Uyên, Tỉnh Lai Châu		
Loại mẫu	Không khí xung quanh		
Kí hiệu/Vị trí quan trắc	KXQ1: Mẫu không khí xung quanh khu vực xây dựng dự án tại điểm đầu hướng gió KXQ2: Mẫu không khí xung quanh khu vực xây dựng dự án tại điểm cuối hướng gió		
Toạ độ	KXQ1	X: 2455931	Y: 572017
	KXQ2	X: 2455977	Y: 571902
Ngày quan trắc	Ngày 01 tháng 8 năm 2024		
Ngày phân tích	Từ ngày 01 tháng 8 đến ngày 11 tháng 8 năm 2024		
Người phân tích	Hoàng Văn Viễn, Trần Thị Tình, Hoàng Tú Anh, Chang A Trai		

II. KẾT QUẢ

TT	Thông số	Đơn vị	Phương pháp phân tích	Kết quả		QCVN 05:2023 /BTNMT
				KXQ1	KXQ2	
1	Nhiệt độ*	°C	QCVN 46:2012/BTNMT	29	30	-
2	Độ ẩm*	%	QCVN 46:2012/BTNMT	90	90	-
3	Hướng gió*	°C	QCVN 46:2012/BTNMT	190	310	-
4	Tốc độ gió*	m/s	QCVN 46:2012/BTNMT	0,6	0,5	-
5	TSP	$\mu g/m^3$	TCVN 5067:1995	129	133	**300**
6	CO	$\mu g/m^3$	PTN-H5.4-23	KPH	KPH	**30.000**
7	SO_2	$\mu g/m^3$	MASA 704B	63	50,9	**350**
8	NO_2	$\mu g/m^3$	TCVN 6137:2009	68	59,8	**200**
9	Tiếng ồn	dBA	TCVN 7878-2:2018	51	52	**70**(1)

Ghi chú:

- "-" Tức là không quy định;
- KPH: Không phát hiện;
- "*" Thông số đo nhanh ngoài hiện trường;
- QCVN 05:2023/BTNMT: Quy chuẩn kỹ thuật quốc gia về chất lượng không khí ;

1. Phiếu kết quả này chỉ có giá trị trên mẫu do khách hàng gửi tới hoặc viên chức, người lao động của TTQT trực tiếp lấy.
2. Các kết quả ghi trong phiếu này chỉ có giá trị tại thời điểm lấy mẫu hoặc nhận mẫu gửi.
3. Quá thời hạn lưu mẫu, Trung tâm không giải quyết việc khiếu nại kết quả quan trắc.

SỞ TÀI NGUYÊN VÀ MÔI TRƯỜNG TỈNH LAI CHÂU
TRUNG TÂM QUAN TRẮC TÀI NGUYÊN VÀ MÔI TRƯỜNG
Đ/c: phố Võ Thị Sáu, tổ 5, phường Tân Phong, thành phố Lai Châu, tỉnh Lai Châu
SĐT: 02133 792 336, email: ttquantractnmt.laichau@gmail.com

- [1]: QCVN 26:2010/BTNMT: Quy chuẩn kỹ thuật quốc gia về tiếng ồn.

Lai Châu, ngày 12 tháng 8 năm 2024

NGƯỜI LẬP	TRƯỞNG NHÓM PHÂN TÍCH	KT. GIÁM ĐỐC PHÓ GIÁM ĐỐC
Trần Thị Tình	Hoàng Văn Viễn	Phạm Khánh Tùng

1. Phiếu kết quả này chỉ có giá trị trên mẫu do khách hàng gửi tới hoặc viên chức, người lao động của TTQT trực tiếp lấy.
2. Các kết quả ghi trong phiếu này chỉ có giá trị tại thời điểm lấy mẫu hoặc nhận mẫu gửi.
3. Quá thời hạn lưu mẫu, Trung tâm không giải quyết việc khiếu nại kết quả quan trắc.

SỞ TÀI NGUYÊN VÀ MÔI TRƯỜNG TỈNH LAI CHÂU
TRUNG TÂM QUAN TRẮC TÀI NGUYÊN VÀ MÔI TRƯỜNG
Đ/c: phố Võ Thị Sáu, tổ 5, phường Tân Phong, thành phố Lai Châu, tỉnh Lai Châu
SĐT: 02133 792 336, email: ttquantractnmt.laichau@gmail.com

PHIẾU KẾT QUẢ QUAN TRẮC
DỰ ÁN: ỨNG DỤNG CÔNG NGHỆ TỰ ĐỘNG HOÁ TRONG QUÁ TRÌNH SẢN XUẤT, CHẾ BIẾN CHÈ XANH SAO LĂN CHẤT LƯỢNG CAO

Số: PKQ-2024/1082

I. THÔNG TIN CHUNG

Tên khách hàng	Công ty cổ phần chè Nhật Gia Huy		
Địa chỉ	Bản Phiêng Tâm, Xã Mường Khoa, Huyện Tân Uyên, Tỉnh Lai Châu		
Loại mẫu	Không khí xung quanh		
Kí hiệu/Vị trí quan trắc	KXQ1: Mẫu không khí xung quanh khu vực xây dựng dự án tại điểm đầu hướng gió KXQ2: Mẫu không khí xung quanh khu vực xây dựng dự án tại điểm cuối hướng gió		
Toạ độ	KXQ1	X: 2455931	Y: 572017
	KXQ2	X: 2455977	Y: 571902
Ngày quan trắc	Ngày 02 tháng 8 năm 2024		
Ngày phân tích	Từ ngày 02 tháng 8 đến ngày 11 tháng 8 năm 2024		
Người phân tích	Hoàng Văn Viễn, Trần Thị Tình, Hoàng Tú Anh, Chang A Trai		

II. KẾT QUẢ

TT	Thông số	Đơn vị	Phương pháp phân tích	Kết quả		QCVN 05:2023 /BTNMT
				KXQ1	KXQ2	
1	Nhiệt độ*	°C	QCVN 46:2012/BTNMT	30	30	-
2	Độ ẩm*	%	QCVN 46:2012/BTNMT	88	86	-
3	Hướng gió*	°C	QCVN 46:2012/BTNMT	200	300	-
4	Tốc độ gió*	m/s	QCVN 46:2012/BTNMT	0,5	0,6	-
5	TSP	$\mu g/m^3$	TCVN 5067:1995	152	169	**300**
6	CO	$\mu g/m^3$	PTN-H5.4-23	KPH	KPH	**30.000**
7	SO_2	$\mu g/m^3$	MASA 704B	60,3	52,3	**350**
8	NO_2	$\mu g/m^3$	TCVN 6137:2009	58,5	44,6	**200**
9	Tiếng ồn	dBA	TCVN 7878-2:2018	49	50	**70**(1)

Ghi chú:

- "-" Tức là không quy định;
- KPH: Không phát hiện;
- "*" Thông số đo nhanh ngoài hiện trường;
- QCVN 05:2023/BTNMT: Quy chuẩn kỹ thuật quốc gia về chất lượng không khí ;

1. Phiếu kết quả này chỉ có giá trị trên mẫu do khách hàng gửi tới hoặc viên chức, người lao động của TTQT trực tiếp lấy.
2. Các kết quả ghi trong phiếu này chỉ có giá trị tại thời điểm lấy mẫu hoặc nhận mẫu gửi.
3. Quá thời hạn lưu mẫu, Trung tâm không giải quyết việc khiếu nại kết quả quan trắc.

SỞ TÀI NGUYÊN VÀ MÔI TRƯỜNG TỈNH LAI CHÂU
TRUNG TÂM QUAN TRẮC TÀI NGUYÊN VÀ MÔI TRƯỜNG
Đ/c: phố Võ Thị Sáu, tổ 5, phường Tân Phong, thành phố Lai Châu, tỉnh Lai Châu
SĐT: 02133 792 336, email: ttquantractnmt.laichau@gmail.com

- (1): QCVN 26:2010/BTNMT: Quy chuẩn kỹ thuật quốc gia về tiếng ồn.

Lai Châu, ngày 12 tháng 8 năm 2024

NGƯỜI LẬP	TRƯỞNG NHÓM PHÂN TÍCH	KT. GIÁM ĐỐC PHÓ GIÁM ĐỐC
Trần Thị Tình	Hoàng Văn Viễn	Phạm Khánh Tùng

1. Phiếu kết quả này chỉ có giá trị trên mẫu do khách hàng gửi tới hoặc viên chức, người lao động của TTQT trực tiếp lấy.
2. Các kết quả ghi trong phiếu này chỉ có giá trị tại thời điểm lấy mẫu hoặc nhận mẫu gửi.
3. Quá thời hạn lưu mẫu, Trung tâm không giải quyết việc khiếu nại kết quả quan trắc.

SỞ TÀI NGUYÊN VÀ MÔI TRƯỜNG TỈNH LAI CHÂU
TRUNG TÂM QUAN TRẮC TÀI NGUYÊN VÀ MÔI TRƯỜNG
Đ/c: phố Võ Thị Sáu, tổ 5, phường Tân Phong, thành phố Lai Châu, tỉnh Lai Châu
SĐT: 02133 792 336, email: ttquantractnmt.laichau@gmail.com

PHIẾU KẾT QUẢ QUAN TRẮC
DỰ ÁN: ỨNG DỤNG CÔNG NGHỆ TỰ ĐỘNG HOÁ TRONG QUÁ TRÌNH SẢN XUẤT, CHẾ BIẾN CHÈ XANH SAO LĂN CHẤT LƯỢNG CAO

Số: PKQ-2024/1083

I. THÔNG TIN CHUNG

Tên khách hàng	Công ty cổ phần chè Nhật Gia Huy		
Địa chỉ	Bản Phiêng Tâm, Xã Mường Khoa, Huyện Tân Uyên, Tỉnh Lai Châu		
Loại mẫu	Nước Mặt		
Kí hiệu/Vị trí quan trắc	NM: Mẫu nước sông Nậm Mu tại vị trí thượng lưu gần khu vực xây dựng dự án. (lấy tại điểm thượng lưu trước điểm tiếp nhận nước thải của dự án)		
Toạ độ	NM	X: 2455983	Y: 571871
Ngày quan trắc	Ngày 31 tháng 7 năm 2024		
Ngày phân tích	Từ ngày 31 tháng 7 đến ngày 11 tháng 8 năm 2024		
Người phân tích	Hoàng Văn Viễn, Trần Thị Tình, Hoàng Tú Anh, Chang A Trai		

II. KẾT QUẢ

TT	Thông số	Đơn vị	Phương pháp phân tích	Kết quả	QCVN 08:2023/ BTNMT (Bảng 1)
1	pH*	-	TCVN 6492:2011	6,8	**6,5-8,5** (2A)
2	Tổng chất rắn lơ lửng (TSS)	mg/L	TCVN 6625:2000	13	**≤ 25**(2A)
3	Nhu cầu ôxy sinh hóa (BOD_5)	mg/L	TCVN 6001-1:2008	5,5	**≤ 6**(2B)
4	Nhu cầu ôxy hóa học (COD)	mg/L	SMEWW 5520C:2017	9,2	**≤ 10**(2A)
5	Oxy hoà tan (DO)*	mg/L	TCVN 7325:2016	5,0	**≥ 5,0**(2B)
6	Amoni (NH_4^+)	mg/L	TCVN 6179-1:1996	KPH	**0,3**
7	Nitrat (NO_3^-)	mg/L	TCVN 6180:1996	KPH	-
8	Photphat (PO_4^{3-})	mg/L	TCVN 6202:2008	0,066	-
9	Coliform	MPN/ 100ml	SMEWW 9221B:2017	13	**≤1000**(2A)

Ghi chú:

- (-): Không quy định.
- KPH: Không phát hiện.
- (*): Thông số đo nhanh ngoài hiện trường.
- QCVN 08:2023/BTNMT: Quy chuẩn kỹ thuật quốc gia về chất lượng nước mặt.
- Bảng 1: Giá trị giới hạn tối đa các thông số ảnh hưởng tới sức khỏe con người.

1. Phiếu kết quả này chỉ có giá trị trên mẫu do khách hàng gửi tới hoặc viên chức, người lao động của TTQT trực tiếp lấy.
2. Các kết quả ghi trong phiếu này chỉ có giá trị tại thời điểm lấy mẫu hoặc nhận mẫu gửi.
3. Quá thời hạn lưu mẫu, Trung tâm không giải quyết việc khiếu nại kết quả quan trắc.

SỞ TÀI NGUYÊN VÀ MÔI TRƯỜNG TỈNH LAI CHÂU
TRUNG TÂM QUAN TRẮC TÀI NGUYÊN VÀ MÔI TRƯỜNG
Đ/c: phố Võ Thị Sáu, tổ 5, phường Tân Phong, thành phố Lai Châu, tỉnh Lai Châu
SĐT: 02133 792 336, email: ttquantractnmt.laichau@gmail.com

- [2A]: Bảng 2 –Giá trị giới hạn các thông số trong nước mặt phục vụ cho việc phân loại chất lượng nước sông, suối, kênh, mương, khe, rạch và bảo vệ môi trường sống dưới nước.

- Mức A: Chất lượng nước tốt. Hệ sinh thái trong môi trường nước có hàm lượng oxy hòa tan (DO) cao. Nước có thể được sử dụng cho mục đích cấp nước sinh hoạt, bơi lội, vui chơi dưới nước sau khi áp dụng các biện pháp xử lý phù hợp.

- Mức B: Chất lượng nước trung bình. Hệ sinh thái trong nước tiêu thụ nhiều oxy hòa tan do một lượng lớn chất ô nhiễm. Nước có thể sử dụng cho mục đích sản xuất công nghiệp, nông nghiệp sau khi áp dụng các biện pháp xử lý phù hợp.

Lai Châu, ngày 12 tháng 8 năm 2024

NGƯỜI LẬP	TRƯỞNG NHÓM PHÂN TÍCH	KT. GIÁM ĐỐC PHÓ GIÁM ĐỐC
Trần Thị Tình	Hoàng Văn Viễn	Phạm Khánh Tùng

1. Phiếu kết quả này chỉ có giá trị trên mẫu do khách hàng gửi tới hoặc viên chức, người lao động của TTQT trực tiếp lấy.
2. Các kết quả ghi trong phiếu này chỉ có giá trị tại thời điểm lấy mẫu hoặc nhận mẫu gửi.
3. Quá thời hạn lưu mẫu, Trung tâm không giải quyết việc khiếu nại kết quả quan trắc.

SỞ TÀI NGUYÊN VÀ MÔI TRƯỜNG TỈNH LAI CHÂU
TRUNG TÂM QUAN TRẮC TÀI NGUYÊN VÀ MÔI TRƯỜNG
Đ/c: phố Võ Thị Sáu, tổ 5, phường Tân Phong, thành phố Lai Châu, tỉnh Lai Châu
SĐT: 02133 792 336, email: ttquantractnmt.laichau@gmail.com

PHIẾU KẾT QUẢ QUAN TRẮC
DỰ ÁN: ỨNG DỤNG CÔNG NGHỆ TỰ ĐỘNG HOÁ TRONG QUÁ TRÌNH SẢN XUẤT, CHẾ BIẾN CHÈ XANH SAO LĂN CHẤT LƯỢNG CAO

Số: PKQ-2024/1084

I. THÔNG TIN CHUNG

Tên khách hàng	Công ty cổ phần chè Nhật Gia Huy		
Địa chỉ	Bản Phiêng Tâm, Xã Mường Khoa, Huyện Tân Uyên, Tỉnh Lai Châu		
Loại mẫu	Nước Mặt		
Kí hiệu/Vị trí quan trắc	NM: Mẫu nước sông Nậm Mu tại vị trí thượng lưu gần khu vực xây dựng dự án. (lấy tại điểm thượng lưu trước điểm tiếp nhận nước thải của dự án)		
Toạ độ	NM	X: 2455983	Y: 571871
Ngày quan trắc	Ngày 01 tháng 8 năm 2024		
Ngày phân tích	Từ ngày 01 tháng 8 đến ngày 11 tháng 8 năm 2024		
Người phân tích	Hoàng Văn Viễn, Trần Thị Tình, Hoàng Tú Anh, Chang A Trai		

II. KẾT QUẢ

TT	Thông số	Đơn vị	Phương pháp phân tích	Kết quả	QCVN 08:2023/ BTNMT (Bảng 1)
1	pH*	-	TCVN 6492:2011	6,9	**6,5-8,5** (2A)
2	Tổng chất rắn lơ lửng (TSS)	mg/L	TCVN 6625:2000	14	**≤ 25**(2A)
3	Nhu cầu ôxy sinh hóa (BOD_5)	mg/L	TCVN 6001-1:2008	5,2	**≤ 6**(2B)
4	Nhu cầu ôxy hóa học (COD)	mg/L	SMEWW 5520C:2017	8,4	**≤ 10**(2A)
5	Oxy hoà tan (DO)*	mg/L	TCVN 7325:2016	5,1	**≥ 6,0**(2A)
6	Amoni (NH_4^+)	mg/L	TCVN 6179-1:1996	KPH	**0,3**
7	Nitrat (NO_3^-)	mg/L	TCVN 6180:1996	KPH	-
8	Photphat (PO_4^{3-})	mg/L	TCVN 6202:2008	0,056	-
9	Coliform	MPN/ 100ml	SMEWW 9221B:2017	17	**≤1000**(2A)

Ghi chú:

- (-): Không quy định.
- KPH: Không phát hiện.
- (*): Thông số đo nhanh ngoài hiện trường.
- QCVN 08:2023/BTNMT: Quy chuẩn kỹ thuật quốc gia về chất lượng nước mặt.

1. Phiếu kết quả này chỉ có giá trị trên mẫu do khách hàng gửi tới hoặc viên chức, người lao động của TTQT trực tiếp lấy.
2. Các kết quả ghi trong phiếu này chỉ có giá trị tại thời điểm lấy mẫu hoặc nhận mẫu gửi.
3. Quá thời hạn lưu mẫu, Trung tâm không giải quyết việc khiếu nại kết quả quan trắc.

SỞ TÀI NGUYÊN VÀ MÔI TRƯỜNG TỈNH LAI CHÂU
TRUNG TÂM QUAN TRẮC TÀI NGUYÊN VÀ MÔI TRƯỜNG
Đ/c: phố Võ Thị Sáu, tổ 5, phường Tân Phong, thành phố Lai Châu, tỉnh Lai Châu
SĐT: 02133 792 336, email: ttquantractnmt.laichau@gmail.com

- Bảng 1: Giá trị giới hạn tối đa các thông số ảnh hưởng tới sức khỏe con người.

- (2A): Bảng 2 –Giá trị giới hạn các thông số trong nước mặt phục vụ cho việc phân loại chất lượng nước sông, suối, kênh, mương, khe, rạch và bảo vệ môi trường sống dưới nước.

- Mức A: Chất lượng nước tốt. Hệ sinh thái trong môi trường nước có hàm lượng oxy hòa tan (DO) cao. Nước có thể được sử dụng cho mục đích cấp nước sinh hoạt, bơi lội, vui chơi dưới nước sau khi áp dụng các biện pháp xử lý phù hợp.

- Mức B: Chất lượng nước trung bình. Hệ sinh thái trong nước tiêu thụ nhiều oxy hòa tan do một lượng lớn chất ô nhiễm. Nước có thể sử dụng cho mục đích sản xuất công nghiệp, nông nghiệp sau khi áp dụng các biện pháp xử lý phù hợp.

Lai Châu, ngày 12 tháng 8 năm 2024

NGƯỜI LẬP	TRƯỞNG NHÓM PHÂN TÍCH	KT. GIÁM ĐỐC PHÓ GIÁM ĐỐC
Trần Thị Tình	Hoàng Văn Viễn	Phạm Khánh Tùng

1. Phiếu kết quả này chỉ có giá trị trên mẫu do khách hàng gửi tới hoặc viên chức, người lao động của TTQT trực tiếp lấy.
2. Các kết quả ghi trong phiếu này chỉ có giá trị tại thời điểm lấy mẫu hoặc nhận mẫu gửi.
3. Quá thời hạn lưu mẫu, Trung tâm không giải quyết việc khiếu nại kết quả quan trắc.

SỞ TÀI NGUYÊN VÀ MÔI TRƯỜNG TỈNH LAI CHÂU
TRUNG TÂM QUAN TRẮC TÀI NGUYÊN VÀ MÔI TRƯỜNG
Đ/c: phố Võ Thị Sáu, tổ 5, phường Tân Phong, thành phố Lai Châu, tỉnh Lai Châu
SĐT: 02133 792 336, email: ttquantractnmt.laichau@gmail.com

PHIẾU KẾT QUẢ QUAN TRẮC
DỰ ÁN: ỨNG DỤNG CÔNG NGHỆ TỰ ĐỘNG HOÁ TRONG QUÁ TRÌNH SẢN XUẤT, CHẾ BIẾN CHÈ XANH SAO LĂN CHẤT LƯỢNG CAO

Số: PKQ-2024/1085

I. THÔNG TIN CHUNG

Tên khách hàng	Công ty cổ phần chè Nhật Gia Huy		
Địa chỉ	Bản Phiêng Tâm, Xã Mường Khoa, Huyện Tân Uyên, Tỉnh Lai Châu		
Loại mẫu	Nước Mặt		
Kí hiệu/Vị trí quan trắc	NM: Mẫu nước sông Nậm Mu tại vị trí thượng lưu gần khu vực xây dựng dự án. (lấy tại điểm thượng lưu trước điểm tiếp nhận nước thải của dự án)		
Toạ độ	NM	X: 2455983	Y: 571871
Ngày quan trắc	Ngày 02 tháng 8 năm 2024		
Ngày phân tích	Từ ngày 02 tháng 8 đến ngày 11 tháng 8 năm 2024		
Người phân tích	Hoàng Văn Viễn, Trần Thị Tình, Hoàng Tú Anh, Chang A Trai		

II. KẾT QUẢ

TT	Thông số	Đơn vị	Phương pháp phân tích	Kết quả	QCVN 08:2023/ BTNMT (Bảng 1)
1	pH*	-	TCVN 6492:2011	7,0	**6,5-8,5** (2A)
2	Tổng chất rắn lơ lửng (TSS)	mg/L	TCVN 6625:2000	11	**≤ 25**(2A)
3	Nhu cầu ôxy sinh hóa (BOD_5)	mg/L	TCVN 6001-1:2008	6,0	**≤ 6**(2B)
4	Nhu cầu ôxy hóa học (COD)	mg/L	SMEWW 5520C:2017	10	**≤ 10**(2A)
5	Oxy hoà tan (DO)*	mg/L	TCVN 7325:2016	5,4	**≥ 6,0**(2A)
6	Amoni (NH_4^+)	mg/L	TCVN 6179-1:1996	KPH	**0,3**
7	Nitrat (NO_3^-)	mg/L	TCVN 6180:1996	KPH	-
8	Photphat (PO_4^{3-})	mg/L	TCVN 6202:2008	0,071	-
9	Coliform	MPN/ 100ml	SMEWW 9221B:2017	14	**≤1000**(2A)

Ghi chú:

- (-): Không quy định.
- KPH: Không phát hiện.
- (*): Thông số đo nhanh ngoài hiện trường.
- QCVN 08:2023/BTNMT: Quy chuẩn kỹ thuật quốc gia về chất lượng nước mặt.
- Bảng 1: Giá trị giới hạn tối đa các thông số ảnh hưởng tới sức khỏe con người.

1. Phiếu kết quả này chỉ có giá trị trên mẫu do khách hàng gửi tới hoặc viên chức, người lao động của TTQT trực tiếp lấy.
2. Các kết quả ghi trong phiếu này chỉ có giá trị tại thời điểm lấy mẫu hoặc nhận mẫu gửi.
3. Quá thời hạn lưu mẫu, Trung tâm không giải quyết việc khiếu nại kết quả quan trắc.

SỞ TÀI NGUYÊN VÀ MÔI TRƯỜNG TỈNH LAI CHÂU
TRUNG TÂM QUAN TRẮC TÀI NGUYÊN VÀ MÔI TRƯỜNG
Đ/c: phố Võ Thị Sáu, tổ 5, phường Tân Phong, thành phố Lai Châu, tỉnh Lai Châu
SĐT: 02133 792 336, email: ttquantractnmt.laichau@gmail.com

- (2A): Bảng 2 –Giá trị giới hạn các thông số trong nước mặt phục vụ cho việc phân loại chất lượng nước sông, suối, kênh, mương, khe, rạch và bảo vệ môi trường sống dưới nước.

- Mức A: Chất lượng nước tốt. Hệ sinh thái trong môi trường nước có hàm lượng oxy hòa tan (DO) cao. Nước có thể được sử dụng cho mục đích cấp nước sinh hoạt, bơi lội, vui chơi dưới nước sau khi áp dụng các biện pháp xử lý phù hợp.

- Mức B: Chất lượng nước trung bình. Hệ sinh thái trong nước tiêu thụ nhiều oxy hòa tan do một lượng lớn chất ô nhiễm. Nước có thể sử dụng cho mục đích sản xuất công nghiệp, nông nghiệp sau khi áp dụng các biện pháp xử lý phù hợp.

Lai Châu, ngày 12 tháng 8 năm 2024

NGƯỜI LẬP	TRƯỞNG NHÓM PHÂN TÍCH	KT. GIÁM ĐỐC PHÓ GIÁM ĐỐC
Trần Thị Tình	Hoàng Văn Viễn	Phạm Khánh Tùng

1. Phiếu kết quả này chỉ có giá trị trên mẫu do khách hàng gửi tới hoặc viên chức, người lao động của TTQT trực tiếp lấy.
2. Các kết quả ghi trong phiếu này chỉ có giá trị tại thời điểm lấy mẫu hoặc nhận mẫu gửi.
3. Quá thời hạn lưu mẫu, Trung tâm không giải quyết việc khiếu nại kết quả quan trắc.

SỞ TÀI NGUYÊN VÀ MÔI TRƯỜNG TỈNH LAI CHÂU
TRUNG TÂM QUAN TRẮC TÀI NGUYÊN VÀ MÔI TRƯỜNG
Đ/c: phố Võ Thị Sáu, tổ 5, phường Tân Phong, thành phố Lai Châu, tỉnh Lai Châu
SĐT: 02133 792 336, email: ttquantractnmt.laichau@gmail.com

PHIẾU KẾT QUẢ QUAN TRẮC
DỰ ÁN: ỨNG DỤNG CÔNG NGHỆ TỰ ĐỘNG HOÁ TRONG QUÁ TRÌNH SẢN XUẤT, CHẾ BIẾN CHÈ XANH SAO LĂN CHẤT LƯỢNG CAO

Số: PKQ-2024/1086

I. THÔNG TIN CHUNG

Tên khách hàng	Công ty cổ phần chè Nhật Gia Huy		
Địa chỉ	Bản Phiêng Tâm, Xã Mường Khoa, Huyện Tân Uyên, Tỉnh Lai Châu		
Loại mẫu	Đất		
Kí hiệu/Vị trí quan trắc	Đ: Mẫu đất khu vực xây dựng dự án		
Toạ độ	Đ	X: 2455965	Y: 571966
Ngày quan trắc	Ngày 31 tháng 7 năm 2024		
Ngày phân tích	Từ ngày 31 tháng 7 đến ngày 11 tháng 8 năm 2024		
Người phân tích	Hoàng Văn Viễn, Trần Thị Tình, Hoàng Tú Anh, Chang A Trai		

II. KẾT QUẢ

TT	Thông số	Đơn vị	Phương pháp phân tích	Kết quả	QCVN 03:2023/BTNMT (Loại 1)
1	Đồng (Cu)	mg/Kg	US.EPA Method 3050B + SMEWW 3111B:2017	2,90	**150**
2	Cadimi (Cd)	mg/Kg	US.EPA Method 3050B + SMEWW 3113B:2017	KPH	**4**
3	Asen (As)	mg/Kg	US.EPA Method 3051A & SMEWW 3113B:2017	KPH	**25**
4	Chì (Pb)	mg/Kg	US.EPA Method 3050B + SMEWW 3113B:2017	KPH	**200**
5	Kẽm (Zn)	mg/Kg	US.EPA Method 3050B + SMEWW 3111B:2017	KPH	**300**

Ghi chú:

- KPH: Không phát hiện.
- QCVN 03:2023/BTNMT: Quy chuẩn kỹ thuật Quốc gia về chất lượng đất.

Lai Châu, ngày 12 tháng 8 năm 2024

NGƯỜI LẬP	TRƯỞNG NHÓM PHÂN TÍCH	KT. GIÁM ĐỐC PHÓ GIÁM ĐỐC
Trần Thị Tình	Hoàng Văn Viễn	Phạm Khánh Tùng

1. Phiếu kết quả này chỉ có giá trị trên mẫu do khách hàng gửi tới hoặc viên chức, người lao động của TTQT trực tiếp lấy.
2. Các kết quả ghi trong phiếu này chỉ có giá trị tại thời điểm lấy mẫu hoặc nhận mẫu gửi.
3. Quá thời hạn lưu mẫu, Trung tâm không giải quyết việc khiếu nại kết quả quan trắc.

SỞ TÀI NGUYÊN VÀ MÔI TRƯỜNG TỈNH LAI CHÂU
TRUNG TÂM QUAN TRẮC TÀI NGUYÊN VÀ MÔI TRƯỜNG
Đ/c: phố Võ Thị Sáu, tổ 5, phường Tân Phong, thành phố Lai Châu, tỉnh Lai Châu
SĐT: 02133 792 336, email: ttquantractnmt.laichau@gmail.com

PHIẾU KẾT QUẢ QUAN TRẮC
DỰ ÁN: ỨNG DỤNG CÔNG NGHỆ TỰ ĐỘNG HOÁ TRONG QUÁ TRÌNH SẢN XUẤT, CHẾ BIẾN CHÈ XANH SAO LĂN CHẤT LƯỢNG CAO

Số: PKQ-2024/1087

I. THÔNG TIN CHUNG

Tên khách hàng	Công ty cổ phần chè Nhật Gia Huy		
Địa chỉ	Bản Phiêng Tâm, Xã Mường Khoa, Huyện Tân Uyên, Tỉnh Lai Châu		
Loại mẫu	Đất		
Kí hiệu/Vị trí quan trắc	Đ: Mẫu đất khu vực xây dựng dự án		
Toạ độ	Đ	X: 2455965	Y: 571966
Ngày quan trắc	Ngày 01 tháng 8 năm 2024		
Ngày phân tích	Từ ngày 01 tháng 8 đến ngày 11 tháng 8 năm 2024		
Người phân tích	Hoàng Văn Viễn, Trần Thị Tình, Hoàng Tú Anh, Chang A Trai		

II. KẾT QUẢ

TT	Thông số	Đơn vị	Phương pháp phân tích	Kết quả	QCVN 03:2023/BTNMT (Loại 1)
1	Đồng (Cu)	mg/Kg	US.EPA Method 3050B + SMEWW 3111B:2017	2,31	**150**
2	Cadimi (Cd)	mg/Kg	US.EPA Method 3050B + SMEWW 3113B:2017	KPH	**4**
3	Asen (As)	mg/Kg	US.EPA Method 3051A & SMEWW 3113B:2017	KPH	**25**
4	Chì (Pb)	mg/Kg	US.EPA Method 3050B + SMEWW 3113B:2017	KPH	**200**
5	Kẽm (Zn)	mg/Kg	US.EPA Method 3050B + SMEWW 3111B:2017	KPH	**300**

Ghi chú:

- KPH: Không phát hiện.
- QCVN 03:2023/BTNMT: Quy chuẩn kỹ thuật Quốc gia về chất lượng đất.

Lai Châu, ngày 12 tháng 8 năm 2024

NGƯỜI LẬP	TRƯỞNG NHÓM PHÂN TÍCH	KT. GIÁM ĐỐC PHÓ GIÁM ĐỐC
Trần Thị Tình	Hoàng Văn Viễn	Phạm Khánh Tùng

1. Phiếu kết quả này chỉ có giá trị trên mẫu do khách hàng gửi tới hoặc viên chức, người lao động của TTQT trực tiếp lấy.
2. Các kết quả ghi trong phiếu này chỉ có giá trị tại thời điểm lấy mẫu hoặc nhận mẫu gửi.
3. Quá thời hạn lưu mẫu, Trung tâm không giải quyết việc khiếu nại kết quả quan trắc.

SỞ TÀI NGUYÊN VÀ MÔI TRƯỜNG TỈNH LAI CHÂU
TRUNG TÂM QUAN TRẮC TÀI NGUYÊN VÀ MÔI TRƯỜNG
Đ/c: phố Võ Thị Sáu, tổ 5, phường Tân Phong, thành phố Lai Châu, tỉnh Lai Châu
SĐT: 02133 792 336, email: ttquantractnmt.laichau@gmail.com

PHIẾU KẾT QUẢ QUAN TRẮC
DỰ ÁN: ỨNG DỤNG CÔNG NGHỆ TỰ ĐỘNG HOÁ TRONG QUÁ TRÌNH SẢN XUẤT, CHẾ BIẾN CHÈ XANH SAO LĂN CHẤT LƯỢNG CAO

Số: PKQ-2024/1088

I. THÔNG TIN CHUNG

Tên khách hàng	Công ty cổ phần chè Nhật Gia Huy		
Địa chỉ	Bản Phiêng Tâm, Xã Mường Khoa, Huyện Tân Uyên, Tỉnh Lai Châu		
Loại mẫu	Đất		
Kí hiệu/Vị trí quan trắc	Đ: Mẫu đất khu vực xây dựng dự án		
Toạ độ	Đ	X: 2455965	Y: 571966
Ngày quan trắc	Ngày 02 tháng 8 năm 2024		
Ngày phân tích	Từ ngày 02 tháng 7 đến ngày 11 tháng 8 năm 2024		
Người phân tích	Hoàng Văn Viễn, Trần Thị Tình, Hoàng Tú Anh, Chang A Trai		

II. KẾT QUẢ

TT	Thông số	Đơn vị	Phương pháp phân tích	Kết quả	QCVN 03:2023/BTNMT (Loại 1)
1	Đồng (Cu)	mg/Kg	US.EPA Method 3050B + SMEWW 3111B:2017	3,11	**150**
2	Cadimi (Cd)	mg/Kg	US.EPA Method 3050B + SMEWW 3113B:2017	KPH	**4**
3	Asen (As)	mg/Kg	US.EPA Method 3051A & SMEWW 3113B:2017	KPH	**25**
4	Chì (Pb)	mg/Kg	US.EPA Method 3050B + SMEWW 3113B:2017	KPH	**200**
5	Kẽm (Zn)	mg/Kg	US.EPA Method 3050B + SMEWW 3111B:2017	KPH	**300**

Ghi chú:

- KPH: Không phát hiện.
- QCVN 03:2023/BTNMT: Quy chuẩn kỹ thuật Quốc gia về chất lượng đất.

Lai Châu, ngày 12 tháng 8 năm 2024

NGƯỜI LẬP	TRƯỞNG NHÓM PHÂN TÍCH	KT. GIÁM ĐỐC PHÓ GIÁM ĐỐC
Trần Thị Tình	Hoàng Văn Viễn	Phạm Khánh Tùng

1. Phiếu kết quả này chỉ có giá trị trên mẫu do khách hàng gửi tới hoặc viên chức, người lao động của TTQT trực tiếp lấy.
2. Các kết quả ghi trong phiếu này chỉ có giá trị tại thời điểm lấy mẫu hoặc nhận mẫu gửi.
3. Quá thời hạn lưu mẫu, Trung tâm không giải quyết việc khiếu nại kết quả quan trắc.